Conjunto de 10 buzones autoportante Design BASIC 385P-7016-SP con timbre y módulo de intercomunicación, incluido revestimiento lateral y tejadillo - Buzones horizontales - Gris antracita RAL 7016 | RAL 7016 gris antracita textura fina mate | Enlaces | con 10 buzones



Product number 385P-7016-10S-SP-L

Product description

Conjunto de buzones independiente BASIC 385P con módulo de timbre/portero a la izquierda para 10 viviendas – RAL 7016 gris antracita – versión estrecha

El conjunto de buzones independiente BASIC 385P para 10 viviendas agrupa 10 casillas de correo de uso individual con una caja funcional integrada para timbres. De este modo, la recepción de correo, los pulsadores de timbre y la preparación para una técnica de portero compatible se combinan en una solución de entrada robusta y visualmente cerrada, pensada para edificios de varias viviendas, urbanizaciones y propiedades comerciales de mayor tamaño. En esta variante, el módulo de timbre/portero está situado a la izquierda del conjunto de buzones.

Los buzones están fabricados en acero galvanizado y presentan un recubrimiento en polvo, estructura fina mate en RAL 7016 gris antracita. Una carcasa lateral ajustada con visera y canales integrados de desagüe refuerzan la protección frente a la intemperie. Los elementos de soporte macizos, fabricados en perfil de aluminio anodizado, también están recubiertos en polvo en RAL 7016 gris antracita y constituyen una base especialmente estable y duradera para la instalación independiente.

Cada uno de los 10 buzones tiene aproximadamente 12 litros de volumen. La abertura de entrada de 35 × 265 mm está diseñada para envíos DIN C4 en formato vertical. Una lengüeta de goma amortiguadora reduce el golpeo de la tapa de la boca. La recogida del correo se realiza por la parte frontal; las puertas de extracción se abren de izquierda a derecha. Por buzón se incluyen dos llaves con número, y una placa de identificación intercambiable situada debajo de la tapa de la boca.

Ventajas de la instalación de buzones BASIC 385P de un vistazo

Caja funcional de timbre integrada a la izquierda

Briefkasten Manufaktur Lippe GmbH
Werler Straße 60
32105 Bad Salzuflen

www.briefkasten-manufaktur.de
info@briefkasten-manufaktur.de
Tel.: +49 5222 807110

Geschäftsführer Oliver Woineck
Ust.ID.Nr. DE303690847
Handelsregister Amtsgericht Lemgo, HRB 8618

El conjunto combina 10 buzones con 10 pulsadores de timbre en acero inoxidable y una perforación para portero con adaptador universal. Así se crea una solución central y ordenada para correo y comunicación con visitantes.

Elementos de soporte de aluminio macizo

Perfiles de aluminio anodizado, fabricados de forma maciza, forman la base estable de la instalación independiente. La construcción con recubrimiento en polvo combina alta capacidad de carga con una ejecución duradera para exteriores.

Entrada DIN C4 con 12 litros de volumen

Los buzones ofrecen aproximadamente 12 litros de volumen cada uno. La abertura de 35 × 265 mm admite envíos DIN C4 en vertical sin que los sobres más grandes tengan que doblarse innecesariamente.

Preparado para comunicación de puerta

La perforación para portero con adaptador universal está preparada para muchos altavoces empotrables comerciales.

Calidad BASIC robusta en RAL 7016 gris antracita

Acero galvanizado, componentes en acero inoxidable, elementos de soporte de aluminio macizo y fabricación alemana ofrecen un conjunto de buzones resistente para el uso continuado en la entrada de la propiedad.

Equipamiento del conjunto de buzones BASIC 385P

Conjunto de buzones

Número de buzones 10 casillas de correo de uso individual
Dimensiones del buzón 300 × 110 × 385 mm (A × H × F) por casilla
Volumen de correo Aprox. 12 litros por buzón
Material Acero galvanizado; carcasa lateral y visera en acero inoxidable V2A
Acabado RAL 7016 gris antracita, estructura fina mate
Abertura de entrada 35 × 265 mm, apta para DIN C4 vertical
Norma Buzones conforme a DIN EN 13724

Módulo de timbre y portero

Caja funcional de timbre Acero galvanizado, recubierta a juego
Posición Izquierda
Pulsadores de timbre 10 pulsadores de timbre redondos en acero inoxidable, tipo 4
Perforación para portero Con adaptador universal para altavoces empotrables comerciales
Placa de identificación Diseñada para ser antivandálica y resistente a impactos

Elementos de soporte de aluminio macizo

Elementos de soporte Perfil de aluminio anodizado fabricado macizo
Recubrimiento Recubrimiento en polvo en RAL 7016 gris antracita
Tipos de montaje A elegir: montaje atornillado o empotrado en hormigón
Montaje atornillado Elementos de soporte disponibles en 1200 o 1600 mm
Empotrado en hormigón Elementos de soporte disponibles en 1600 o 2000 mm
Estado de entrega Elementos de soporte y conjunto de buzones proporcionados divididos para facilitar el montaje

Briefkasten Manufaktur Lippe GmbH
Werler Straße 60
32105 Bad Salzuflen

www.briefkasten-manufaktur.de
info@briefkasten-manufaktur.de
Tel.: +49 5222 807110

Geschäftsführer Oliver Woineck
Ust.ID.Nr. DE303690847
Handelsregister Amtsgericht Lemgo, HRB 8618

Fabricación Fabricado en Alemania por Briefkasten Manufaktur Lippe

Nota sobre el módulo de timbre/portero

El adaptador universal es apto para muchos altavoces empotrables comerciales. El interfono o los altavoces empotrables, la fuente de alimentación y el cableado no forman parte del equipamiento básico descrito y deben preverse conforme al sistema planificado.

Montaje sobre una cimentación

Para el montaje atornillado se requiere una cimentación plana y con capacidad portante suficiente. Los medios de fijación deben elegirse de acuerdo con la cimentación, el peso de la instalación y las condiciones locales de montaje.

Montaje empotrado en hormigón

Para la versión empotrada, los elementos de soporte de aluminio alargados se anclan verticalmente en una cimentación de hormigón de dimensiones adecuadas. El tamaño del cimiento y la profundidad de anclaje deben ajustarse a la naturaleza del suelo, las dimensiones de la instalación y las cargas locales.

Nota sobre la protección frente a la intemperie

La visera, la carcasa lateral ajustada y los canales de desagüe integrados refuerzan la protección frente a la intemperie. Las envíos deben quedar completamente introducidos para que las tapas de la boca puedan cerrarse completamente. En condiciones meteorológicas extremas, puede penetrar algo de humedad a pesar de una ejecución conforme a la norma.

Product properties

Material de base	Acero galvanizado, Aluminio AlMg3 W19, Acero inoxidable V2A 1.4301
Serie	BÁSICO
Número de botones de timbre	10 botones
Funciones	Interruptor de la luz, Puesto de interfonía
Caja de funciones preparada para el fabricante	GIRA, Busch Jaeger, Siedle, STR Electrónica, ELCOM, TCS, Ritto, ALGO, Telegärtner, Auerswald, Legrand Bticino, Comelite
Caja individual por volumen	Normal > 10 litros
Etiquetado de nombres	Placa de identificación
Tipo de montaje	Independiente
Superficie/color	RAL 7016 gris antracita
Retirada de artículos	Parte delantera
Número de cajas	con 10 buzones

Briefkasten Manufaktur Lippe GmbH
Werler Straße 60
32105 Bad Salzuflen

www.briefkasten-manufaktur.de
info@briefkasten-manufaktur.de
Tel.: +49 5222 807110

Geschäftsführer Oliver Woineck
Ust.ID.Nr. DE303690847
Handelsregister Amtsgericht Lemgo, HRB 8618

Dimensions

Altura de la caja individual en mm	110,0
Anchura de la caja individual en mm	300,0
Volumen en litros	12
Altura de la ranura para letras en mm	35,0
Anchura de la ranura para letras en mm	265,0
Altura total en mm	1200,0 | 1600,0
Anchura total en mm	680,0
Profundidad en mm	435,0
Peso en kg	78
Condiciones de entrega	La entrega se realiza en bloques, elementos de soporte / buzón entregados por separado

Dimension drawing

Briefkasten Manufaktur Lippe GmbH
Werler Straße 60
32105 Bad Salzuflen

www.briefkasten-manufaktur.de
info@briefkasten-manufaktur.de
Tel.: +49 5222 807110

Geschäftsführer Oliver Woineck
Ust.ID.Nr. DE303690847
Handelsregister Amtsgericht Lemgo, HRB 8618

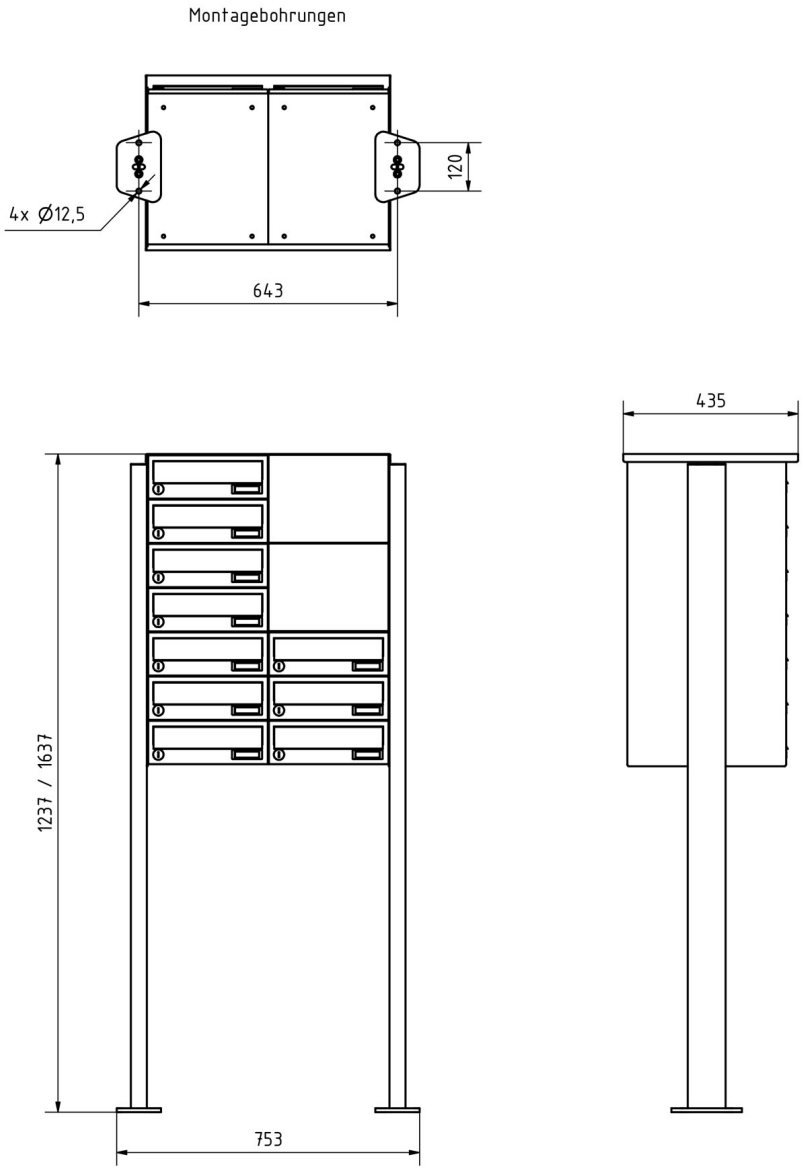

Briefkasten Manufaktur Lippe GmbH
Werler Straße 60
32105 Bad Salzuflen

www.briefkasten-manufaktur.de
info@briefkasten-manufaktur.de
Tel.: +49 5222 807110

Geschäftsführer Oliver Woineck
Ust.ID.Nr. DE303690847
Handelsregister Amtsgericht Lemgo, HRB 8618

More images



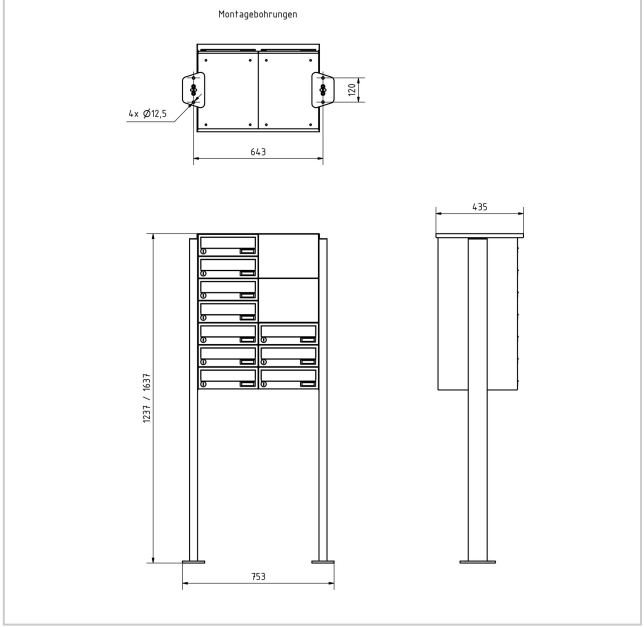





Briefkasten Manufaktur Lippe GmbH
Werler Straße 60
32105 Bad Salzuflen

www.briefkasten-manufaktur.de
info@briefkasten-manufaktur.de
Tel.: +49 5222 807110

Geschäftsführer Oliver Woineck
Ust.ID.Nr. DE303690847
Handelsregister Amtsgericht Lemgo, HRB 8618









Briefkasten Manufaktur Lippe GmbH
Werler Straße 60
32105 Bad Salzuflen

www.briefkasten-manufaktur.de
info@briefkasten-manufaktur.de
Tel.: +49 5222 807110

Geschäftsführer Oliver Woineck
Ust.ID.Nr. DE303690847
Handelsregister Amtsgericht Lemgo, HRB 8618





Briefkasten Manufaktur Lippe GmbH
Werler Straße 60
32105 Bad Salzuflen

www.briefkasten-manufaktur.de
info@briefkasten-manufaktur.de
Tel.: +49 5222 807110

Geschäftsführer Oliver Woineck
Ust.ID.Nr. DE303690847
Handelsregister Amtsgericht Lemgo, HRB 8618