6er 3x2 sistema de buzones empotrados de acero inoxidable BASIC Plus 382XU UP - acero inoxidable pulido - 6 partes | 100 mm de profundidad | con 6 buzones (3x2) | Acero inoxidable, cepillado



Product number 382XU-VA-6W-100

Product description

Conjunto de buzones empotrados 6er 3x2 BASIC Plus 382XU UP - Acero inoxidable cepillado - 6 viviendas

Buzón empotrado moderno para 6 viviendas - fabricado en Alemania por Briefkasten Manufaktur.

El buzón está completamente hecho de acero inoxidable V2A, cepillado. El acabado de muy alta calidad y el concepto bien pensado hacen de este buzón empotrado uno de nuestros más vendidos. Un reborde de desagüe para una protección óptima contra el agua, una junta de goma continua para un depósito silencioso, la placa de cambio de nombre sólida, un práctico soporte retenedor de correspondencia y la cerradura muy robusta distinguen a este buzón empotrado. El marco empotrado de acero inoxidable V2A está equipado con una junta de gomaespuma y garantiza una muy alta durabilidad.

Los conjuntos de buzones de la colección BASIC Plus se caracterizan por el uso consecuente de acero inoxidable V2A. El resultado es una muy alta durabilidad y sostenibilidad. La construcción ha sido desarrollada por nuestros propios ingenieros con miras a una gran flexibilidad y modularidad, un montaje sencillo de repuestos y una instalación fácil por el propio usuario. Para todos los conjuntos BASIC Plus, las piezas de repuesto están disponibles directamente.

Briefkasten Manufaktur Lippe GmbH
Werler Straße 60
32105 Bad Salzuflen

www.briefkasten-manufaktur.de
info@briefkasten-manufaktur.de
Tel.: +49 5222 807110

Geschäftsführer Oliver Woineck
Ust.ID.Nr. DE303690847
Handelsregister Amtsgericht Lemgo, HRB 8618

- Conjunto de buzones empotrados para 6 unidades completamente en acero inoxidable V2A 1.4301, grano 240 cepillado.
- El conjunto se fabrica en Briefkasten Manufaktur. Fabricación de calidad alemana "Made in Germany".
- Los buzones cumplen la norma DIN/EN 13724. Tamaño de la ranura (3,5 cm x 32,5 cm) para C4 horizontal; aquí también caben cartas de gran tamaño sin doblarlas.
- Tapa de la ranura con junta de goma amortiguadora de ruido para un depósito de correo muy silencioso.
- La puerta se abre de izquierda a derecha.
- Incluye 2 llaves con número de llave, placa de cambio de nombre (Tipo 2) bajo la tapa de la ranura y soporte retenedor de correspondencia.
- Gran capacidad gracias a la profundidad opcional del buzón +50 mm = aprox. 17 l. Adecuado para empresas y hogares con un volumen de correo muy elevado.
- Marco de cobertura para el enlucido de perfil angular en acero inoxidable 25 x 58 mm, grano 240 cepillado.

Información importante:

El correo sólo está protegido contra la humedad y la suciedad si se introduce completamente y con la tapa cerrada. En determinadas condiciones meteorológicas extremas puede entrar agua (según DIN EN 13724 hasta 1 cm³). Esto no constituye motivo de reclamación.

Product properties

Serie	BÁSICO
Número de cajas	con 6 buzones
Caja individual por volumen	Normal > 10 litros
Etiquetado de nombres	Placa de identificación
Material de base	Acero inoxidable V2A 1.4301
Retirada de artículos	Parte delantera
Superficie/color	Suelo
Tipo de montaje	Montaje empotrado

Dimensions

Altura de la caja individual en mm	330,0
Anchura de la caja individual en mm	355,0
Volumen en litros	12,0 | 17,0
Altura de la ranura para letras en mm	35,0
Anchura de la ranura para letras en mm	325,0
Altura del sistema de buzón en mm	710,0
Anchura del sistema de buzón en mm	1115,0
Profundidad en mm	100,0 | 150,0
Peso en kg	32
Condiciones de entrega	La entrega se realiza completamente montada

Briefkasten Manufaktur Lippe GmbH
Werler Straße 60
32105 Bad Salzuflen

www.briefkasten-manufaktur.de
info@briefkasten-manufaktur.de
Tel.: +49 5222 807110

Geschäftsführer Oliver Woineck
Ust.ID.Nr. DE303690847
Handelsregister Amtsgericht Lemgo, HRB 8618

More images









Briefkasten Manufaktur Lippe GmbH
Werler Straße 60
32105 Bad Salzuflen

www.briefkasten-manufaktur.de
info@briefkasten-manufaktur.de
Tel.: +49 5222 807110

Geschäftsführer Oliver Woineck
Ust.ID.Nr. DE303690847
Handelsregister Amtsgericht Lemgo, HRB 8618



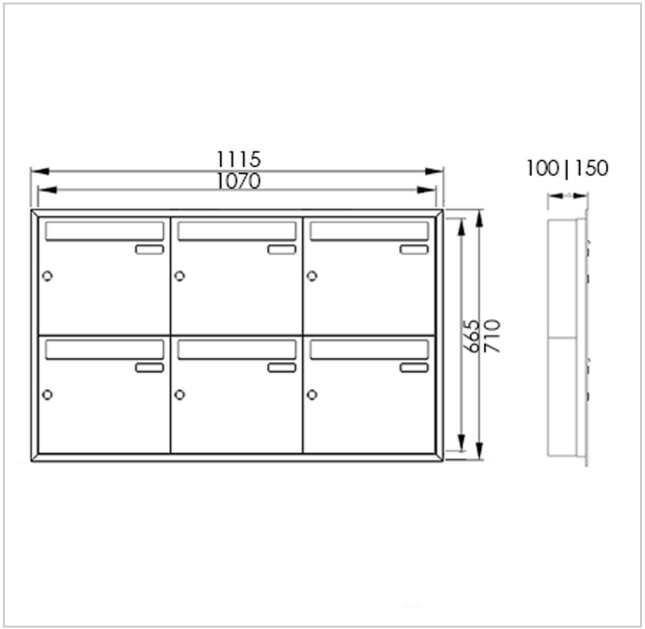

Briefkasten Manufaktur Lippe GmbH
Werler Straße 60
32105 Bad Salzuflen

www.briefkasten-manufaktur.de
info@briefkasten-manufaktur.de
Tel.: +49 5222 807110

Geschäftsführer Oliver Woineck
Ust.ID.Nr. DE303690847
Handelsregister Amtsgericht Lemgo, HRB 8618