Conjunto de 3 buzones de acero inoxidable Design BASIC Plus 385XW para montaje lateral en pared - RAL a elección | Derecha | con 3 buzones (1x3)



Product number 385XW-3S-R

Product description

Instalación lateral BASIC Plus 385XW de buzones para 3 viviendas – posición de caja derecha

La BASIC Plus 385XW es una instalación de buzones de acero inoxidable de alta calidad para montaje lateral en pared para 3 viviendas. Está diseñada para pequeños edificios multifamiliares, consultas y edificios con tres unidades de uso, y permite un montaje que ahorra espacio junto a la puerta de entrada o en una pared adecuada.

Tres buzones dispuestos uno encima de otro aprovechan eficientemente la superficie lateral de la pared y crean una asignación clara para cada usuario.

Los buzones están hechos de acero inoxidable V2A 1.4301 y se recubren en polvo en un color RAL o DB a elección. También la visera antilluvias y el revestimiento lateral están fabricados en acero inoxidable. La fijación lateral se realiza mediante postes de acero inoxidable de Ø 60,3 mm con acabado lijado grano 240.

En esta variante del artículo la posición de las cajas está a la derecha. La disposición lateral crea un borde de montaje definido y permite orientar la instalación de buzones de forma adaptada a la situación constructiva en la entrada.

Ventajas de la BASIC Plus 385XW de un vistazo

Montaje lateral en pared

La 385XW se monta lateralmente en una pared adecuada. La posición de las cajas de esta variante es a la derecha; de este modo la instalación puede adaptarse de manera específica a la situación de acceso existente.

BASIC Plus en acero inoxidable V2A

Briefkasten Manufaktur Lippe GmbH
Werler Straße 60
32105 Bad Salzuflen

www.briefkasten-manufaktur.de
info@briefkasten-manufaktur.de
Tel.: +49 5222 807110

Geschäftsführer Oliver Woineck
Ust.ID.Nr. DE303690847
Handelsregister Amtsgericht Lemgo, HRB 8618

Los buzones, el revestimiento y los elementos de fijación emplean de forma consistente acero inoxidable V2A 1.4301. Los buzones con recubrimiento en polvo combinan una superficie de alta calidad con una construcción duradera.

Boca de introducción DIN C4 con labio de goma

Cada buzón dispone de una apertura de 35 × 265 mm para introducción, apta para DIN C4 vertical. Un labio de goma amortiguador reduce el golpeo de la tapa de introducción.

Robustos postes de fijación en acero inoxidable

La fijación lateral en pared se realiza mediante postes de Ø 60,3 mm en acero inoxidable V2A 1.4301 con acabado lijado grano 240. Forman una conexión robusta y resistente a la intemperie entre la instalación y el edificio.

Solución robusta para 3 viviendas

Tres viviendas disponen de una solución clara y que ahorra espacio con una basta subestructura de acero inoxidable. La construcción modular BASIC Plus facilita además el mantenimiento y el montaje de piezas de repuesto.

Equipamiento de la BASIC Plus 385XW para 3 viviendas

Instalación de buzones

Número de buzones 3 buzones
Disposición 1 columna × 3 filas
Material Acero inoxidable V2A 1.4301
Acabado Recubrimiento en polvo en color RAL/DB a elección
Visera antilluvias / revestimiento lateral Acero inoxidable V2A 1.4301, recubierto en polvo en el mismo color
Fabricación Fabricado en Alemania por Briefkasten Manufaktur Lippe

Correo y manejo

Boca de introducción 35 × 265 mm por buzón, apto para DIN C4 vertical
Volumen de correo Aprox. 12 litros por buzón
Tapas de introducción Con labio de goma amortiguador
Retirada del correo Frontal
Apertura de la puerta De izquierda a derecha
Llaves 6 llaves en total, 2 por buzón
Placas identificativas 3 placas identificativas intercambiables bajo las tapas de introducción

Fijación lateral

Posición de caja Derecha
Postes de fijación Ø 60,3 mm, acero inoxidable V2A 1.4301
Acabado de los postes Lijado grano 240
Tipo de montaje Montaje atornillado en una pared adecuada
Elementos de fijación Elegir pernos de anclaje o varillas roscadas en obra según el tipo de pared
Norma Buzones conforme a DIN EN 13724

Aviso sobre el montaje lateral en pared

Briefkasten Manufaktur Lippe GmbH
Werler Straße 60
32105 Bad Salzuflen

www.briefkasten-manufaktur.de
info@briefkasten-manufaktur.de
Tel.: +49 5222 807110

Geschäftsführer Oliver Woineck
Ust.ID.Nr. DE303690847
Handelsregister Amtsgericht Lemgo, HRB 8618

La pared debe estar limpia, nivelada y ser suficientemente resistente para soportar el peso de toda la instalación de buzones. Los pernos de anclaje o las varillas roscadas no están incluidos en el suministro y deben seleccionarse de acuerdo con la construcción de la pared, el peso de la instalación y la situación de montaje local.

Aviso sobre la protección frente al clima

Las piezas de correo deben introducirse completamente para que las tapas de introducción puedan cerrarse. La parte frontal de introducción no debería estar expuesta directamente al lado predominante de la intemperie. En condiciones meteorológicas extremas, a pesar de una ejecución conforme a la norma, puede penetrar humedad.

Mantenimiento y construcción BASIC Plus

El acero inoxidable V2A es fácil de mantener y duradero. La construcción modular BASIC Plus está diseñada para un montaje sencillo y una buena disponibilidad de repuestos.

Product properties

Superficie/color	Negro intenso RAL 9005, Rojo púrpura RAL 3004, DB 703 mineral de hierro micáceo, RAL 7016 gris antracita, RAL de su elección (según tabla de colores), Aluminio gris RAL 9007, RAL 9016 blanco tráfico
Serie	BÁSICO
Caja individual por volumen	Normal > 10 litros
Etiquetado de nombres	Placa de identificación
Material de base	Acero inoxidable V2A 1.4301
Número de casa	Número de casa grabado con láser
Retirada de artículos	Parte delantera
Tipo de montaje	Montaje en superficie
Número de cajas	con 3 buzones

Briefkasten Manufaktur Lippe GmbH
Werler Straße 60
32105 Bad Salzuflen

www.briefkasten-manufaktur.de
info@briefkasten-manufaktur.de
Tel.: +49 5222 807110

Geschäftsführer Oliver Woineck
Ust.ID.Nr. DE303690847
Handelsregister Amtsgericht Lemgo, HRB 8618

Dimensions

Altura en mm	490
Altura de la caja individual en mm	110,0
Anchura de la caja individual en mm	300,0
Volumen en litros	12
Altura de la ranura para letras en mm	35,0
Anchura de la ranura para letras en mm	265,0
Altura del sistema de buzón en mm	330,0
Anchura del sistema de buzón en mm	300,0
Anchura total en mm	400,0
Profundidad en mm	435,0
Peso en kg	25
Condiciones de entrega	La entrega se realiza en bloques, elementos de soporte/buzón entregados por separado.

Dimension drawing

Briefkasten Manufaktur Lippe GmbH
Werler Straße 60
32105 Bad Salzuflen

www.briefkasten-manufaktur.de
info@briefkasten-manufaktur.de
Tel.: +49 5222 807110

Geschäftsführer Oliver Woineck
Ust.ID.Nr. DE303690847
Handelsregister Amtsgericht Lemgo, HRB 8618

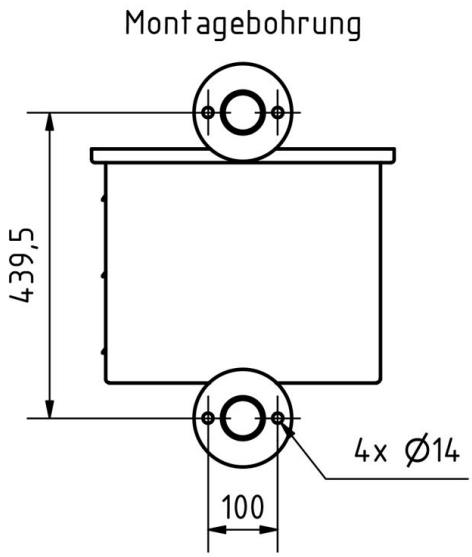

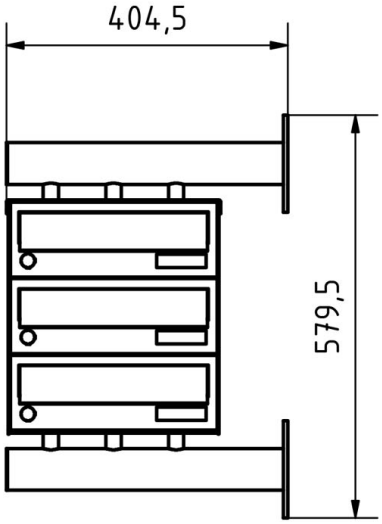

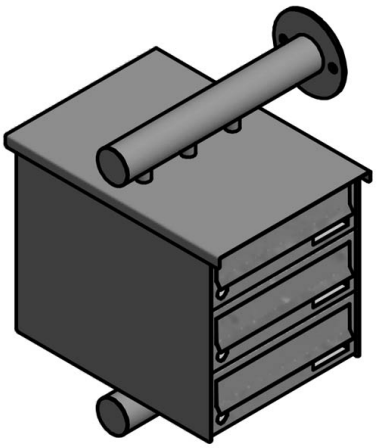

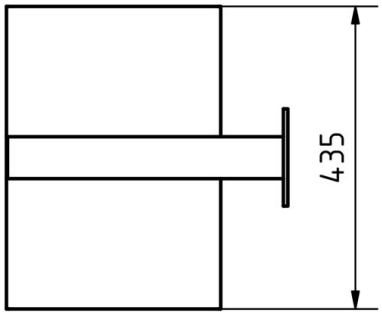

Briefkasten Manufaktur Lippe GmbH
Werler Straße 60
32105 Bad Salzuflen

www.briefkasten-manufaktur.de
info@briefkasten-manufaktur.de
Tel.: +49 5222 807110

Geschäftsführer Oliver Woineck
Ust.ID.Nr. DE303690847
Handelsregister Amtsgericht Lemgo, HRB 8618

More images





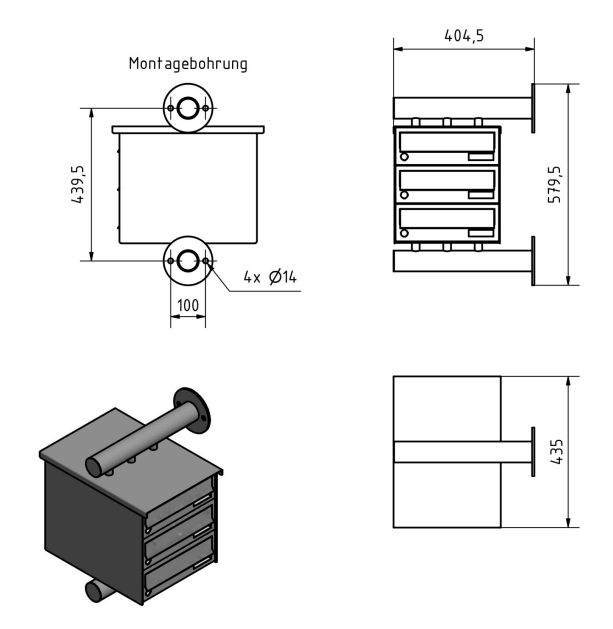



Briefkasten Manufaktur Lippe GmbH
Werler Straße 60
32105 Bad Salzuflen

www.briefkasten-manufaktur.de
info@briefkasten-manufaktur.de
Tel.: +49 5222 807110

Geschäftsführer Oliver Woineck
Ust.ID.Nr. DE303690847
Handelsregister Amtsgericht Lemgo, HRB 8618









Briefkasten Manufaktur Lippe GmbH
Werler Straße 60
32105 Bad Salzuflen

www.briefkasten-manufaktur.de
info@briefkasten-manufaktur.de
Tel.: +49 5222 807110

Geschäftsführer Oliver Woineck
Ust.ID.Nr. DE303690847
Handelsregister Amtsgericht Lemgo, HRB 8618



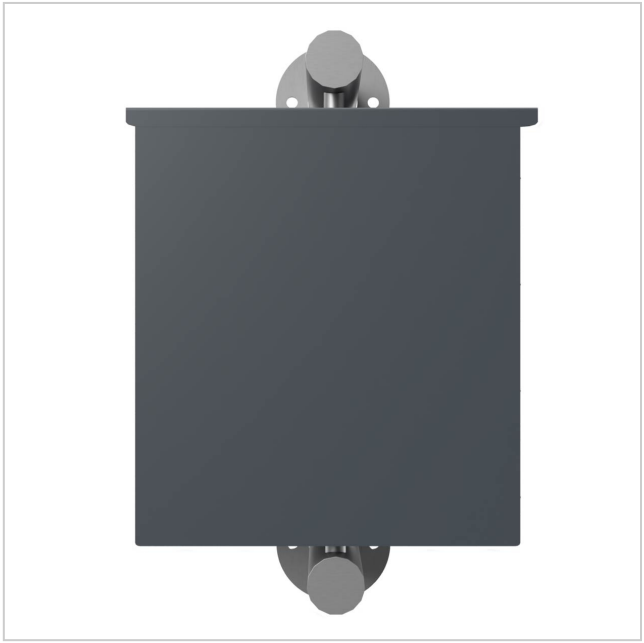



Briefkasten Manufaktur Lippe GmbH
Werler Straße 60
32105 Bad Salzuflen

www.briefkasten-manufaktur.de
info@briefkasten-manufaktur.de
Tel.: +49 5222 807110

Geschäftsführer Oliver Woineck
Ust.ID.Nr. DE303690847
Handelsregister Amtsgericht Lemgo, HRB 8618