Buzón de pie de acero inoxidable para 4 destinatarios Design BASIC Plus 385 XP SP con caja de timbres - RAL a elegir | ? Color a su elección | Por encima de | con 4 buzones



Product number 385XP-4-SP

Product description

Instalación de buzones independiente BASIC Plus 385XP ST-T con módulo de timbre/interfono para 4 viviendas

La instalación de buzones independiente BASIC Plus 385XP ST-T para 4 viviendas combina buzones robustos de acero inoxidable con un módulo integrado de timbre/interfono. De este modo, la instalación de buzones y la comunicación con visitantes se integran en una solución de entrada estable y visualmente homogénea para edificios residenciales, pequeñas comunidades de vivienda y objetos comerciales.

Los buzones están fabricados en acero inoxidable V2A y se recubren con pintura en polvo en color RAL a elección. Cabe destacar los macizos pilares de perfil de aluminio anodizado: también están recubiertos con pintura en polvo, son de gran estabilidad y constituyen una base extraordinariamente robusta para toda la instalación de buzones. El acero inoxidable y el aluminio macizo combinan durabilidad con una arquitectura clara y de alta calidad.

Cada buzón mide 300 × 110 × 385 mm (A × H × P) y ofrece aproximadamente 12 litros de volumen. La abertura de inserción de 35 × 265 mm está diseñada para envíos DIN C4 en formato vertical. Una lengüeta de goma amortiguadora de ruidos en la tapa de inserción, retirada de correo por la parte frontal, una cerradura robusta y la placa de nombre intercambiable garantizan un uso cómodo en el día a día.

Ventajas de la instalación BASIC Plus 385XP ST-T de un vistazo

Buzón y timbre en una sola unidad

Se combinan 4 buzones con un módulo de timbre/interfono. Esto reduce componentes individuales adicionales en la entrada de la propiedad y garantiza una apariencia general ordenada.

Macizos elementos de soporte de aluminio

Briefkasten Manufaktur Lippe GmbH
Werler Straße 60
32105 Bad Salzuflen

www.briefkasten-manufaktur.de
info@briefkasten-manufaktur.de
Tel.: +49 5222 807110

Geschäftsführer Oliver Woineck
Ust.ID.Nr. DE303690847
Handelsregister Amtsgericht Lemgo, HRB 8618

Perfiles de aluminio anodizado macizo forman la base especialmente robusta de la instalación. La construcción de perfil con recubrimiento en polvo está diseñada para una alta estabilidad y para un uso duradero en exteriores.

Abertura DIN C4 con 12 litros de volumen

Los buzones de 300 × 110 × 385 mm ofrecen cada uno aprox. 12 litros de volumen para correo. La abertura de inserción de 35 × 265 mm admite envíos DIN C4 en formato vertical.

Módulo de timbre/interfono preparado

El módulo integrado de timbre/interfono crea un punto central para los pulsadores de timbre y la integración de tecnología de intercomunicación compatible. Los componentes electrotécnicos se ejecutan de acuerdo con la instalación prevista.

BASIC Plus – diseñado para alta resistencia

La combinación coherente de acero inoxidable V2A y perfiles de aluminio macizo convierte a la 385XP en una instalación de buzones especialmente robusta. La construcción modular facilita el montaje, el mantenimiento y el posterior intercambio de componentes individuales.

Equipamiento de la instalación de buzones BASIC Plus 385XP ST-T

Instalación de buzones

Número de buzones 4 buzones con cierre independiente
Dimensiones de un buzón 300 × 110 × 385 mm (A × H × P)
Volumen del buzón Aprox. 12 litros por buzón
Material del buzón Acero inoxidable V2A, recubrimiento en polvo en color RAL a elección
Abertura de inserción 35 × 265 mm, apta para DIN C4 vertical
Fabricación Hecho en Alemania por Briefkasten Manufaktur Lippe

Correo y funciones adicionales

Módulo timbre/interfono Versión integrada en la instalación de buzones
Posición Integrado en la unidad
Pulsadores de timbre Adecuados al número de viviendas
Sistemas de intercomunicación Preparación para una solución de comunicación de puerta compatible
Conexión eléctrica A realizar en obra según la técnica de interfonía seleccionada
Nota El sistema de interfonía y los componentes de conexión dependen de la configuración elegida

Macizos elementos de soporte de aluminio

Elementos de soporte Perfil de aluminio anodizado macizo, con recubrimiento en polvo
Construcción Diseñada para ser especialmente robusta y resistente
Acabado Color RAL a juego con la instalación de buzones
Montaje Instalación independiente sobre una cimentación adecuada
Revestimiento lateral Ejecución de ajuste estrecho
BASIC Plus Diseñado de forma modular, de fácil mantenimiento y montaje

Nota sobre el módulo de timbre/interfono

Briefkasten Manufaktur Lippe GmbH
Werler Straße 60
32105 Bad Salzuflen

www.briefkasten-manufaktur.de
info@briefkasten-manufaktur.de
Tel.: +49 5222 807110

Geschäftsführer Oliver Woineck
Ust.ID.Nr. DE303690847
Handelsregister Amtsgericht Lemgo, HRB 8618

La tecnología de interfonía concreta, la alimentación eléctrica y el cableado dependen de la solución de comunicación para la puerta elegida. La instalación y el conexionado deben ser realizados por personal cualificado.

Cimentación y colocación segura

Los macizos elementos de soporte de aluminio requieren un sustrato nivelado y con capacidad de carga suficiente o una cimentación de hormigón dimensionada adecuadamente. El tamaño de la cimentación, el anclaje y la orientación deben adaptarse al peso de la instalación, sus dimensiones, las características del terreno y las cargas locales.

Nota sobre protección contra la intemperie

El tejadillo, el revestimiento lateral ajustado y las canaletas de desagüe favorecen la protección contra la intemperie. Las piezas postales deben introducirse completamente para que las tapas de inserción puedan cerrarse por completo.

BASIC Plus – robusto y modular

La construcción BASIC Plus se basa en acero inoxidable V2A y perfiles de aluminio macizo. La estructura modular facilita el montaje y el posterior intercambio de componentes individuales y está diseñada para una larga vida útil.

Product properties

Superficie/color	Negro intenso RAL 9005, Rojo púrpura RAL 3004, DB 703 mineral de hierro micáceo, RAL 7016 gris antracita, RAL de su elección (según tabla de colores), Aluminio gris RAL 9007, RAL 9016 blanco tráfico
Serie	BÁSICO
Número de botones de timbre	4 botones
Funciones	Interruptor de la luz, Puesto de interfonía
Caja de funciones preparada para el fabricante	GIRA, Busch Jaeger, Siedle, STR Electrónica, ELCOM, TCS, Ritto, ALGO, Telegärtner, Auerswald, Legrand Bticino, Comelite
Caja individual por volumen	Normal > 10 litros
Número de cajas	con 4 buzones
Etiquetado de nombres	Placa de identificación
Material de base	Aluminio AlMg3 W19, Acero inoxidable V2A 1.4301
Tipo de montaje	Independiente
Retirada de artículos	Parte delantera

Briefkasten Manufaktur Lippe GmbH
Werler Straße 60
32105 Bad Salzuflen

www.briefkasten-manufaktur.de
info@briefkasten-manufaktur.de
Tel.: +49 5222 807110

Geschäftsführer Oliver Woineck
Ust.ID.Nr. DE303690847
Handelsregister Amtsgericht Lemgo, HRB 8618

Dimensions

Altura de la caja individual en mm	110,0
Anchura de la caja individual en mm	300,0
Volumen en litros	12
Altura de la ranura para letras en mm	35,0
Anchura de la ranura para letras en mm	265,0
Altura del sistema de buzón en mm	660,0
Anchura del sistema de buzón en mm	300,0
Altura total en mm	1200,0 | 1600,0
Anchura total en mm	380,0 (sin placa de montaje) | 453,0 (con placa de montaje)
Profundidad en mm	435,0
Peso en kg	40
Condiciones de entrega	La entrega se realiza en bloques, elementos de soporte / buzón divididos

Dimension drawing

Briefkasten Manufaktur Lippe GmbH
Werler Straße 60
32105 Bad Salzuflen

www.briefkasten-manufaktur.de
info@briefkasten-manufaktur.de
Tel.: +49 5222 807110

Geschäftsführer Oliver Woineck
Ust.ID.Nr. DE303690847
Handelsregister Amtsgericht Lemgo, HRB 8618

Montagebohrungen

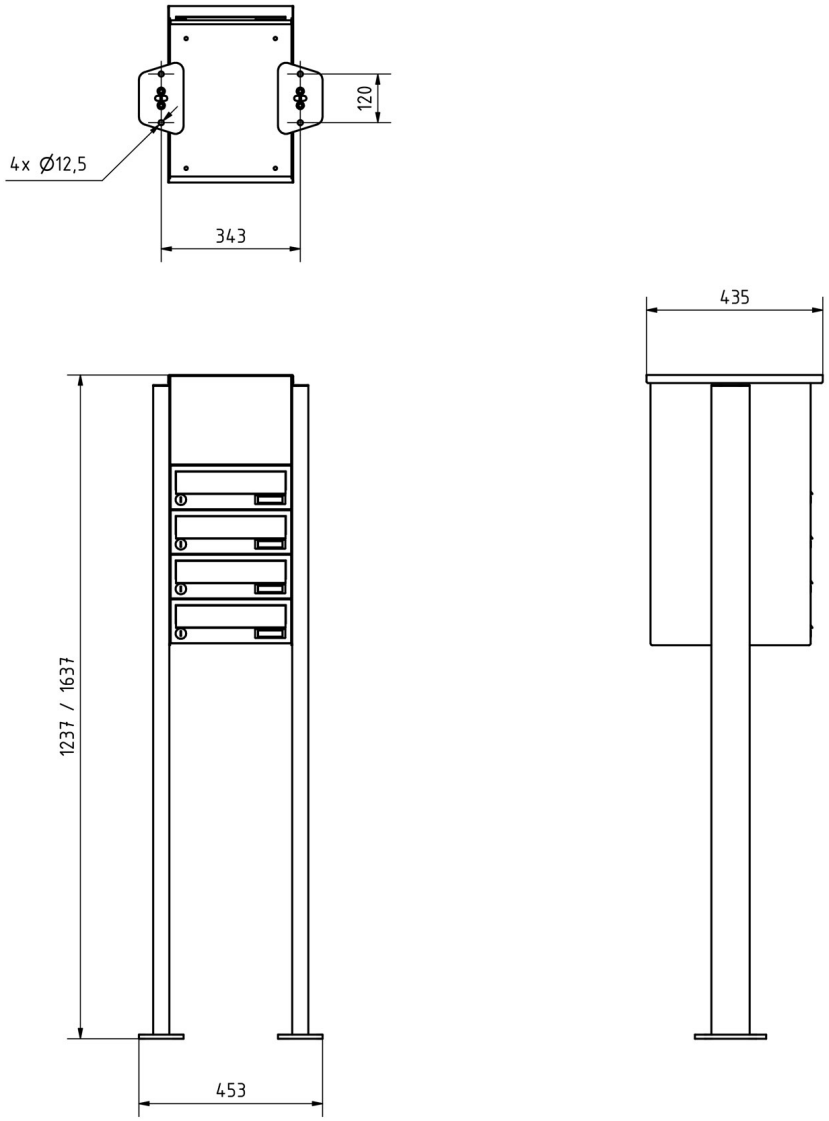

Briefkasten Manufaktur Lippe GmbH
Werler Straße 60
32105 Bad Salzuflen

www.briefkasten-manufaktur.de
info@briefkasten-manufaktur.de
Tel.: +49 5222 807110

Geschäftsführer Oliver Woineck
Ust.ID.Nr. DE303690847
Handelsregister Amtsgericht Lemgo, HRB 8618

More images



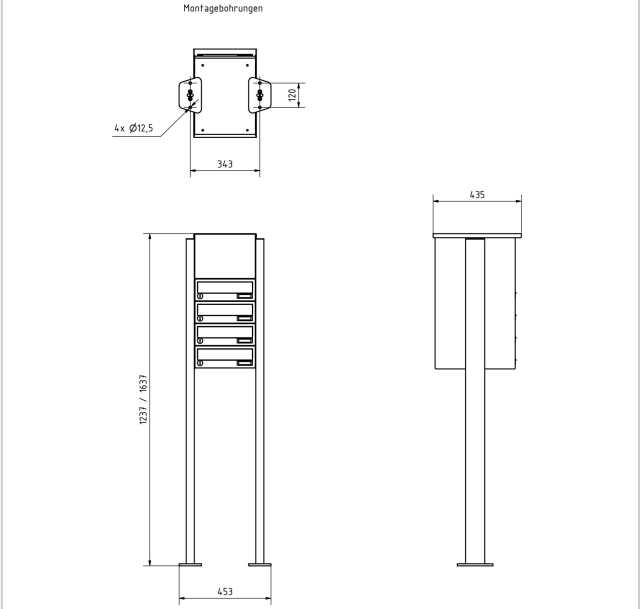





Briefkasten Manufaktur Lippe GmbH
Werler Straße 60
32105 Bad Salzuflen

www.briefkasten-manufaktur.de
info@briefkasten-manufaktur.de
Tel.: +49 5222 807110

Geschäftsführer Oliver Woineck
Ust.ID.Nr. DE303690847
Handelsregister Amtsgericht Lemgo, HRB 8618









Briefkasten Manufaktur Lippe GmbH
Werler Straße 60
32105 Bad Salzuflen

www.briefkasten-manufaktur.de
info@briefkasten-manufaktur.de
Tel.: +49 5222 807110

Geschäftsführer Oliver Woineck
Ust.ID.Nr. DE303690847
Handelsregister Amtsgericht Lemgo, HRB 8618



Briefkasten Manufaktur Lippe GmbH
Werler Straße 60
32105 Bad Salzuflen

www.briefkasten-manufaktur.de
info@briefkasten-manufaktur.de
Tel.: +49 5222 807110

Geschäftsführer Oliver Woineck
Ust.ID.Nr. DE303690847
Handelsregister Amtsgericht Lemgo, HRB 8618