Conjunto de 3 buzones GOETHE con 3 compartimentos para periódicos y otros objetos según la norma postal suiza – para empotrar – RAL a elegir

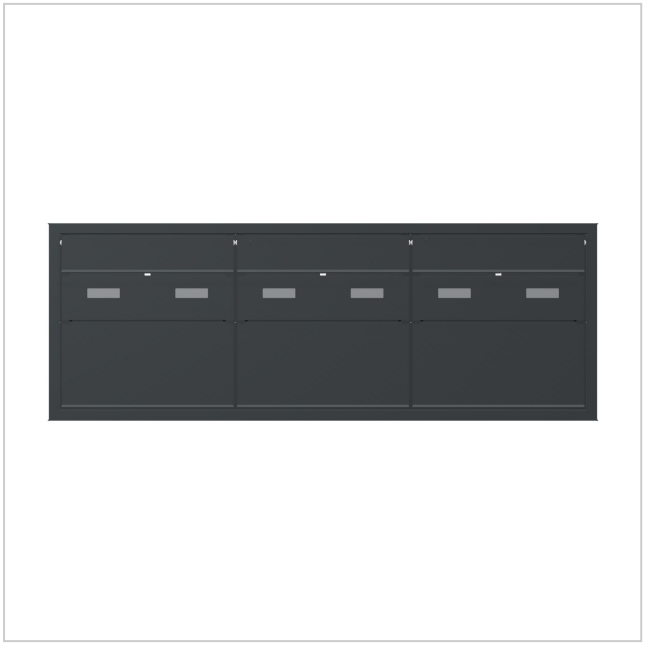

Product number BML3D-9F7CGPYPSC

Product description

Conjunto empotrado GOETHE para tres usuarios con cerraduras Push-Key y compartimentos independientes para periódicos y otros objetos

Este conjunto de buzones de la serie GOETHE combina tres buzones con tres compartimentos independientes para periódicos y otros objetos según la norma postal suiza. La versión para montaje empotrado incorpora un marco embellecedor y lleva un recubrimiento en polvo en el color RAL que elija.

Cada buzón está equipado con una cerradura Push-Key de llave diferente y dos placas para el nombre. Dispone de espacios separados con acceso frontal para la correspondencia y para depositar otros objetos.

Características de este conjunto de buzones

- Dimensiones exteriores totales del conjunto (ancho × alto × fondo): 1256 × 452 × 411 mm.
- 3 buzones y 3 módulos auxiliares como compartimentos para periódicos y otros objetos según la norma postal suiza; dimensiones exteriores de cada módulo (ancho × alto × fondo): 400 × 200 × 400 mm.
- Montaje empotrado con marco embellecedor de acero inoxidable V2A 1.4301 de 1,5 mm de espesor.
- Cuerpo de acero inoxidable 1.4016; paneles y marco de acero inoxidable V2A 1.4301.
- Superficie con recubrimiento en polvo en el color RAL que elija.
- Recogida de la correspondencia y acceso a los compartimentos para periódicos y otros objetos por la parte frontal.

Particularidades de este conjunto de buzones

Tres cerraduras Push-Key con llaves diferentes

Cada uno de los tres buzones dispone de una cerradura Push-Key puramente mecánica. Para abrirla, introduzca la llave sin girarla. Para cerrar, empuje la puerta hasta que quede cerrada.

Briefkasten Manufaktur Lippe GmbH
Werler Straße 60
32105 Bad Salzuflen

www.briefkasten-manufaktur.de
info@briefkasten-manufaktur.de
Tel.: +49 5222 807110

Geschäftsführer Oliver Woineck
Ust.ID.Nr. DE303690847
Handelsregister Amtsgericht Lemgo, HRB 8618

Cada cerradura tiene un número de llave individual y se suministra con dos llaves. Las cerraduras de los tres buzones utilizan llaves diferentes.

Dos placas para el nombre por buzón

El conjunto incluye un total de seis placas para el nombre BASIC de tipo 2, fabricadas en policarbonato transparente. Puede cambiar las etiquetas por la parte frontal.

El equipamiento seleccionado incluye la etiqueta «Publicidad no, gracias». Así, además de su nombre, puede colocar un aviso para indicar que no desea recibir publicidad.

Introducción y recogida de la correspondencia

Los buzones disponen de una tapa de entrada amortiguada para introducir la correspondencia de forma silenciosa, una junta de goma continua y un borde de evacuación del agua de lluvia. La ranura de entrada también admite sobres DIN-C4.

La disposición de la cerradura y de la puerta de recogida ayuda a evitar que la correspondencia caiga al abrirla. La altura de la ranura de entrada y el estrechamiento del conducto dificultan la extracción no autorizada a través de la ranura.

Compartimentos independientes para periódicos y otros objetos

Los tres compartimentos adicionales de acero inoxidable sirven para recibir periódicos y depositar otros objetos. Se abren de abajo hacia arriba.

Las dimensiones indicadas de los módulos son exteriores y no corresponden al espacio interior útil ni al tamaño de los paquetes que pueden alojar. Los compartimentos para periódicos y otros objetos no son buzones de paquetería con cierre de seguridad.

Marco embellecedor para el remate con la pared

El marco embellecedor cubre la unión entre el hueco de instalación y la superficie de la pared. Sirve de remate para el montaje empotrado y no es un tejadillo protector contra la lluvia.

Configurable a su medida

Diseñe su conjunto de buzones a juego con su hogar: con «Configurar ahora» puede adaptar esta configuración a sus preferencias.

- Acabado de los módulos: personalice el color en el configurador 3D con los colores disponibles para esta versión.
- Rotulación personalizada: diseñe las superficies previstas para ello con nombres, números de vivienda o los textos que desee. Las inscripciones mostradas son ejemplos y pueden sustituirse.
- Diseño tipográfico: elija entre las fuentes disponibles para la rotulación y ajuste su aspecto en el configurador.
- Equipamiento: añada o cambie los componentes compatibles con el conjunto entre las opciones disponibles.

Al realizar cambios personalizados, las dimensiones y el precio se recalculan en el configurador 3D según su selección.

Información importante

Protección contra el agua: una ubicación resguardada, preferiblemente bajo un tejadillo, ayuda a proteger su correspondencia. Los envíos deben introducirse por completo y la tapa de entrada debe quedar cerrada.

Montaje: compruebe la superficie de soporte y las condiciones de instalación teniendo en cuenta las dimensiones totales y las instrucciones de montaje.

Product properties

Serie	IR A
Protección de acceso	Cerradura de llave
Etiquetado de nombres	Placa de identificación
Material de base	Acero inoxidable V2A 1.4301, Acero inoxidable 1.4016 (acero inoxidable magnético)
Retirada de artículos	Parte delantera
Superficie/color	RAL de su elección (según tabla de colores)
Número de cajas	con 3 buzones
Tipo de montaje	Montaje empotrado

Briefkasten Manufaktur Lippe GmbH
Werler Straße 60
32105 Bad Salzuflen

www.briefkasten-manufaktur.de
info@briefkasten-manufaktur.de
Tel.: +49 5222 807110

Geschäftsführer Oliver Woineck
Ust.ID.Nr. DE303690847
Handelsregister Amtsgericht Lemgo, HRB 8618

Dimensions

Altura de la caja individual en mm	200
Anchura de la caja individual en mm	400
Altura total en mm	452
Anchura total en mm	1256
Profundidad en mm	411

Dimension drawing

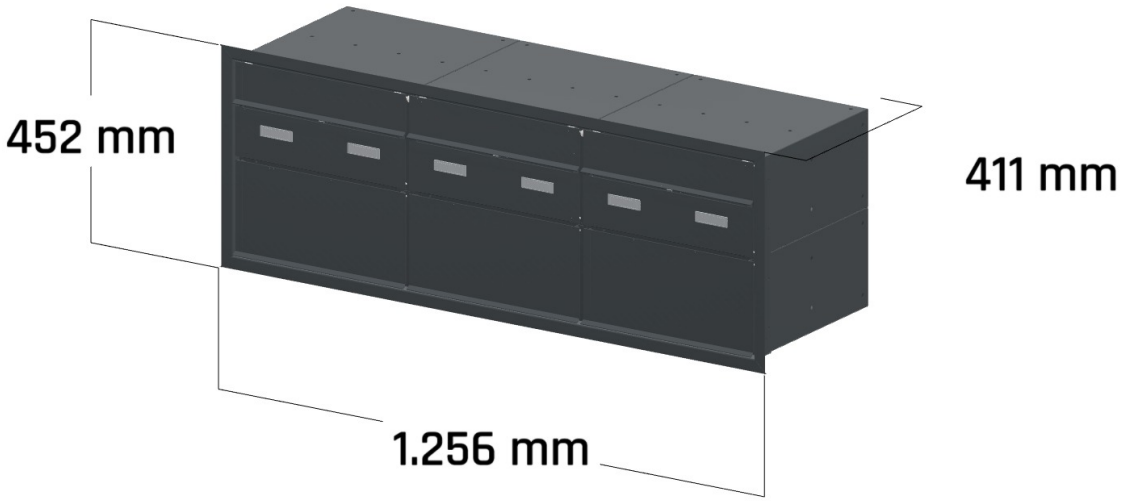

Briefkasten Manufaktur Lippe GmbH
Werler Straße 60
32105 Bad Salzuflen

www.briefkasten-manufaktur.de
info@briefkasten-manufaktur.de
Tel.: +49 5222 807110

Geschäftsführer Oliver Woineck
Ust.ID.Nr. DE303690847
Handelsregister Amtsgericht Lemgo, HRB 8618

More images



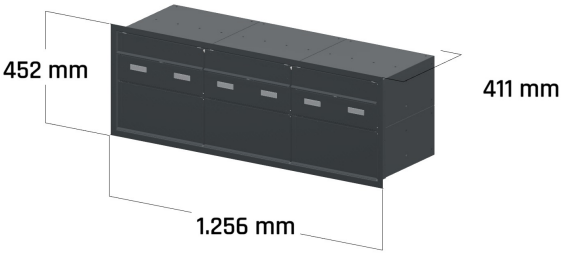





Briefkasten Manufaktur Lippe GmbH
Werler Straße 60
32105 Bad Salzuflen

www.briefkasten-manufaktur.de
info@briefkasten-manufaktur.de
Tel.: +49 5222 807110

Geschäftsführer Oliver Woineck
Ust.ID.Nr. DE303690847
Handelsregister Amtsgericht Lemgo, HRB 8618