Buzón empotrado BASIC 382U UP - RAL 7016 gris antracita | RAL 7016 gris antracita textura fina mate | 100 mm de profundidad | con 1 buzón



Product number 382U-7016-1-100

Product description

Buzón empotrado BASIC 382U UP - RAL 7016 gris antracita

Buzón empotrado moderno - fabricado en Alemania por Briefkasten Manufaktur.

El buzón está hecho de acero galvanizado, pintado con polvo en gris antracita RAL 7016. La fabricación de muy alta calidad y el concepto bien pensado convierten este buzón empotrado en uno de nuestros más vendidos. Un borde de desagüe para una protección óptima contra el agua, una lengüeta de goma continua para un depósito silencioso, la placa de nombre intercambiable y sólida, una práctica barra de sujeción del correo y la cerradura muy robusta distinguen a este buzón empotrado. El marco empotrado de acero inoxidable V2A está equipado con una junta de gomaespuma y garantiza una larga durabilidad.

Gracias a su diseño, la autoinstalación resulta sencilla.

- Buzón empotrado de acero galvanizado, pintado con polvo en gris antracita RAL 7016.
- La unidad se fabrica en Briefkasten Manufaktur. Fabricación alemana de calidad "Made in Germany".
- El buzón cumple con la norma DIN/EN 13724. Tamaño de entrada (3,5 cm x 32,5 cm) para C4 horizontal; aquí caben también cartas grandes sin doblarse.
- Tapa de entrada con junta de goma amortiguadora de ruido para una introducción del correo muy silenciosa.
- La puerta se abre de izquierda a derecha.
- Incluye 2 llaves con número de llave, placa de nombre intercambiable (Tipo 2) debajo de la tapa de la ranura y barra de sujeción del correo.
- Gran capacidad gracias a la profundidad opcional del buzón +50 mm = aprox. 17 l. Adecuado para empresas y hogares con un volumen de correo muy grande.
- Marco de remate para revestimiento en perfil angular de acero inoxidable 25 x 58 mm, pintado con polvo en color RAL.

Información importante:

Briefkasten Manufaktur Lippe GmbH
Werler Straße 60
32105 Bad Salzuflen

www.briefkasten-manufaktur.de
info@briefkasten-manufaktur.de
Tel.: +49 5222 807110

Geschäftsführer Oliver Woineck
Ust.ID.Nr. DE303690847
Handelsregister Amtsgericht Lemgo, HRB 8618

El correo solo está protegido contra la humedad y la suciedad cuando se ha introducido completamente y la tapa está cerrada. Bajo determinadas condiciones meteorológicas extremas puede entrar agua (según DIN EN 13724 hasta 1 cm³). Esto no es motivo de reclamación.

Product properties

Material de base	Acero galvanizado
Serie	BÁSICO
Caja individual por volumen	Normal > 10 litros
Etiquetado de nombres	Placa de identificación
Superficie/color	RAL 7016 gris antracita
Retirada de artículos	Parte delantera
Número de cajas	con 1 buzón
Tipo de montaje	Montaje empotrado

Dimensions

Altura de la caja individual en mm	330,0
Anchura de la caja individual en mm	355,0
Volumen en litros	12,0 | 17,0
Altura de la ranura para letras en mm	35,0
Anchura de la ranura para letras en mm	325,0
Altura del sistema de buzón en mm	380,0
Anchura del sistema de buzón en mm	405,0
Anchura total en mm	405,0
Profundidad en mm	100,0 | 150,0
Peso en kg	6
Condiciones de entrega	Se entrega completamente montado.

Briefkasten Manufaktur Lippe GmbH
Werler Straße 60
32105 Bad Salzuflen

www.briefkasten-manufaktur.de
info@briefkasten-manufaktur.de
Tel.: +49 5222 807110

Geschäftsführer Oliver Woineck
Ust.ID.Nr. DE303690847
Handelsregister Amtsgericht Lemgo, HRB 8618

More images







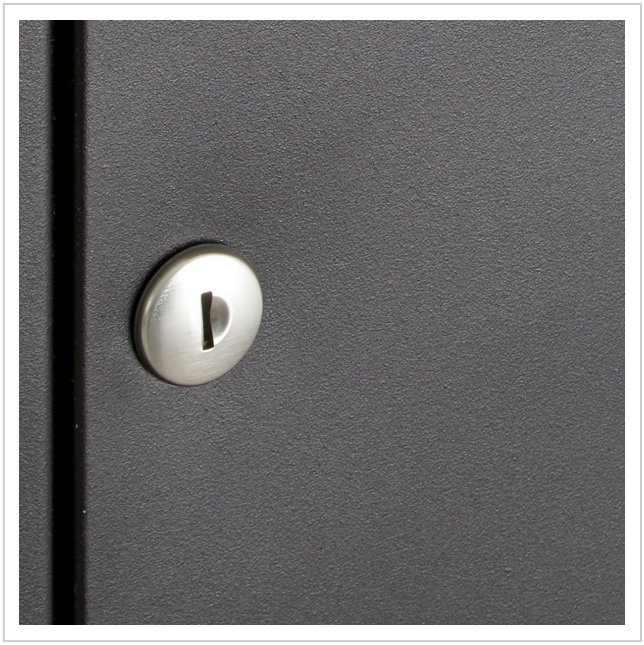

Briefkasten Manufaktur Lippe GmbH
Werler Straße 60
32105 Bad Salzuflen

www.briefkasten-manufaktur.de
info@briefkasten-manufaktur.de
Tel.: +49 5222 807110

Geschäftsführer Oliver Woineck
Ust.ID.Nr. DE303690847
Handelsregister Amtsgericht Lemgo, HRB 8618



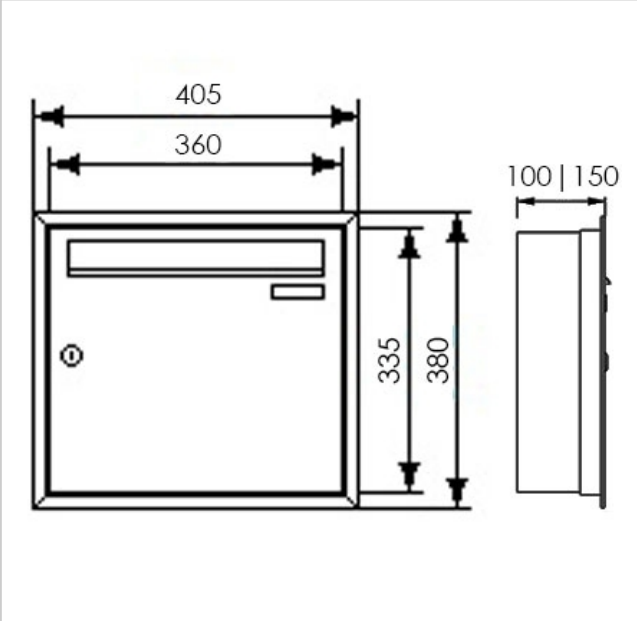



Briefkasten Manufaktur Lippe GmbH
Werler Straße 60
32105 Bad Salzuflen

www.briefkasten-manufaktur.de
info@briefkasten-manufaktur.de
Tel.: +49 5222 807110

Geschäftsführer Oliver Woineck
Ust.ID.Nr. DE303690847
Handelsregister Amtsgericht Lemgo, HRB 8618