Conjunto de buzones independiente de 6 unidades (2x3) GOETHE ST-Q-400 - RAL a elección | 400 mm de profundidad | con 6 buzones (2x3)



Product number 215-STQ-6-400

Product description

Conjunto de 6 buzones 2x3 autoportante GOETHE ST-Q-400 - RAL a elección

Conjunto de buzones autoportante de 6 módulos con buzones horizontales de 400 mm de profundidad y elegantes elementos de soporte rectangulares. El moderno buzón GOETHE es ideal para entradas exigentes. Su diseño lineal sin cerradura visible le confiere una apariencia especialmente elegante.

Las dimensiones de cada buzón permiten una capacidad de aprox. 32 litros; la amplia boca de entrada garantiza que, incluso los sobres DIN-C4 y las revistas o la correspondencia tras una ausencia de varios días, no queden arrugados. La innovadora cerradura Push-Key está oculta en el interior del buzón. La llave sólo se inserta en la apertura existente (no es necesario girarla) y la puerta se abre. Con la disposición de la cerradura, este buzón está diseñado de modo que la puerta de recogida impide que la correspondencia le caiga encima. Gracias al reborde para el desagüe, la correspondencia interior queda óptimamente protegida frente a las inclemencias del tiempo. La tapa de entrada está equipada con amortiguadores de eje de alta calidad, por lo que se garantiza un cierre silencioso y no hay ruidos molestos causados por las condiciones meteorológicas. Las placas de nombre intercambiables de plexiglás se manejan cómodamente desde el frontal; para una óptica óptima recomendamos la placa de nombre a ras con grabado láser (ver Accesorios). La segunda placa de nombre está equipada con el inserto Publicidad Sí/No.

Los conjuntos de buzones de la colección GOETHE se caracterizan por el uso consecuente de acero inoxidable y aluminio. El resultado es una gran durabilidad y sostenibilidad. La construcción ha sido desarrollada por nuestros propios ingenieros con vistas a una elevada flexibilidad y modularidad, un montaje de Piezas de repuesto sencillo y una instalación por parte del cliente sin complicaciones. Para todos los conjuntos GOETHE, las Piezas de repuesto están disponibles directamente en nuestra tienda.

Gracias al diseño, la instalación por parte del cliente resulta sencilla.

Modelo de utilidad protegido según el expediente del DPMA DE: 20 2021 101 679.5

Briefkasten Manufaktur Lippe GmbH
Werler Straße 60
32105 Bad Salzuflen

www.briefkasten-manufaktur.de
info@briefkasten-manufaktur.de
Tel.: +49 5222 807110

Geschäftsführer Oliver Woineck
Ust.ID.Nr. DE303690847
Handelsregister Amtsgericht Lemgo, HRB 8618

- Buzón de pie de 6 unidades en acero inoxidable y aluminio.
- Buzones en acero inoxidable 1.4016 (acero inoxidable magnético), recubiertos con pintura en polvo en RAL a elección.
- Fabricación de calidad - Made in Germany by Briefkasten Manufaktur Lippe.
- Innovadora cerradura Push-Key con 2 llaves por unidad.
- La introducción y la extracción del correo se realizan por el frontal. Tapa de entrada con amortiguadores de eje de alta calidad para una introducción del correo muy silenciosa.
- Los buzones cumplen la norma DIN/EN 13724. Tamaño de la abertura (3,5 cm x 36,0 cm) para C4 en horizontal; aquí también caben sobres grandes sin doblarse.
- Las puertas de extracción se abren de arriba hacia abajo. Así el correo no le caerá encima.
- Placa de nombre de plexiglás para la inscripción del nombre y segunda placa con inserto Publicidad Sí/No por unidad.
- Protección óptima contra la lluvia gracias a los rebordes de desagüe y a un tejadillo de 3 mm de aluminio AlMg3 W19, recubierto con pintura en polvo en RAL a elección.
- Revestimiento lateral de 3 mm de aluminio AlMg3 W19, recubierto con pintura en polvo en RAL a elección.
- Panel trasero de 1 mm de acero inoxidable V2A 1.4301, recubierto con pintura en polvo en RAL a elección.
- Las columnas de soporte B 40 mm x T 80 mm están fabricadas en acero inoxidable de 2 mm V2A 1.4301, recubiertas con pintura en polvo en color RAL, para empotrar en hormigón o para montaje atornillado.

Información importante:

Para lograr una protección óptima contra el agua de su correspondencia, el buzón o el conjunto de buzones debería colocarse preferentemente bajo un alero.

La correspondencia sólo está protegida frente al agua si se deposita completamente en el buzón y la tapa de entrada está cerrada. El correo parcialmente introducido permite la entrada de humedad y suciedad en el buzón. Esta instalación está protegida contra la entrada de agua según DIN EN 13724. La entrada de agua no constituye motivo de reclamación.

Product properties

Superficie/color	Negro intenso RAL 9005, Rojo púrpura RAL 3004, DB 703 mineral de hierro micáceo, RAL 7016 gris antracita, RAL de su elección (según tabla de colores), Aluminio gris RAL 9007, RAL 9016 blanco tráfico
Serie	IR A
Número de cajas	con 6 buzones
Etiquetado de nombres	Placa de identificación
Material de base	Aluminio AlMg3 W19, Acero inoxidable V2A 1.4301, Acero inoxidable 1.4016 (acero inoxidable magnético)
Tipo de montaje	Independiente
Retirada de artículos	Parte delantera
Caja individual por volumen	Grande > 16 litros

Briefkasten Manufaktur Lippe GmbH
Werler Straße 60
32105 Bad Salzuflen

www.briefkasten-manufaktur.de
info@briefkasten-manufaktur.de
Tel.: +49 5222 807110

Geschäftsführer Oliver Woineck
Ust.ID.Nr. DE303690847
Handelsregister Amtsgericht Lemgo, HRB 8618

Dimensions

Anchura en mm	1
Altura en mm	1
Altura de la caja individual en mm	200,0
Anchura de la caja individual en mm	400,0
Volumen en litros	32
Altura de la ranura para letras en mm	35,0
Anchura de la ranura para letras en mm	360,0
Altura del sistema de buzón en mm	600,0
Anchura del sistema de buzón en mm	800,0
Altura total en mm	1200,0 | 1500,0 | 1700,0 + 23,0
Anchura total en mm	888,0
Profundidad en mm	400,0 + 25,0 Techo de lluvia
Peso en kg	85
Condiciones de entrega	Se suministra en bloques, elementos de soporte / buzón divididos

Dimension drawing

Briefkasten Manufaktur Lippe GmbH
Werler Straße 60
32105 Bad Salzuflen

www.briefkasten-manufaktur.de
info@briefkasten-manufaktur.de
Tel.: +49 5222 807110

Geschäftsführer Oliver Woineck
Ust.ID.Nr. DE303690847
Handelsregister Amtsgericht Lemgo, HRB 8618

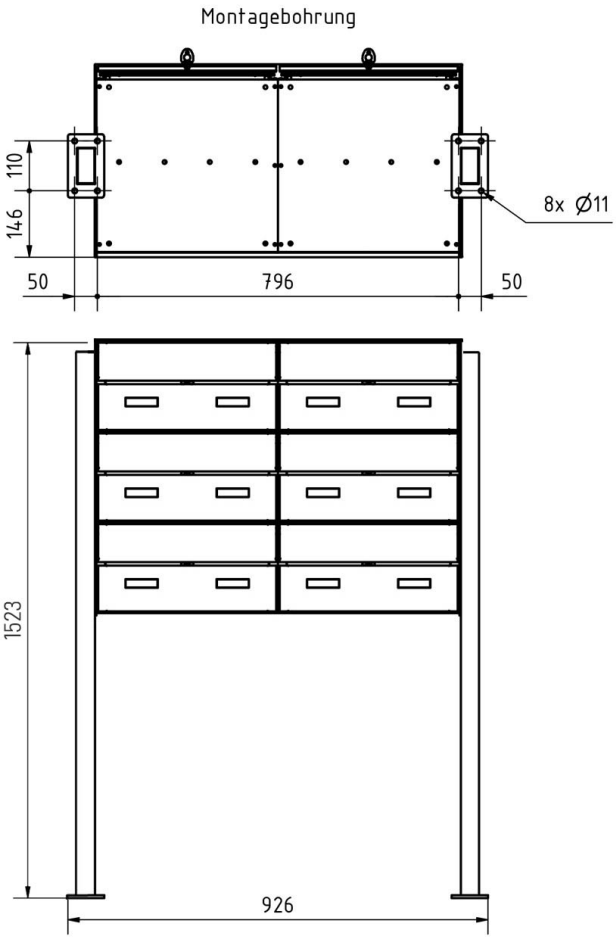

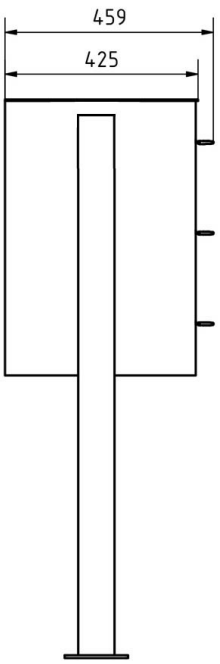

Briefkasten Manufaktur Lippe GmbH
Werler Straße 60
32105 Bad Salzuflen

www.briefkasten-manufaktur.de
info@briefkasten-manufaktur.de
Tel.: +49 5222 807110

Geschäftsführer Oliver Woineck
Ust.ID.Nr. DE303690847
Handelsregister Amtsgericht Lemgo, HRB 8618

More images







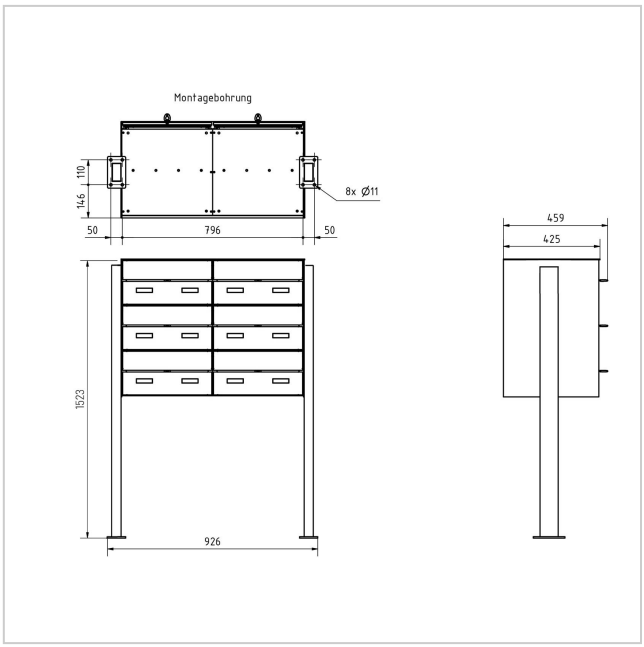

Briefkasten Manufaktur Lippe GmbH
Werler Straße 60
32105 Bad Salzuflen

www.briefkasten-manufaktur.de
info@briefkasten-manufaktur.de
Tel.: +49 5222 807110

Geschäftsführer Oliver Woineck
Ust.ID.Nr. DE303690847
Handelsregister Amtsgericht Lemgo, HRB 8618







Briefkasten Manufaktur Lippe GmbH
Werler Straße 60
32105 Bad Salzuflen

www.briefkasten-manufaktur.de
info@briefkasten-manufaktur.de
Tel.: +49 5222 807110

Geschäftsführer Oliver Woineck
Ust.ID.Nr. DE303690847
Handelsregister Amtsgericht Lemgo, HRB 8618