Sistema de buzón empotrado de 4 piezas de acero inoxidable BASIC Plus 382XU UP con buzón de timbre en el lateral | Enlaces | 100 mm de profundidad | Acero inoxidable, cepillado | con 4 buzones



Product number 382XU-VA-4-SPS-L-100

Product description

4er Edelstahl Unterputz Briefkastenanlage BASIC Plus 382XU UP mit Klingelkasten seitlich - Edelstahl geschliffen

Moderno buzón empotrado para 4 viviendas - fabricado en Alemania por Briefkasten Manufaktur.

El buzón está fabricado completamente en acero inoxidable V2A, pulido. El acabado de muy alta calidad y el concepto bien pensado hacen de este buzón empotrado uno de nuestros más vendidos. Un borde de desagüe para una protección óptima contra el agua, una lengüeta continua de goma para una introducción silenciosa, la placa de nombre intercambiable y sólida, una práctica barra retenedora del correo y la cerradura muy robusta caracterizan este buzón empotrado. El marco empotrado de acero inoxidable V2A está equipado con una junta de goma espumosa (Moosgummi) y garantiza una muy larga durabilidad.

Las instalaciones de buzones de la colección BASIC Plus se caracterizan por el uso consecuente de acero inoxidable V2A. El resultado es una muy alta durabilidad y sostenibilidad. La construcción ha sido desarrollada por nuestros propios ingenieros con vistas a una gran flexibilidad y modularidad, un montaje de repuestos sencillo y una autoinstalación sin complicaciones. Para todas las instalaciones BASIC Plus las piezas de repuesto están disponibles directamente.

Briefkasten Manufaktur Lippe GmbH
Werler Straße 60
32105 Bad Salzuflen

www.briefkasten-manufaktur.de
info@briefkasten-manufaktur.de
Tel.: +49 5222 807110

Geschäftsführer Oliver Woineck
Ust.ID.Nr. DE303690847
Handelsregister Amtsgericht Lemgo, HRB 8618

- **Instalación de 4 buzones empotrados completamente en acero inoxidable V2A 1.4301, pulido, grano 240**
- La instalación es fabricada por Briefkasten Manufaktur. Fabricación de calidad alemana "Made in Germany".
- Los buzones cumplen la norma DIN/EN 13724. Tamaño de la boca (3,5 cm x 32,5 cm) para C4 apaisado; aquí caben también cartas grandes sin doblarse.
- Solapa de entrada con junta de goma amortiguadora de ruido para una introducción del correo muy silenciosa.
- La puerta se abre de izquierda a derecha.
- Incluye 2 llaves con número de llave, placa de nombre intercambiable (Tipo 2) bajo la solapa de entrada y barra retenedora del correo.
- Gran capacidad gracias a la profundidad opcional del buzón +50 mm = aprox. 17 l. Adecuado para empresas y hogares con un volumen de correo muy grande.
- **Caja de timbre en acero inoxidable V2A, pulido, grano 240**
- Perforación para interfono con adaptador universal. (Sistema de interfono intercambiable/altavoz empotrable no incluidos). Opcionalmente también sin perforación para interfono.
- El adaptador universal es apto para todos los altavoces empotrables comerciales habituales (Siedle, Ritto, TCS, Busch-Jäger, Gira, Legrand Bticino, ELCOM, Auerswald, Comelit y muchos más).
- Pulsador de timbre redondo en acero inoxidable Tipo: Grothe Protact, máx. 24 V AC/DC, 1,5 A, IP 54 (limitación de la fuerza de presión).
- Antivandálico - La placa de nombre es resistente a impactos y golpes, el plástico es difícilmente inflamable.
- Marco de cubierta para enlucido fabricado con perfil angular de acero inoxidable 25 x 58 mm, pulido, grano 240.

Información importante

Preparación para cámara o interfono

Los sistemas de interfono deben ser conectados por un instalador eléctrico. Para la planificación, el montaje y la instalación póngase en manos del instalador eléctrico de su confianza.

Protección contra el agua

El correo solo está protegido contra la humedad y la suciedad cuando se deposita completamente y la solapa está cerrada. En determinadas condiciones meteorológicas extremas puede entrar agua (según DIN EN 13724 hasta 1 cm^3). Esto no constituye motivo de reclamación.

Briefkasten Manufaktur Lippe GmbH
Werler Straße 60
32105 Bad Salzuflen

www.briefkasten-manufaktur.de
info@briefkasten-manufaktur.de
Tel.: +49 5222 807110

Geschäftsführer Oliver Woineck
Ust.ID.Nr. DE303690847
Handelsregister Amtsgericht Lemgo, HRB 8618

Product properties

Serie	BÁSICO
Número de botones de timbre	4 botones
Funciones	Interruptor de la luz, Puesto de interfonía
Caja de funciones preparada para el fabricante	GIRA, Busch Jaeger, Siedle, STR Electrónica, ELCOM, TCS, Ritto, ALGO, Telegärtner, Auerswald, Legrand Bticino, Comelite
Caja individual por volumen	Normal > 10 litros
Número de cajas	con 4 buzones
Etiquetado de nombres	Placa de identificación
Material de base	Acero inoxidable V2A 1.4301
Retirada de artículos	Parte delantera
Superficie/color	Suelo
Tipo de montaje	Montaje empotrado

Dimensions

Altura de la caja individual en mm	330,0
Anchura de la caja individual en mm	355,0
Volumen en litros	12,0 | 17,0
Altura de la ranura para letras en mm	35,0
Anchura de la ranura para letras en mm	325,0
Altura del sistema de buzón en mm	710,0
Anchura del sistema de buzón en mm	930,0
Anchura total en mm	930,0
Profundidad en mm	100,0 | 150,0
Peso en kg	34
Condiciones de entrega	La entrega se realiza completamente montada.

Briefkasten Manufaktur Lippe GmbH
Werler Straße 60
32105 Bad Salzuflen

www.briefkasten-manufaktur.de
info@briefkasten-manufaktur.de
Tel.: +49 5222 807110

Geschäftsführer Oliver Woineck
Ust.ID.Nr. DE303690847
Handelsregister Amtsgericht Lemgo, HRB 8618

More images

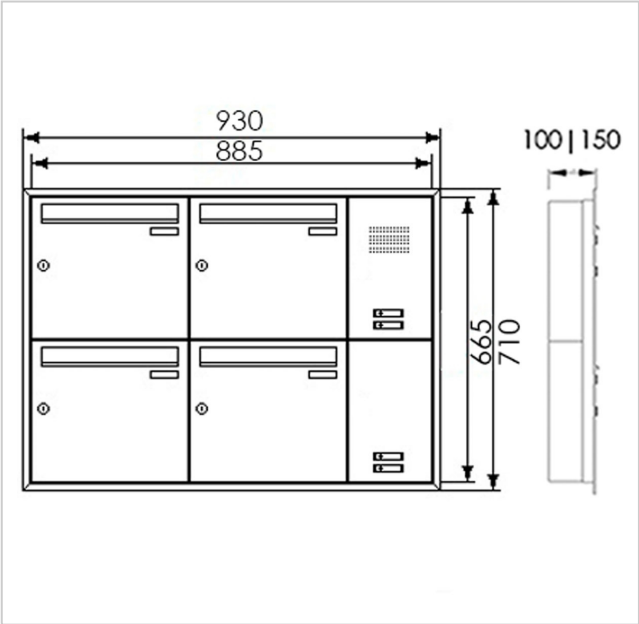







Briefkasten Manufaktur Lippe GmbH
Werler Straße 60
32105 Bad Salzuflen

www.briefkasten-manufaktur.de
info@briefkasten-manufaktur.de
Tel.: +49 5222 807110

Geschäftsführer Oliver Woineck
Ust.ID.Nr. DE303690847
Handelsregister Amtsgericht Lemgo, HRB 8618









Briefkasten Manufaktur Lippe GmbH
Werler Straße 60
32105 Bad Salzuflen

www.briefkasten-manufaktur.de
info@briefkasten-manufaktur.de
Tel.: +49 5222 807110

Geschäftsführer Oliver Woineck
Ust.ID.Nr. DE303690847
Handelsregister Amtsgericht Lemgo, HRB 8618