5er 2x3 acero inoxidable sistema de buzón empotrado BASIC Plus 382XU UP - acero inoxidable pulido - 5 partes | 100 mm de profundidad | con 5 buzones (2x3) | Acero inoxidable, cepillado



Product number 382XU-VA-5S-100

Product description

Instalación de buzones empotrados 5er 2x3 de acero inoxidable BASIC Plus 382XU UP - Acero inoxidable cepillado - 5 viviendas

Buzón empotrado moderno para 5 viviendas - fabricado en Alemania por Briefkasten Manufaktur.

El buzón está completamente fabricado en acero inoxidable V2A, acabado cepillado. La fabricación de muy alta calidad y el concepto bien pensado convierten este buzón empotrado en uno de nuestros superventas. Un borde de desagüe para una protección óptima contra el agua, un labio de goma continuo para una introducción silenciosa, la sólida placa de nombre intercambiable, un práctico soporte retenedor del correo y la cerradura muy robusta distinguen a este buzón empotrado. El marco empotrado de acero inoxidable V2A está equipado con una junta de gomaespuma y garantiza una muy alta durabilidad.

Las instalaciones de buzones de la colección BASIC Plus se caracterizan por el uso consecuente de acero inoxidable V2A. El resultado es una muy alta durabilidad y sostenibilidad. La construcción ha sido desarrollada por nuestros propios ingenieros teniendo en cuenta la alta flexibilidad y modularidad, el fácil montaje de piezas de repuesto y una sencilla autoinstalación. Para todas las instalaciones BASIC Plus las piezas de repuesto están disponibles directamente.

Briefkasten Manufaktur Lippe GmbH
Werler Straße 60
32105 Bad Salzuflen

www.briefkasten-manufaktur.de
info@briefkasten-manufaktur.de
Tel.: +49 5222 807110

Geschäftsführer Oliver Woineck
Ust.ID.Nr. DE303690847
Handelsregister Amtsgericht Lemgo, HRB 8618

- Instalación de buzones empotrados de 5 plazas completamente en acero inoxidable V2A 1.4301, acabado cepillado grano 240.
- La instalación se fabrica en Briefkasten Manufaktur. Fabricación de calidad alemana "Made in Germany".
- Los buzones cumplen la norma DIN/EN 13724. Tamaño de la abertura de inserción (3,5 cm x 32,5 cm) para C4 en horizontal; aquí también caben cartas grandes sin doblarlas.
- Tapa de inserción con junta de goma amortiguadora de ruido para una introducción del correo muy silenciosa.
- La puerta se abre de izquierda a derecha.
- Incluye 2 llaves con número de llave, placa de nombre intercambiable (Tipo 2) bajo la tapa de inserción y barra retenedora del correo.
- Grande capacidad gracias a la profundidad opcional del buzón +50 mm = aprox. 17 l. Adecuado para empresas y hogares con un volumen de correo muy alto.
- Marco de cubierta para enlucido hecho de perfil angular de acero inoxidable 25 x 58 mm, acabado cepillado grano 240.

Información importante:

El correo solo está protegido contra la humedad y la suciedad si la introducción se realiza completamente y la tapa está cerrada. En determinadas condiciones meteorológicas extremas aún puede entrar agua (según DIN EN 13724 hasta 1 ccm). Esto no constituye motivo de reclamación.

Product properties

Serie	BÁSICO
Caja individual por volumen	Normal > 10 litros
Etiquetado de nombres	Placa de identificación
Material de base	Acero inoxidable V2A 1.4301
Número de casa	Número de casa grabado con láser
Retirada de artículos	Parte delantera
Número de cajas	con 5 buzones
Superficie/color	Suelo
Tipo de montaje	Montaje empotrado

Briefkasten Manufaktur Lippe GmbH
Werler Straße 60
32105 Bad Salzuflen

www.briefkasten-manufaktur.de
info@briefkasten-manufaktur.de
Tel.: +49 5222 807110

Geschäftsführer Oliver Woineck
Ust.ID.Nr. DE303690847
Handelsregister Amtsgericht Lemgo, HRB 8618

Dimensions

Altura de la caja individual en mm	330,0
Anchura de la caja individual en mm	355,0
Volumen en litros	12,0 | 17,0
Altura de la ranura para letras en mm	35,0
Anchura de la ranura para letras en mm	325,0
Altura del sistema de buzón en mm	1040,0
Anchura del sistema de buzón en mm	760,0
Profundidad en mm	100,0 | 150,0
Peso en kg	32
Condiciones de entrega	Se entrega completamente montado.

Briefkasten Manufaktur Lippe GmbH
Werler Straße 60
32105 Bad Salzuflen

www.briefkasten-manufaktur.de
info@briefkasten-manufaktur.de
Tel.: +49 5222 807110

Geschäftsführer Oliver Woineck
Ust.ID.Nr. DE303690847
Handelsregister Amtsgericht Lemgo, HRB 8618

More images









Briefkasten Manufaktur Lippe GmbH
Werler Straße 60
32105 Bad Salzuflen

www.briefkasten-manufaktur.de
info@briefkasten-manufaktur.de
Tel.: +49 5222 807110

Geschäftsführer Oliver Woineck
Ust.ID.Nr. DE303690847
Handelsregister Amtsgericht Lemgo, HRB 8618

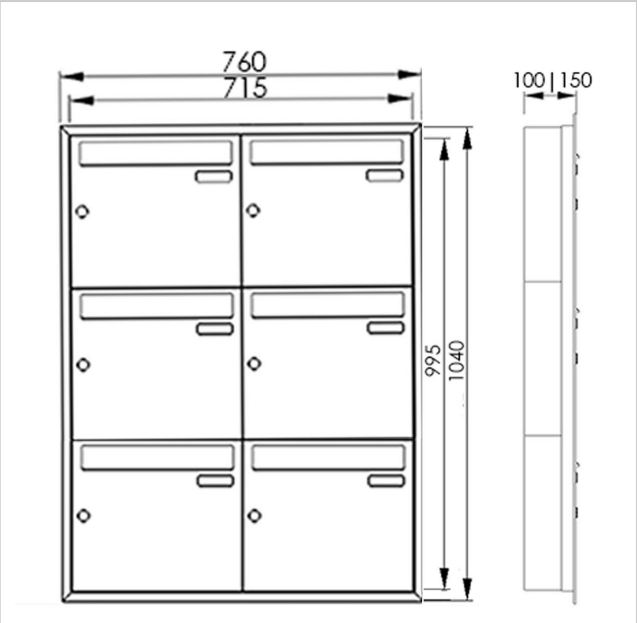



Briefkasten Manufaktur Lippe GmbH
Werler Straße 60
32105 Bad Salzuflen

www.briefkasten-manufaktur.de
info@briefkasten-manufaktur.de
Tel.: +49 5222 807110

Geschäftsführer Oliver Woineck
Ust.ID.Nr. DE303690847
Handelsregister Amtsgericht Lemgo, HRB 8618