Buzón KANT Edition con compartimento para periódicos - Design Elegance 6 - RAL 9007 gris aluminio | RAL 9007 gris aluminio textura fina mate



Product number 303-E6-9007VA-AP

Product description

Buzón KANT Edition con compartimento para periódicos - Design Elegance 6 - RAL 9007 gris aluminio

El buzón KANT Edition combina **diseño elegante** y comodidad funcional en un solo producto. Su diseño minimalista con cerradura invisible y posibilidad de rotulación de estilo encaja perfectamente en entornos residenciales modernos. Confíe en la **calidad duradera** gracias a nuestra excelente selección de materiales y a un trabajo de precisión.

La generosa capacidad de aproximadamente 12 litros y la boca de inserción superior garantizan correspondencia sin arrugas, incluso para sobres DIN-C4 y revistas. Para mayor comodidad, el buzón está equipado con **amortiguadores de eje de alta calidad** que permiten un cierre suave y silencioso de la tapa de la ranura. El compartimento para periódicos de este buzón ofrece la máxima funcionalidad con posibilidad de uso por ambos lados, ideal para la vida moderna. En el suministro se incluye una tapa de cierre montable posteriormente que le ofrece la posibilidad de cerrar de forma fiable el lado expuesto a la intemperie.

Gracias a su diseño, el montaje por su parte resulta sencillo.

Briefkasten Manufaktur Lippe GmbH
Werler Straße 60
32105 Bad Salzuflen

www.briefkasten-manufaktur.de
info@briefkasten-manufaktur.de
Tel.: +49 5222 807110

Geschäftsführer Oliver Woineck
Ust.ID.Nr. DE303690847
Handelsregister Amtsgericht Lemgo, HRB 8618

- Buzón de superficie fabricado con alta calidad en acero galvanizado, pintado en polvo en RAL 9007 gris aluminio, estructura fina mate.
- Design Elegance 6: embellecedor de acero inoxidable y delgada tira de acero inoxidable, pulidos con grano 240.
- La puerta se abre de arriba hacia abajo.
- Inserción desde arriba, tapa de la ranura con amortiguadores de eje de alta calidad para un cierre silencioso.
- Incluye 2 llaves con número de llave.
- El buzón cumple la norma DIN/EN 13724. Tamaño de la abertura de entrada (3,5 cm x 33,5 cm) para C4 en posición horizontal; aquí también caben cartas grandes sin doblarse.
- Compartimento para periódicos (BH 360x110mm) en acero galvanizado, pintado en polvo en RAL 9007 gris aluminio, estructura fina mate. Accesible por ambos lados (1x tapa de cierre incluida).
- Grabado láser individual resistente a los rayos UV y a las inclemencias meteorológicas.
- Para montaje en pared en superficie, incluye tornillería de montaje.

Información importante:

Para lograr una protección óptima contra el agua de su correspondencia, el buzón o la instalación de buzones debería situarse, siempre que sea posible, bajo un alero.

El envío solo está protegido contra el agua cuando se deposita completamente dentro del buzón y la tapa de la ranura está cerrada. El correo introducido de forma incompleta permite la entrada de humedad y suciedad en el buzón. Esta instalación está protegida contra la entrada de agua según la norma DIN EN 13724. La entrada de agua no constituye motivo de reclamación.

Product properties

Material de base	Acero galvanizado, Acero inoxidable V2A 1.4301
Superficie/color	Negro intenso RAL 9005, Suelo
Serie	KANT
Funciones	Perchero
Caja individual por volumen	Normal > 10 litros
Número de casa	Número de casa grabado con láser
Etiquetado de nombres	Etiquetado de nombres como grabado láser
Retirada de artículos	Parte delantera
Número de cajas	con 1 buzón
Tipo de montaje	Montaje en superficie

Briefkasten Manufaktur Lippe GmbH
Werler Straße 60
32105 Bad Salzuflen

www.briefkasten-manufaktur.de
info@briefkasten-manufaktur.de
Tel.: +49 5222 807110

Geschäftsführer Oliver Woineck
Ust.ID.Nr. DE303690847
Handelsregister Amtsgericht Lemgo, HRB 8618

Dimensions

Altura de la caja individual en mm	BK 280,0 | ZF 110,0
Anchura de la caja individual en mm	355,0
Volumen en litros	12
Altura de la ranura para letras en mm	35,0
Anchura de la ranura para letras en mm	335,0
Altura del sistema de buzón en mm	412,0
Anchura del sistema de buzón en mm	372,0
Anchura total en mm	372,0
Profundidad en mm	110,0 + 21,0 placa frontal
Peso en kg	6
Condiciones de entrega	La entrega se realiza completamente montada.

Dimension drawing

Briefkasten Manufaktur Lippe GmbH
Werler Straße 60
32105 Bad Salzuflen

www.briefkasten-manufaktur.de
info@briefkasten-manufaktur.de
Tel.: +49 5222 807110

Geschäftsführer Oliver Woineck
Ust.ID.Nr. DE303690847
Handelsregister Amtsgericht Lemgo, HRB 8618

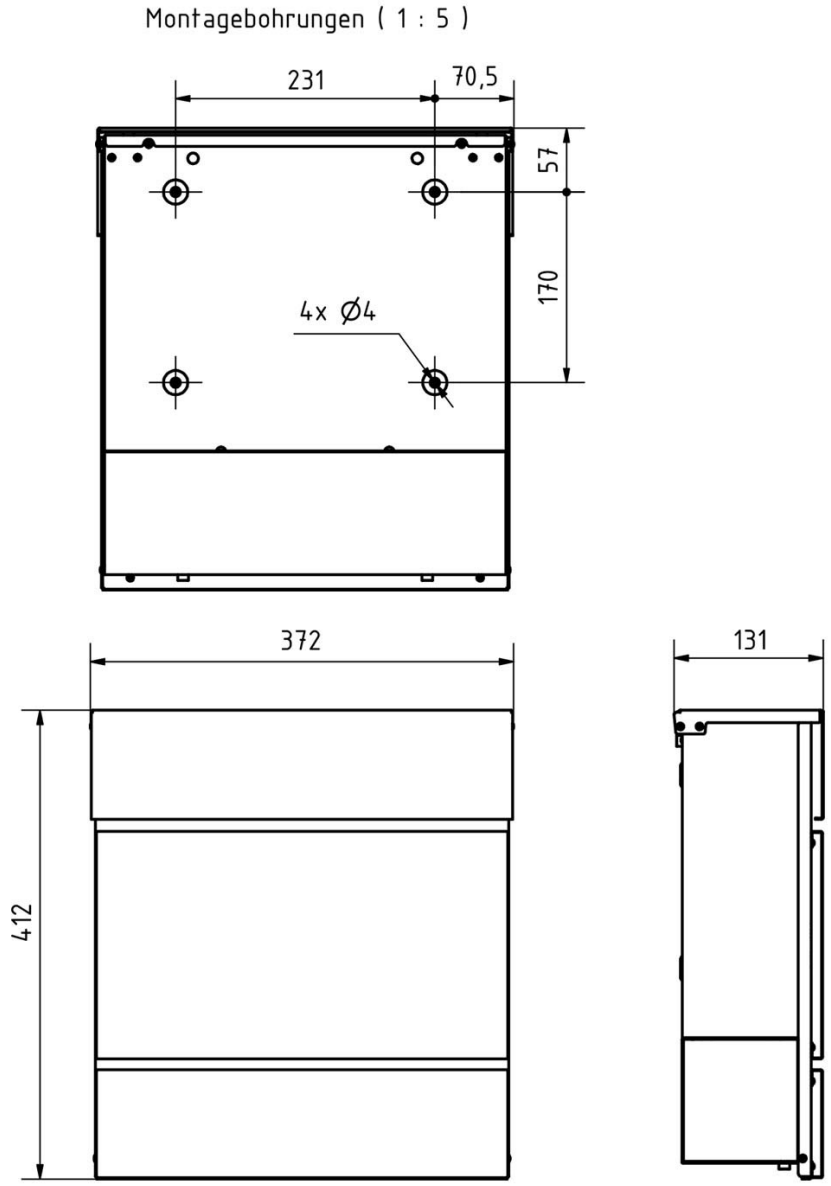

Briefkasten Manufaktur Lippe GmbH
Werler Straße 60
32105 Bad Salzuflen

www.briefkasten-manufaktur.de
info@briefkasten-manufaktur.de
Tel.: +49 5222 807110

Geschäftsführer Oliver Woineck
Ust.ID.Nr. DE303690847
Handelsregister Amtsgericht Lemgo, HRB 8618

More images





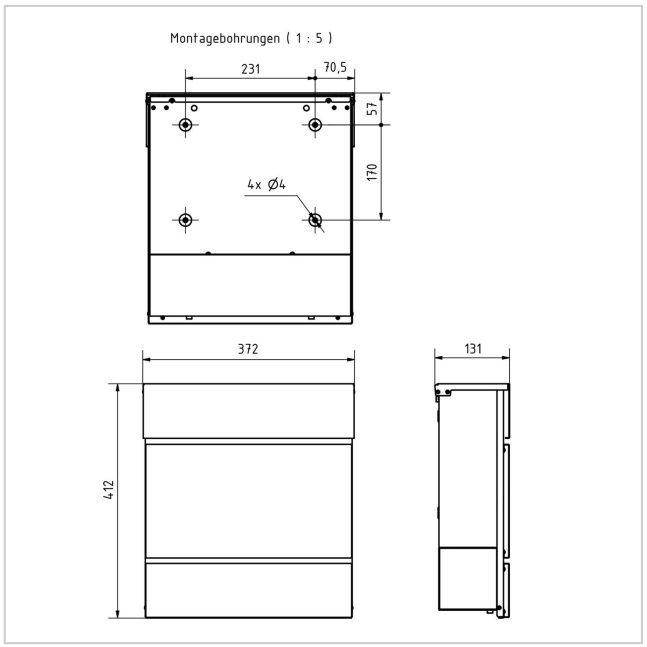



Briefkasten Manufaktur Lippe GmbH
Werler Straße 60
32105 Bad Salzuflen

www.briefkasten-manufaktur.de
info@briefkasten-manufaktur.de
Tel.: +49 5222 807110

Geschäftsführer Oliver Woineck
Ust.ID.Nr. DE303690847
Handelsregister Amtsgericht Lemgo, HRB 8618







Briefkasten Manufaktur Lippe GmbH
Werler Straße 60
32105 Bad Salzuflen

www.briefkasten-manufaktur.de
info@briefkasten-manufaktur.de
Tel.: +49 5222 807110

Geschäftsführer Oliver Woineck
Ust.ID.Nr. DE303690847
Handelsregister Amtsgericht Lemgo, HRB 8618