Buzón de pie triple Design BASIC 385 ST-R con caja para timbre - acero inoxidable, RAL 7016 gris antracita | Bicolor VA cepillado | RAL 7016 gris antracita | Por encima de | con 3 buzones



Product number 385-7016VA-3-SP

Product description

Conjunto de buzones independiente para 3 viviendas BASIC 385 para 3 unidades con módulo de timbre/interfono – BI-Color acero inoxidable / RAL 7016

La instalación de buzones independiente BASIC 385 para 3 viviendas combina una construcción robusta con un diseño claro y funcional. Es adecuada para edificios plurifamiliares, pequeñas urbanizaciones así como para oficinas y consultas, y puede colocarse de forma independiente a la fachada de la casa en la entrada de la parcela, en un acceso o a lo largo del camino de acceso.

La configuración de la unidad está adaptada al número de viviendas correspondiente y, junto con el tejadillo y el revestimiento lateral, forma una unidad cerrada.

Los cuerpos de los buzones están fabricados en acero galvanizado en RAL 7016 gris antracita estructura fina mate. Las tapas de entrada pulidas en acero inoxidable V2A aportan un acento BI-Color de alta calidad. Un revestimiento lateral contiguo con tejadillo integra los buzones individuales en una unidad cerrada.

Cada buzón dispone de una abertura de 35 × 265 mm para envíos DIN-C4 en formato vertical. Una lengüeta de goma amortiguadora reduce los ruidos de impacto, mientras que las puertas frontales de extracción se abren de izquierda a derecha. Por buzón se incluyen dos llaves con número y una placa de nombre intercambiable bajo la tapa de entrada.

El módulo integrado de timbre/interfono agrupa la función de timbre y la preparación para una instalación de intercomunicación directamente en la instalación de buzones.

Ventajas de la BASIC 385 de un vistazo

Montantes macizos de acero inoxidable

Briefkasten Manufaktur Lippe GmbH
Werler Straße 60
32105 Bad Salzuflen

www.briefkasten-manufaktur.de
info@briefkasten-manufaktur.de
Tel.: +49 5222 807110

Geschäftsführer Oliver Woineck
Ust.ID.Nr. DE303690847
Handelsregister Amtsgericht Lemgo, HRB 8618

Elementos de soporte de tubo redondo de aprox. 60 mm de diámetro en acero inoxidable V2A 1.4301 pulido forman una base estable para la instalación de buzones independiente. La construcción robusta está diseñada para el uso permanente en la entrada de la parcela.

Asignación clara para todas las viviendas

La unidad ofrece 3 buzones de uso independiente y puede situarse sin dependencia de una pared del edificio en un punto de fácil acceso en la parcela.

Gran abertura conforme a DIN EN 13724

La abertura de entrada de 35 × 265 mm está diseñada para envíos DIN-C4 en formato vertical. Incluso sobres más grandes pueden introducirse sin doblarse.

Entrada silenciosa y extracción cómoda

Una lengüeta de goma amortiguadora reduce el impacto de las tapas de entrada. La extracción del correo se realiza frontalmente a través de puertas que se abren de izquierda a derecha.

Módulo de timbre/interfono integrado directamente

El campo de timbre/interfono se integra directamente en la instalación de buzones.

Equipamiento del conjunto de buzones BASIC 385

Instalación de buzones

Configuración Configuración de la unidad específica del artículo
Número de buzones 3 buzones de uso independiente
Material de los buzones Acero galvanizado con tapas de entrada en acero inoxidable
Acabado BI-Color: RAL 7016 gris antracita estructura fina mate / acero inoxidable V2A pulido
Tejadillo / revestimiento lateral Acero galvanizado, pintado en polvo en RAL 7016 gris antracita estructura fina mate
Fabricación Fabricado en Alemania por Briefkasten Manufaktur Lippe

Correo y manejo

Abertura de entrada 35 × 265 mm, apta para DIN C4 vertical
Tapas de entrada Con lengüeta de goma amortiguadora
Extracción del correo Frontal
Apertura de las puertas De izquierda a derecha
Llaves 2 llaves con número por buzón
Placa de nombre Placa de nombre intercambiable bajo la tapa de entrada
Norma Buzones conforme a DIN EN 13724

Elementos de soporte y equipamiento

Elementos de soporte Tubo redondo aprox. 60 mm en acero inoxidable V2A 1.4301, pulido
Tipos de montaje Opcionalmente para montaje atornillado o para empotrar en hormigón
Fijación Los anclajes de perno para montaje atornillado no están incluidos; seleccionar por separado los adecuados para la fundación

Briefkasten Manufaktur Lippe GmbH
Werler Straße 60
32105 Bad Salzuflen

www.briefkasten-manufaktur.de
info@briefkasten-manufaktur.de
Tel.: +49 5222 807110

Geschäftsführer Oliver Woineck
Ust.ID.Nr. DE303690847
Handelsregister Amtsgericht Lemgo, HRB 8618

Klingel-/Sprechteil Campo funcional integrado
Preparación para interfono Perforación para intercomunicación con adaptador universal para altavoces empotrables habituales
Pulsador de timbre Pulsadores redondos de acero inoxidable acordes con la versión del artículo

Tamaño del buzón y volumen

La BASIC 385 está disponible, según la configuración del producto, con diferentes tamaños de buzón. La versión estándar 300 × 110 × 385 mm ofrece aprox. 12 litros de volumen; según la variante también está disponible 300 × 220 × 385 mm con aprox. 25 litros de volumen.

Montaje mediante empotramiento en hormigón

Para la unidad independiente recomendamos una fundación de hormigón debidamente dimensionada. Al empotrar en hormigón, los montantes de acero inoxidable deben alinearse verticalmente y anclarse de forma permanente en la fundación. El tamaño de la fundación y la profundidad de empotramiento deben ajustarse a la naturaleza del suelo, al peso de la unidad y a las condiciones locales.

Montaje atornillado sobre una fundación

Para el montaje atornillado se requiere una fundación de hormigón plana y resistente. Deben seleccionarse anclajes de perno o elementos de fijación adecuados al tipo de soporte y a la carga de la unidad. En las versiones BASIC-385-ST-R los anclajes de perno no forman parte del suministro básico.

Aviso sobre protección frente al clima

El contenido del correo solo está protegido de manera óptima frente a la humedad y la suciedad cuando el envío se introduce completamente y la tapa de entrada está cerrada. Envíos que sobresalgan pueden impedir el cierre completo de la tapa. En condiciones meteorológicas extremas, a pesar de una ejecución conforme a la norma, puede entrar humedad en el buzón.

Aviso sobre la técnica de timbre e interfono

El módulo de timbre/interfono está preparado con perforación para intercomunicación y adaptador universal para altavoces empotrables habituales. La intercomunicación externa o los altavoces empotrables no forman parte del equipamiento básico. La planificación, conexión y puesta en servicio de los componentes eléctricos deben ser realizadas por un técnico electricista cualificado.

Briefkasten Manufaktur Lippe GmbH
Werler Straße 60
32105 Bad Salzuflen

www.briefkasten-manufaktur.de
info@briefkasten-manufaktur.de
Tel.: +49 5222 807110

Geschäftsführer Oliver Woineck
Ust.ID.Nr. DE303690847
Handelsregister Amtsgericht Lemgo, HRB 8618

Product properties

Material de base	Acero galvanizado, Acero inoxidable V2A 1.4301
Serie	BÁSICO
Número de botones de timbre	3 botones
Funciones	Interruptor de la luz, Puesto de interfonía
Caja de funciones preparada para el fabricante	GIRA, Busch Jaeger, Siedle, STR Electrónica, ELCOM, TCS, Ritto, ALGO, Telegärtner, Auerswald, Legrand Bticino, Comelite
Caja individual por volumen	Normal > 10 litros
Etiquetado de nombres	Placa de identificación
Tipo de montaje	Independiente
Superficie/color	RAL 7016 gris antracita, Suelo
Retirada de artículos	Parte delantera
Número de cajas	con 3 buzones

Briefkasten Manufaktur Lippe GmbH
Werler Straße 60
32105 Bad Salzuflen

www.briefkasten-manufaktur.de
info@briefkasten-manufaktur.de
Tel.: +49 5222 807110

Geschäftsführer Oliver Woineck
Ust.ID.Nr. DE303690847
Handelsregister Amtsgericht Lemgo, HRB 8618

Dimensions

Altura de la caja individual en mm	110,0
Anchura de la caja individual en mm	300,0
Volumen en litros	12
Altura de la ranura para letras en mm	35,0
Anchura de la ranura para letras en mm	265,0
Altura del sistema de buzón en mm	440,0
Anchura del sistema de buzón en mm	300,0
Altura total en mm	1200,0 | 1500,0 | 1700,0
Anchura total en mm	465,0
Profundidad en mm	435,0
Peso en kg	26
Condiciones de entrega	La entrega se realiza en bloques; elementos de pie/buzón entregados por separado.

Briefkasten Manufaktur Lippe GmbH
Werler Straße 60
32105 Bad Salzuflen

www.briefkasten-manufaktur.de
info@briefkasten-manufaktur.de
Tel.: +49 5222 807110

Geschäftsführer Oliver Woineck
Ust.ID.Nr. DE303690847
Handelsregister Amtsgericht Lemgo, HRB 8618

Dimension drawing

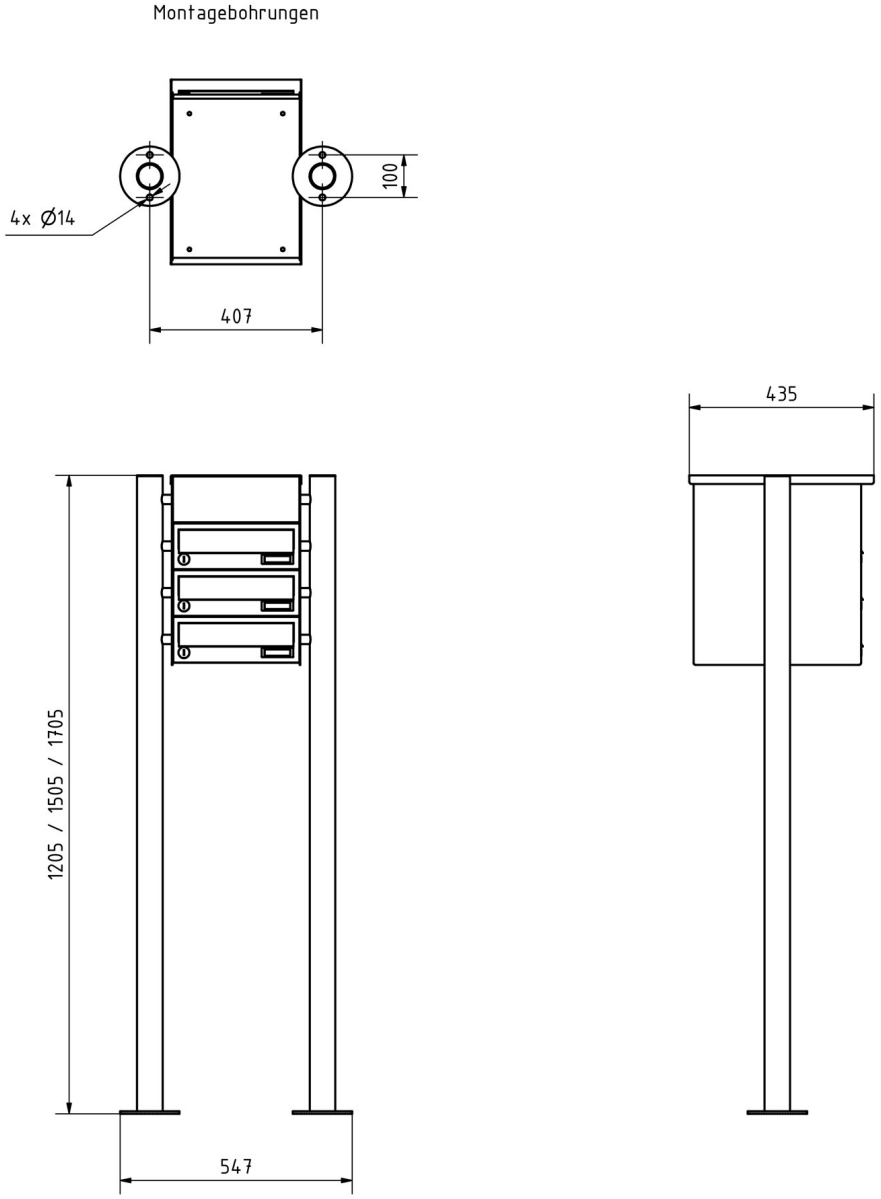

Briefkasten Manufaktur Lippe GmbH
Werler Straße 60
32105 Bad Salzuflen

www.briefkasten-manufaktur.de
info@briefkasten-manufaktur.de
Tel.: +49 5222 807110

Geschäftsführer Oliver Woineck
Ust.ID.Nr. DE303690847
Handelsregister Amtsgericht Lemgo, HRB 8618

More images









Briefkasten Manufaktur Lippe GmbH
Werler Straße 60
32105 Bad Salzuflen

www.briefkasten-manufaktur.de
info@briefkasten-manufaktur.de
Tel.: +49 5222 807110

Geschäftsführer Oliver Woineck
Ust.ID.Nr. DE303690847
Handelsregister Amtsgericht Lemgo, HRB 8618



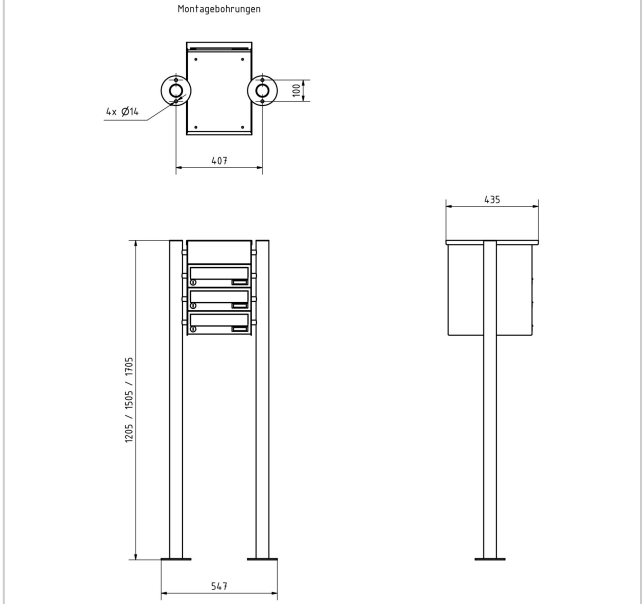





Briefkasten Manufaktur Lippe GmbH
Werler Straße 60
32105 Bad Salzuflen

www.briefkasten-manufaktur.de
info@briefkasten-manufaktur.de
Tel.: +49 5222 807110

Geschäftsführer Oliver Woineck
Ust.ID.Nr. DE303690847
Handelsregister Amtsgericht Lemgo, HRB 8618



Briefkasten Manufaktur Lippe GmbH
Werler Straße 60
32105 Bad Salzuflen

www.briefkasten-manufaktur.de
info@briefkasten-manufaktur.de
Tel.: +49 5222 807110

Geschäftsführer Oliver Woineck
Ust.ID.Nr. DE303690847
Handelsregister Amtsgericht Lemgo, HRB 8618