Conjunto de 15 buzones BASIC – Montaje empotrado – RAL a elegir

Product number BML3D-XVBPRGUFXE

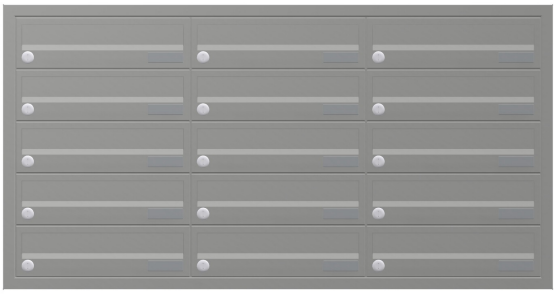

Product description

Diseño acogedor y recepción cómoda del correo cada día

El conjunto BASIC Horizontal de Briefkasten Manufaktur les da la bienvenida a usted y a sus visitantes con un diseño de líneas claras y ordenadas. Su estructura modular reúne las funciones seleccionadas en una solución bien organizada y personalizable para el día a día. La serie BASIC ofrece buzones y módulos de accesorios y funciones que se pueden combinar de múltiples formas para crear una entrada armoniosa. El conjunto está diseñado para montaje empotrado y dispone de 15 buzones para el correo diario.

El conjunto se suministra en un color RAL a elegir y tiene unas dimensiones totales de 1162 mm de ancho × 605 mm de alto × 394 mm de fondo.

Al pulsar «Configurar ahora», se abre esta misma configuración en el configurador 3D. Allí podrá seguir personalizando el conjunto y realizar después su pedido.

Configurable a su medida

Diseñe su conjunto de buzones a juego con su hogar: pulse «Configurar ahora» para adaptar esta configuración a sus preferencias.

- Acabado de los buzones: personalice el color en el configurador 3D con los colores disponibles para esta versión.
- Rotulación personalizada: personalice las superficies previstas para ello con nombres, números de vivienda o los textos que desee. Las rotulaciones que se muestran son ejemplos y pueden sustituirse.
- Tipografía: elija entre los tipos de letra disponibles para la rotulación y ajuste su presentación en el configurador.
- Equipamiento: añada o cambie los componentes compatibles con el conjunto entre las opciones disponibles en cada caso.

Al realizar modificaciones personalizadas, las dimensiones y el precio se recalculan en el configurador 3D según su selección.

Briefkasten Manufaktur Lippe GmbH
Werler Straße 60
32105 Bad Salzuflen

www.briefkasten-manufaktur.de
info@briefkasten-manufaktur.de
Tel.: +49 5222 807110

Geschäftsführer Oliver Woineck
Ust.ID.Nr. DE303690847
Handelsregister Amtsgericht Lemgo, HRB 8618

Marco embellecedor

El conjunto empotrado está equipado con un marco embellecedor de acero inoxidable V2A de 1,5 mm de espesor. El marco cubre la unión entre el hueco de montaje y la superficie de la pared, proporcionando un remate limpio.

Material y fabricación

Material base: acero inoxidable V2A 1.4301. El acero inoxidable V2A proporciona una base resistente a la corrosión y duradera para la zona de entrada.

La superficie con recubrimiento en polvo se realiza en un color RAL a elegir. Seleccione el color deseado en el configurador 3D.

Buzón y comodidad de uso

Buzón de 370 × 110 × 385 mm: incluye un borde de evacuación de lluvia para una protección óptima frente al agua, un labio de goma continuo para introducir el correo de forma silenciosa, un sólido portanombres con etiqueta sustituible y una cerradura muy robusta. Además, la altura de la ranura de entrada y el estrechamiento del conducto protegen el correo frente a extracciones no deseadas.

Equipamiento

Portanombres de plástico BASIC tipo 2: portanombres de policarbonato transparente. La etiqueta interior se puede sustituir desde la parte frontal.

Características de este conjunto de buzones

- Serie de producto: BASIC Horizontal
- Montaje: empotrado
- Acabado: RAL a elegir
- Dimensiones totales: 1162 mm de ancho × 605 mm de alto × 394 mm de fondo
- 15 buzones
- Acabado de los buzones: RAL a elegir
- Material base: acero inoxidable V2A 1.4301. Acabado: recubrimiento en polvo o acero inoxidable cepillado

Información importante:

Protección frente al agua: una ubicación resguardada, preferiblemente bajo una marquesina, ayuda a proteger su correo. Los envíos postales deben introducirse por completo y la tapa de la ranura de entrada debe quedar cerrada.

Montaje: compruebe la superficie de soporte y las condiciones de instalación teniendo en cuenta las dimensiones totales y las instrucciones de montaje.

Briefkasten Manufaktur Lippe GmbH
Werler Straße 60
32105 Bad Salzuflen

www.briefkasten-manufaktur.de
info@briefkasten-manufaktur.de
Tel.: +49 5222 807110

Geschäftsführer Oliver Woineck
Ust.ID.Nr. DE303690847
Handelsregister Amtsgericht Lemgo, HRB 8618

Product properties

Serie	BÁSICO
Etiquetado de nombres	Placa de identificación
Material de base	Acero inoxidable V2A 1.4301
Número de cajas	con 15 buzones
Retirada de artículos	Parte delantera
Superficie/color	RAL de su elección (según tabla de colores)
Tipo de montaje	Montaje empotrado

Briefkasten Manufaktur Lippe GmbH
Werler Straße 60
32105 Bad Salzuflen

www.briefkasten-manufaktur.de
info@briefkasten-manufaktur.de
Tel.: +49 5222 807110

Geschäftsführer Oliver Woineck
Ust.ID.Nr. DE303690847
Handelsregister Amtsgericht Lemgo, HRB 8618

Dimensions

Altura de la caja individual en mm	110
Anchura de la caja individual en mm	370
Altura total en mm	605
Anchura total en mm	1162
Profundidad en mm	394

Dimension drawing

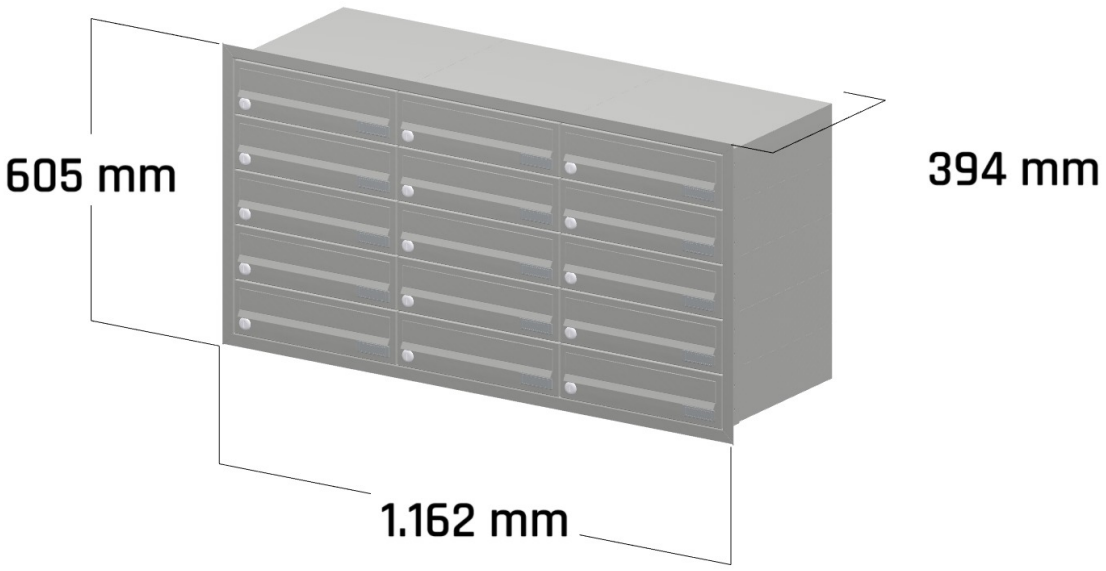

Briefkasten Manufaktur Lippe GmbH
Werler Straße 60
32105 Bad Salzuflen

www.briefkasten-manufaktur.de
info@briefkasten-manufaktur.de
Tel.: +49 5222 807110

Geschäftsführer Oliver Woineck
Ust.ID.Nr. DE303690847
Handelsregister Amtsgericht Lemgo, HRB 8618

More images



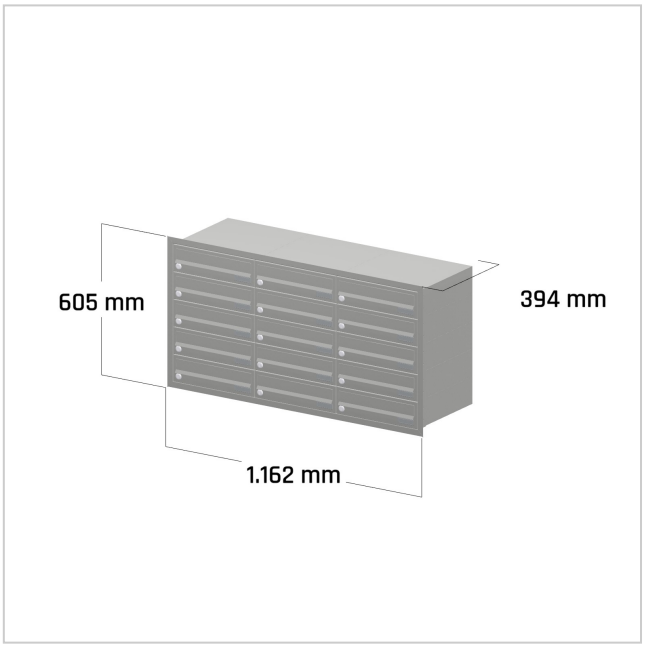

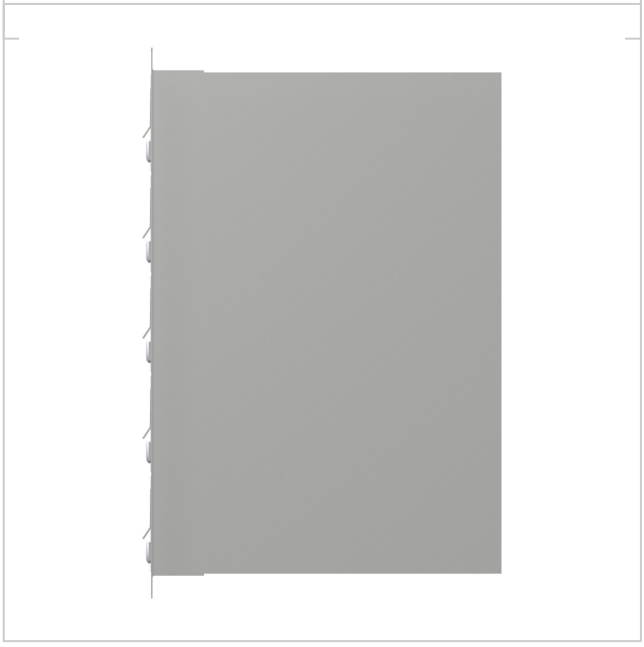

Briefkasten Manufaktur Lippe GmbH
Werler Straße 60
32105 Bad Salzuflen

www.briefkasten-manufaktur.de
info@briefkasten-manufaktur.de
Tel.: +49 5222 807110

Geschäftsführer Oliver Woineck
Ust.ID.Nr. DE303690847
Handelsregister Amtsgericht Lemgo, HRB 8618