Conjunto de 3 buzones GOETHE con 3 compartimentos para leche como espacios para prensa y objetos – montaje en superficie – color RAL a elegir

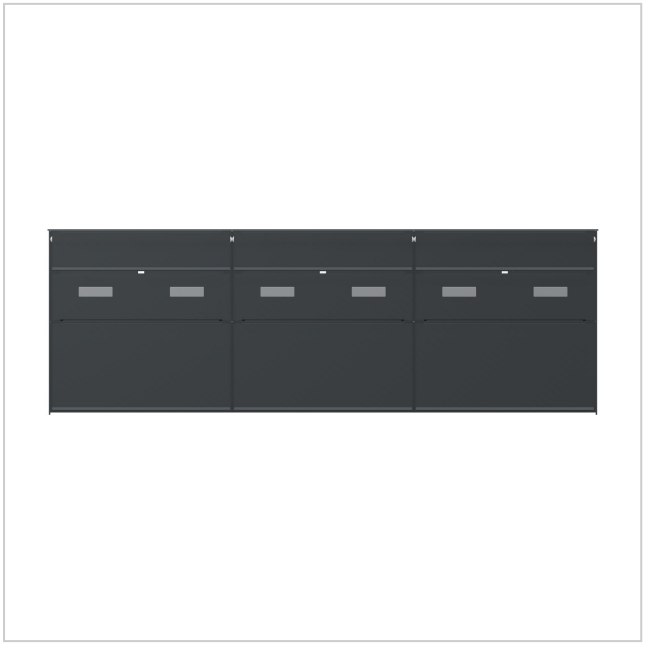

Product number BML3D-S5M15U9CGY

Product description

GOETHE en el color RAL que prefiera: conjunto de buzones de pared conforme a la norma postal suiza PTT con tres compartimentos para leche

Este conjunto de buzones de la serie GOETHE combina tres buzones con tres compartimentos independientes para leche, diseñados como espacios para prensa y objetos. Recibirá un conjunto de montaje en superficie con revestimiento ajustado al cuerpo y un tejadillo plano para la lluvia.

El acabado con recubrimiento en polvo en el color RAL que elija combina buzones de acero inoxidable con un revestimiento de aluminio. El correo se recoge por la parte frontal de los buzones.

Características de este conjunto de buzones

- Dimensiones exteriores totales: 1212 × 408 × 425 mm (ancho × alto × fondo).
- 3 buzones y 3 compartimentos independientes para leche como espacios para prensa y objetos; dimensiones exteriores de cada unidad: 400 × 200 × 400 mm (ancho × alto × fondo). Estas medidas no corresponden a las dimensiones interiores útiles.
- Montaje en superficie en la pared; se incluyen 2 rieles de fijación de 1080 mm de longitud cada uno.
- Cuerpo de acero inoxidable 1.4016, paneles frontales de acero inoxidable V2A 1.4301.
- Revestimiento ajustado al cuerpo de aluminio AlMg3 W19 de 3 mm de espesor, con 2 paneles laterales y tejadillo plano para la lluvia.
- Superficie con recubrimiento en polvo en color RAL a elegir.

Particularidades de este conjunto de buzones

Buzones conformes a la norma postal suiza PTT con cerraduras Push-Key

Briefkasten Manufaktur Lippe GmbH
Werler Straße 60
32105 Bad Salzuflen

www.briefkasten-manufaktur.de
info@briefkasten-manufaktur.de
Tel.: +49 5222 807110

Geschäftsführer Oliver Woineck
Ust.ID.Nr. DE303690847
Handelsregister Amtsgericht Lemgo, HRB 8618

Los buzones cumplen la norma postal suiza PTT. Cada uno de los tres buzones está equipado con una cerradura Push-Key. Las cerraduras tienen llaves diferentes.

El equipamiento incluye una tapa de la ranura de entrada con cierre amortiguado, un labio de goma continuo y un borde de evacuación del agua de lluvia. La ranura está diseñada para sobres DIN-C4. El diseño de la puerta frontal de recogida ayuda a evitar que el correo se caiga al abrirla.

Tres compartimentos independientes para leche como espacios para prensa y objetos

Los tres compartimentos adicionales de acero inoxidable sirven para depositar leche, prensa u otros objetos. Se abren de abajo hacia arriba.

No se ha seleccionado ninguna cerradura para estos compartimentos. No son buzones de paquetería con cierre de seguridad.

Seis portanombres con etiquetas sustituibles desde el frente

Cada buzón dispone de dos portanombres BASIC de tipo 2 de policarbonato totalmente transparente. Puede cambiar las etiquetas desde el frente.

El equipamiento seleccionado incluye la etiqueta «Publicidad, no gracias», con la que puede indicar que no desea recibir publicidad.

Configurable a su medida

Diseñe su conjunto de buzones a juego con su hogar: pulse «Configurar ahora» para adaptar esta configuración a sus preferencias.

- Superficie de los buzones: personalice el color en el configurador 3D con los colores disponibles para esta versión.
- Rotulación personalizada: personalice las superficies previstas para ello con nombres, números de vivienda o los textos que desee. Las inscripciones mostradas son ejemplos y pueden sustituirse.
- Diseño tipográfico: elija entre los tipos de letra disponibles para la rotulación y ajuste su apariencia en el configurador.
- Equipamiento: añada o cambie los componentes compatibles con el conjunto entre las opciones disponibles en cada caso.

Si realiza cambios personalizados, las dimensiones y el precio se recalcularán en el configurador 3D según su selección.

Información importante

Protección contra el agua: una ubicación resguardada, preferiblemente bajo un alero, ayuda a proteger su correo. Los envíos postales deben introducirse por completo y la tapa de la ranura debe quedar cerrada.

Montaje: compruebe la superficie de soporte y las condiciones de instalación teniendo en cuenta las dimensiones totales y las instrucciones de montaje.

Briefkasten Manufaktur Lippe GmbH
Werler Straße 60
32105 Bad Salzuflen

www.briefkasten-manufaktur.de
info@briefkasten-manufaktur.de
Tel.: +49 5222 807110

Geschäftsführer Oliver Woineck
Ust.ID.Nr. DE303690847
Handelsregister Amtsgericht Lemgo, HRB 8618

Product properties

Serie	IR A
Protección de acceso	Cerradura de llave
Etiquetado de nombres	Placa de identificación
Material de base	Aluminio AlMg3 W19, Acero inoxidable V2A 1.4301, Acero inoxidable 1.4016 (acero inoxidable magnético)
Retirada de artículos	Parte delantera
Superficie/color	RAL de su elección (según tabla de colores)
Tipo de montaje	Montaje en superficie
Número de cajas	con 3 buzones

Briefkasten Manufaktur Lippe GmbH
Werler Straße 60
32105 Bad Salzuflen

www.briefkasten-manufaktur.de
info@briefkasten-manufaktur.de
Tel.: +49 5222 807110

Geschäftsführer Oliver Woineck
Ust.ID.Nr. DE303690847
Handelsregister Amtsgericht Lemgo, HRB 8618

Dimensions

Altura de la caja individual en mm	200
Anchura de la caja individual en mm	400
Altura total en mm	408
Anchura total en mm	1212
Profundidad en mm	425

Dimension drawing

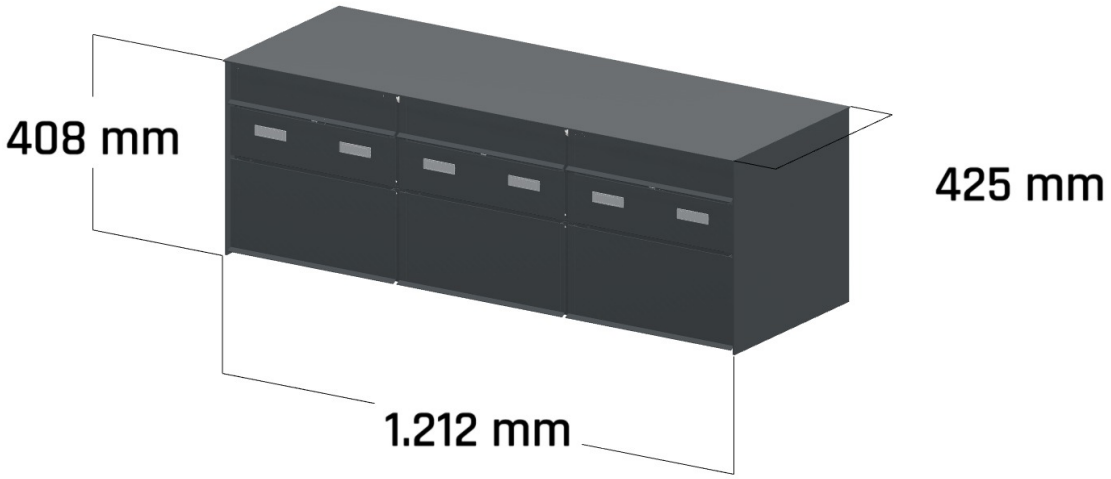

Briefkasten Manufaktur Lippe GmbH
Werler Straße 60
32105 Bad Salzuflen

www.briefkasten-manufaktur.de
info@briefkasten-manufaktur.de
Tel.: +49 5222 807110

Geschäftsführer Oliver Woineck
Ust.ID.Nr. DE303690847
Handelsregister Amtsgericht Lemgo, HRB 8618

More images



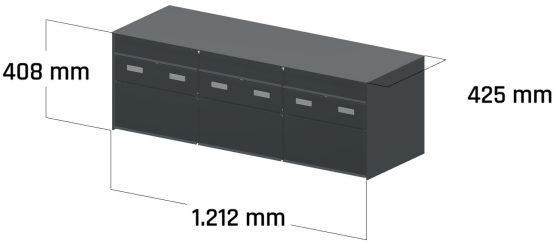

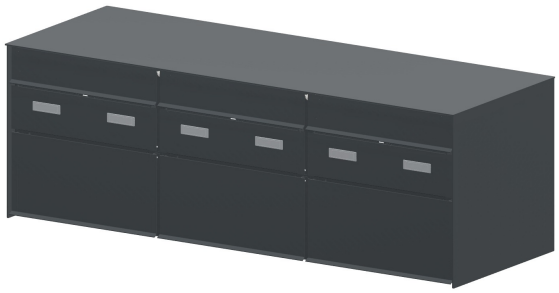



Briefkasten Manufaktur Lippe GmbH
Werler Straße 60
32105 Bad Salzuflen

www.briefkasten-manufaktur.de
info@briefkasten-manufaktur.de
Tel.: +49 5222 807110

Geschäftsführer Oliver Woineck
Ust.ID.Nr. DE303690847
Handelsregister Amtsgericht Lemgo, HRB 8618