4er 2x2 buzón de acero inoxidable para montaje en superficie BASIC Plus 382XA AP - RAL a elegir | 100 mm de profundidad | ? Color a su elección | con 4 buzones (2x2)



Product number 382XA-4-100

Product description

Buzón de superficie 4 unidades (2x2) de acero inoxidable Diseño BASIC Plus 382XA AP - color RAL a elección

Buzón de superficie de alta calidad para 4 viviendas, fabricado en Alemania por Briefkasten Manufaktur.

La instalación completa de buzones de superficie está fabricada en acero inoxidable V2A, recubierta con pintura en polvo en color RAL. El acabado de muy alta calidad y el concepto bien pensado convierten esta instalación de buzones en uno de nuestros más vendidos. Un borde de desagüe para una protección óptima contra el agua, un labio de goma continuo para una introducción silenciosa del correo, la placa de nombre intercambiable sólida, un práctico soporte de retención para el correo y la cerradura muy robusta caracterizan esta instalación de buzones de superficie.

Gracias al diseño, el montaje por cuenta propia resulta sencillo. La instalación de buzones está preparada para un montaje completo sin complicaciones, por lo que no es necesario realizar un montaje mural individual de cajas.

Briefkasten Manufaktur Lippe GmbH
Werler Straße 60
32105 Bad Salzuflen

www.briefkasten-manufaktur.de
info@briefkasten-manufaktur.de
Tel.: +49 5222 807110

Geschäftsführer Oliver Woineck
Ust.ID.Nr. DE303690847
Handelsregister Amtsgericht Lemgo, HRB 8618

- Instalación de buzones de superficie para 4 unidades con buzones en acero inoxidable V2A, recubiertos con pintura en polvo en color RAL.
- La instalación se fabrica en Briefkasten Manufaktur. Fabricación de calidad alemana "Made in Germany".
- Los buzones cumplen con la norma DIN/EN 13724. Tamaño de la abertura de introducción (3,5 cm x 32,5 cm) para C4 horizontal; en ella caben también cartas grandes sin doblarlas.
- Tapas de introducción con junta de goma amortiguadora de ruido para una introducción del correo muy silenciosa.
- Las puertas se abren de izquierda a derecha.
- Incluye 2 llaves con número de llave, placa de nombre intercambiable bajo la tapa de introducción y soporte de retención para el correo por buzón.
- Gran capacidad gracias a la profundidad opcional del buzón +50 mm = aprox. 17 l. Adecuado para empresas y hogares con un volumen de correo muy elevado.
- Incluye revestimiento lateral y tejadillo protector contra la lluvia en acero inoxidable V2A, recubierto con pintura en polvo en color RAL.
- Para montaje en pared, incluye riel de montaje y material de fijación (tornillos + tacos).

Información importante:

El correo solo está protegido contra la humedad y la suciedad si se introduce por completo y la tapa está cerrada. En determinadas condiciones meteorológicas extremas puede entrar agua (según DIN EN 13724 hasta 1 cm³). Esto no constituye motivo de reclamación.

Product properties

Superficie/color	Negro intenso RAL 9005, Rojo púrpura RAL 3004, DB 703 mineral de hierro micáceo, RAL 7016 gris antracita, RAL de su elección (según tabla de colores), Aluminio gris RAL 9007, RAL 9016 blanco tráfico
Serie	BÁSICO
Caja individual por volumen	Normal > 10 litros
Número de cajas	con 4 buzones
Etiquetado de nombres	Placa de identificación
Material de base	Acero inoxidable V2A 1.4301
Retirada de artículos	Parte delantera
Tipo de montaje	Montaje en superficie

Briefkasten Manufaktur Lippe GmbH
Werler Straße 60
32105 Bad Salzuflen

www.briefkasten-manufaktur.de
info@briefkasten-manufaktur.de
Tel.: +49 5222 807110

Geschäftsführer Oliver Woineck
Ust.ID.Nr. DE303690847
Handelsregister Amtsgericht Lemgo, HRB 8618

Dimensions

Altura de la caja individual en mm	330,0
Anchura de la caja individual en mm	355,0
Volumen en litros	12,0 | 17,0
Altura de la ranura para letras en mm	35,0
Anchura de la ranura para letras en mm	325,0
Altura del sistema de buzón en mm	660,0
Anchura del sistema de buzón en mm	710,0
Profundidad en mm	100,0 | 150,0
Peso en kg	24
Condiciones de entrega	El sistema se entrega preensamblado/parcialmente desmontado.

Briefkasten Manufaktur Lippe GmbH
Werler Straße 60
32105 Bad Salzuflen

www.briefkasten-manufaktur.de
info@briefkasten-manufaktur.de
Tel.: +49 5222 807110

Geschäftsführer Oliver Woineck
Ust.ID.Nr. DE303690847
Handelsregister Amtsgericht Lemgo, HRB 8618

More images





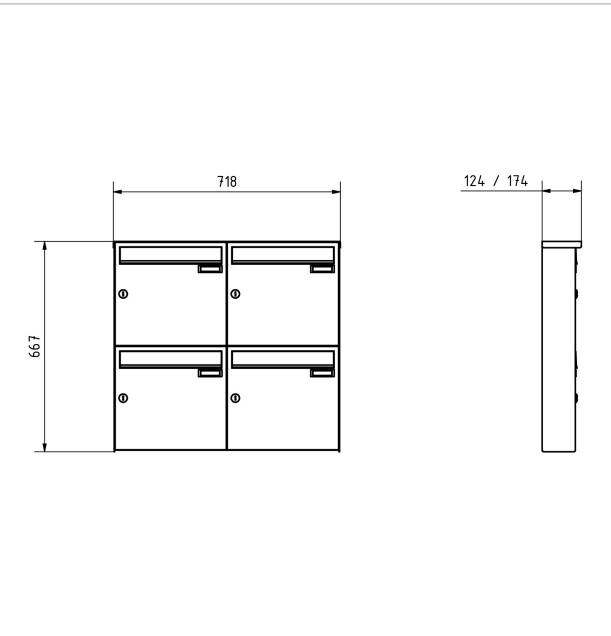



Briefkasten Manufaktur Lippe GmbH
Werler Straße 60
32105 Bad Salzuflen

www.briefkasten-manufaktur.de
info@briefkasten-manufaktur.de
Tel.: +49 5222 807110

Geschäftsführer Oliver Woineck
Ust.ID.Nr. DE303690847
Handelsregister Amtsgericht Lemgo, HRB 8618







Briefkasten Manufaktur Lippe GmbH
Werler Straße 60
32105 Bad Salzuflen

www.briefkasten-manufaktur.de
info@briefkasten-manufaktur.de
Tel.: +49 5222 807110

Geschäftsführer Oliver Woineck
Ust.ID.Nr. DE303690847
Handelsregister Amtsgericht Lemgo, HRB 8618