Conjunto de 6 buzones GOETHE con 6 compartimentos tipo buzón de leche para periódicos y otros objetos – montaje en superficie – color RAL a elegir



Product number BML3D-ACEY2W5NAM

Product description

GOETHE para seis usuarios: conjunto de buzones de pared conforme a la norma postal suiza PTT en el color RAL que prefiera

Este conjunto de la serie GOETHE combina seis buzones con seis compartimentos independientes para periódicos y otros objetos, del tipo conocido como buzón de leche. Los buzones cumplen la norma postal suiza PTT.

El conjunto se suministra para montaje en superficie, con revestimiento ajustado al cuerpo, tejadillo plano para la lluvia y rieles de fijación. El acabado con recubrimiento en polvo se realiza en el color RAL que elija. La correspondencia se retira por la parte frontal.

Características de este conjunto de buzones

- Dimensiones exteriores totales del conjunto: 1212 × 808 × 425 mm (ancho × alto × fondo).
- 6 buzones con extracción frontal de la correspondencia y 2 placas de nombre por buzón, con un total de 12 placas de nombre.
- 6 compartimentos adicionales de acero inoxidable, tipo buzón de leche, para periódicos y otros objetos; dimensiones exteriores de cada compartimento: 400 × 200 × 400 mm (ancho × alto × fondo).
- Montaje en superficie con 2 rieles de fijación a la pared, de 1080 mm de longitud cada uno.
- Cuerpo de acero inoxidable 1.4016 y paneles de acero inoxidable V2A 1.4301.
- Revestimiento ajustado al cuerpo de aluminio AlMg3 W19 de 3 mm de espesor, con 2 paneles laterales y tejadillo plano para la lluvia.
- Acabado con recubrimiento en polvo en color RAL a elegir.
- 6 cerraduras Push-Key con llaves diferentes, una por buzón.

Particularidades de este conjunto de buzones

Briefkasten Manufaktur Lippe GmbH
Werler Straße 60
32105 Bad Salzuflen

www.briefkasten-manufaktur.de
info@briefkasten-manufaktur.de
Tel.: +49 5222 807110

Geschäftsführer Oliver Woineck
Ust.ID.Nr. DE303690847
Handelsregister Amtsgericht Lemgo, HRB 8618

Norma postal suiza PTT y compartimentos independientes tipo buzón de leche

Los buzones cumplen la norma postal suiza PTT. Además, dispone de seis compartimentos independientes para periódicos y otros objetos, del tipo conocido como buzón de leche.

Estos compartimentos se abren de abajo hacia arriba y ofrecen espacio para periódicos, revistas y otros objetos. No son buzones de paquetería con cierre de seguridad. Las dimensiones indicadas son exteriores y no corresponden al espacio interior útil ni al tamaño de los paquetes que pueden alojar.

Depósito amortiguado y extracción de correspondencia bien resuelta

Los buzones cuentan con un borde de evacuación del agua de lluvia, una junta de goma continua y una tapa de la ranura con amortiguación para depositar la correspondencia de forma silenciosa. La ranura está dimensionada para sobres DIN-C4.

El diseño de la puerta de extracción ayuda a evitar que la correspondencia se caiga al abrirla. La altura de la ranura y el conducto que se estrecha hacia el interior dificultan la extracción no autorizada de la correspondencia a través de la ranura.

Cerraduras Push-Key con llaves diferentes

Cada uno de los seis buzones está equipado con su propia cerradura Push-Key. Las cerraduras tienen combinaciones distintas, por lo que cada buzón se abre con una llave diferente.

Dos placas de nombre por buzón con aviso sobre publicidad

Las doce placas de nombre BASIC de tipo 2 están fabricadas en policarbonato totalmente transparente. Puede cambiar sus etiquetas por la parte frontal.

El equipamiento incluye la etiqueta «Publicidad, no gracias». Así podrá colocar en el buzón, junto a su nombre, un aviso para rechazar la publicidad no deseada.

Configurable a su medida

Diseñe su conjunto de buzones a juego con su hogar: pulse «Configurar ahora» para adaptar esta configuración a sus preferencias.

- Acabado de los buzones: personalice el color en el configurador 3D con los colores disponibles para esta versión.
- Rotulación personalizada: personalice las superficies previstas para ello con nombres, números de portal o los textos que desee. Las inscripciones mostradas son ejemplos y se pueden sustituir.
- Diseño tipográfico: elija entre los tipos de letra disponibles para la rotulación y ajuste su aspecto en el configurador.
- Equipamiento: añada o cambie los componentes compatibles con el conjunto entre las opciones disponibles en cada caso.

Al realizar cambios personalizados, las dimensiones y el precio se recalculan en el configurador 3D según su selección.

Información importante

Protección frente al agua: una ubicación resguardada, preferiblemente bajo una marquesina, ayuda a proteger su correspondencia. Los envíos postales deben introducirse por completo y la tapa de la ranura debe quedar cerrada.

Montaje: compruebe la superficie de fijación y las condiciones de instalación teniendo en cuenta las dimensiones totales y las instrucciones de montaje.

Briefkasten Manufaktur Lippe GmbH
Werler Straße 60
32105 Bad Salzuflen

www.briefkasten-manufaktur.de
info@briefkasten-manufaktur.de
Tel.: +49 5222 807110

Geschäftsführer Oliver Woineck
Ust.ID.Nr. DE303690847
Handelsregister Amtsgericht Lemgo, HRB 8618

Product properties

Serie	IR A
Protección de acceso	Cerradura de llave
Número de cajas	con 6 buzones
Etiquetado de nombres	Placa de identificación
Material de base	Aluminio AlMg3 W19, Acero inoxidable V2A 1.4301, Acero inoxidable 1.4016 (acero inoxidable magnético)
Retirada de artículos	Parte delantera
Superficie/color	RAL de su elección (según tabla de colores)
Tipo de montaje	Montaje en superficie

Briefkasten Manufaktur Lippe GmbH
Werler Straße 60
32105 Bad Salzuflen

www.briefkasten-manufaktur.de
info@briefkasten-manufaktur.de
Tel.: +49 5222 807110

Geschäftsführer Oliver Woineck
Ust.ID.Nr. DE303690847
Handelsregister Amtsgericht Lemgo, HRB 8618

Dimensions

Altura de la caja individual en mm	200
Anchura de la caja individual en mm	400
Altura total en mm	808
Anchura total en mm	1212
Profundidad en mm	425

Dimension drawing

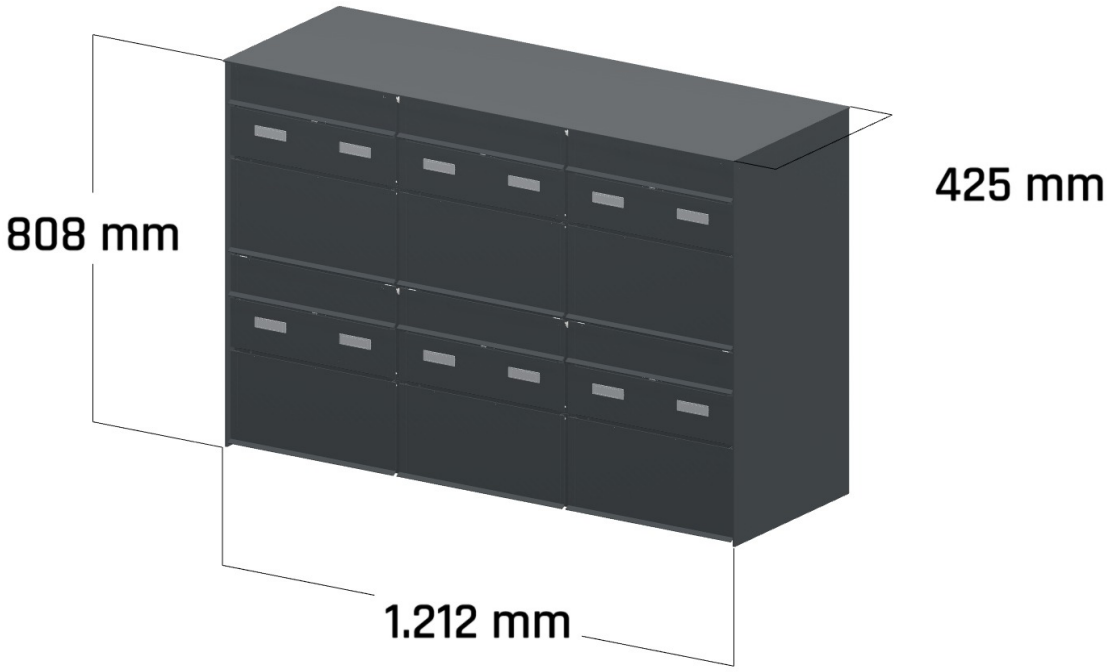

Briefkasten Manufaktur Lippe GmbH
Werler Straße 60
32105 Bad Salzuflen

www.briefkasten-manufaktur.de
info@briefkasten-manufaktur.de
Tel.: +49 5222 807110

Geschäftsführer Oliver Woineck
Ust.ID.Nr. DE303690847
Handelsregister Amtsgericht Lemgo, HRB 8618

More images

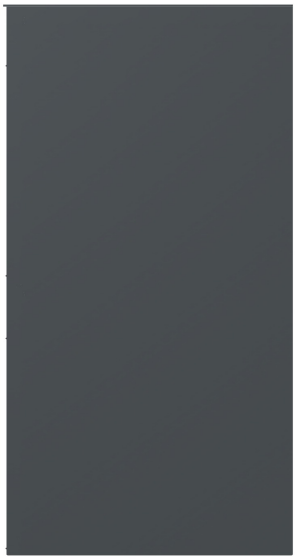



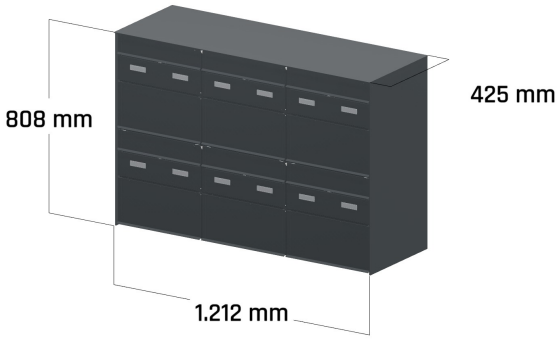



Briefkasten Manufaktur Lippe GmbH
Werler Straße 60
32105 Bad Salzuflen

www.briefkasten-manufaktur.de
info@briefkasten-manufaktur.de
Tel.: +49 5222 807110

Geschäftsführer Oliver Woineck
Ust.ID.Nr. DE303690847
Handelsregister Amtsgericht Lemgo, HRB 8618