Buzón autoportante de acero inoxidable de 5 piezas Diseño BASIC Plus 381X ST-R con caja de timbre - RAL a elegir | Derecha | 100 mm de profundidad | ? Color a su elección | con 5 buzones (3x2)



Product number 381X-5-SP-100-R

Product description

Sistema de buzones autoportantes de 5 piezas 2x3 de acero inoxidable diseño BASIC Plus 381X ST-R con caja de timbre para portero automático - RAL a elegir

Moderno buzón independiente para 5 partes - fabricado en Alemania por Briefkasten Manufaktur.

Los buzones son de acero inoxidable V2A, con recubrimiento de polvo en color RAL, los elementos de soporte son de acero inoxidable V2A resistente a la intemperie, pulido. El acabado de alta calidad y el concepto bien pensado hacen de este buzón independiente nuestro éxito de ventas. Un borde de drenaje de lluvia para una protección óptima contra el agua, un labio de goma continuo para una inserción silenciosa, la sólida placa de identificación intercambiable, un práctico soporte para postes y la cerradura muy robusta caracterizan este buzón independiente. El revestimiento lateral con cubierta contra la lluvia sobresaliente de acero inoxidable V2A ofrece una protección óptima contra la intemperie y garantiza una vida útil muy larga.

Los sistemas de buzones de la colección BASIC Plus se caracterizan por el uso consecuente de acero inoxidable V2A. El resultado es una larga vida útil y sostenibilidad. El diseño ha sido desarrollado por nuestros propios ingenieros con vistas a una gran flexibilidad y modularidad, un montaje sencillo de las piezas de repuesto y un automontaje sin complicaciones. Las piezas de repuesto están disponibles directamente para todos los sistemas BASIC Plus.

Briefkasten Manufaktur Lippe GmbH
Werler Straße 60
32105 Bad Salzuflen

www.briefkasten-manufaktur.de
info@briefkasten-manufaktur.de
Tel.: +49 5222 807110

Geschäftsführer Oliver Woineck
Ust.ID.Nr. DE303690847
Handelsregister Amtsgericht Lemgo, HRB 8618

- **Buzón de 5 postes de acero inoxidable V2A, con recubrimiento de polvo en color RAL**
- El sistema es fabricado por Briefkasten Manufaktur. Producción de calidad alemana "Made in Germany".
- Los buzones cumplen la norma DIN/EN 13724. Tamaño de inserción (3,5 cm x 32,5 cm) para C4 apaisado, las cartas grandes también caben aquí sin arrugarse.
- Solapa de inserción con junta de goma insonorizante para una inserción del correo muy silenciosa.
- La puerta se puede abrir de izquierda a derecha.
- Incluye 2 llaves con número de llave, placa de identificación intercambiable (tipo 2) debajo de la solapa y soporte para correo.
- Gran capacidad gracias a la profundidad de buzón opcional +50 mm = aprox. 17 litros. Adecuado para empresas y hogares con volúmenes de correo muy elevados.
- Incl. revestimiento lateral + cubierta contra la lluvia de acero inoxidable V2A, con recubrimiento en polvo en color RAL.
- **Caja de timbre de acero inoxidable V2A, con recubrimiento de polvo en color RAL estructura fina mate**
- Perforación de voz con adaptador universal. (Sistema de intercomunicación/altavoz integrado no incluido en el volumen de suministro). También disponible sin perforación de voz.
- El adaptador universal es apto para todos los altavoces empotrables del mercado (Siedle, Ritto, TCS, Busch-Jäger, Gira, Legrand Bticino, ELCOM, Auerswald, Comelit y muchos más).
- Pulsador de timbre redondo de acero inoxidable, capacidad de conmutación máx.: 5 A a 250 V CA, IP 65 (limitación de la fuerza de presión).
- Antivandálico: la placa de características es resistente a las muescas y a los golpes, el plástico es ignífugo.
- Acceso de cables: Ø 10,4 mm (lateral). Paso de cables invisible a través del elemento de soporte.
- Los elementos de soporte están fabricados en acero inoxidable 1.4301 V2A de 42,4 mm, pulido para atornillar o fijar en hormigón.

Información importante

Preparación de la cámara o del interfono

Los sistemas de intercomunicación deben ser conectados por un electricista. Póngase en contacto con su electricista de confianza para la planificación, el montaje y la instalación.

Protección contra el agua

El correo sólo está protegido contra la humedad y la suciedad cuando está completamente introducido y la tapa está cerrada. En determinadas condiciones climatológicas extremas, aún puede entrar agua (hasta 1ccm según DIN EN 13724). Esto no es motivo de reclamación.

Briefkasten Manufaktur Lippe GmbH
Werler Straße 60
32105 Bad Salzuflen

www.briefkasten-manufaktur.de
info@briefkasten-manufaktur.de
Tel.: +49 5222 807110

Geschäftsführer Oliver Woineck
Ust.ID.Nr. DE303690847
Handelsregister Amtsgericht Lemgo, HRB 8618

Product properties

Superficie/color	Negro intenso RAL 9005, Rojo púrpura RAL 3004, DB 703 mineral de hierro micáceo, RAL 7016 gris antracita, RAL de su elección (según tabla de colores), Suelo, Aluminio gris RAL 9007, RAL 9016 blanco tráfico
Serie	BÁSICO
Número de botones de timbre	5 botones
Funciones	Perchero, Interruptor de la luz, Cámara, Puesto de interfonía
Caja de funciones preparada para el fabricante	GIRA, Busch Jaeger, Siedle, STR Electrónica, ELCOM, TCS, Ritto, ALGO, Telegärtner, Auerswald, Legrand Bticino, Comelite
Caja individual por volumen	Normal > 10 litros
Etiquetado de nombres	Placa de identificación
Tipo de montaje	Independiente
Material de base	Acero inoxidable V2A 1.4301
Retirada de artículos	Parte delantera
Número de cajas	con 5 buzones

Dimensions

Altura de la caja individual en mm	330,0
Anchura de la caja individual en mm	355,0
Volumen en litros	12,0 | 17,0
Altura de la ranura para letras en mm	35,0
Anchura de la ranura para letras en mm	325,0
Altura del sistema de buzón en mm	660,0
Anchura del sistema de buzón en mm	1065,0
Altura total en mm	1200,0 | 1500,0
Anchura total en mm	1245,0
Profundidad en mm	100,0 | 150,0
Peso en kg	38
Condiciones de entrega	Se suministra en bloques, elementos de soporte / buzón divididos

Briefkasten Manufaktur Lippe GmbH
Werler Straße 60
32105 Bad Salzuflen

www.briefkasten-manufaktur.de
info@briefkasten-manufaktur.de
Tel.: +49 5222 807110

Geschäftsführer Oliver Woineck
Ust.ID.Nr. DE303690847
Handelsregister Amtsgericht Lemgo, HRB 8618

More images





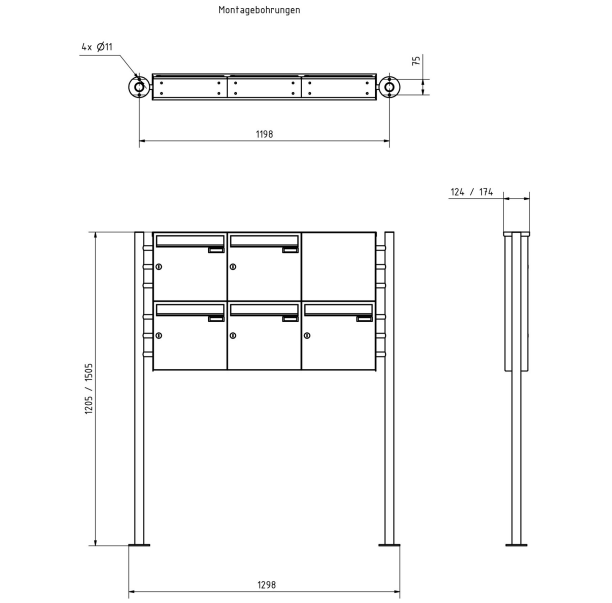



Briefkasten Manufaktur Lippe GmbH
Werler Straße 60
32105 Bad Salzuflen

www.briefkasten-manufaktur.de
info@briefkasten-manufaktur.de
Tel.: +49 5222 807110

Geschäftsführer Oliver Woineck
Ust.ID.Nr. DE303690847
Handelsregister Amtsgericht Lemgo, HRB 8618







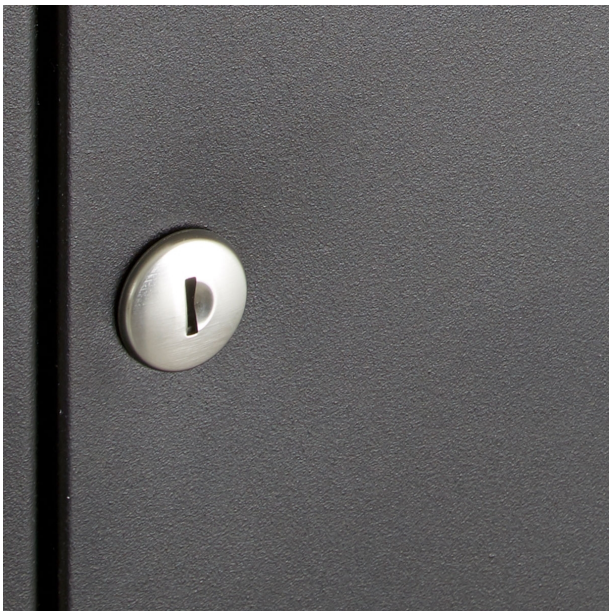

Briefkasten Manufaktur Lippe GmbH
Werler Straße 60
32105 Bad Salzuflen

www.briefkasten-manufaktur.de
info@briefkasten-manufaktur.de
Tel.: +49 5222 807110

Geschäftsführer Oliver Woineck
Ust.ID.Nr. DE303690847
Handelsregister Amtsgericht Lemgo, HRB 8618



Briefkasten Manufaktur Lippe GmbH
Werler Straße 60
32105 Bad Salzuflen

www.briefkasten-manufaktur.de
info@briefkasten-manufaktur.de
Tel.: +49 5222 807110

Geschäftsführer Oliver Woineck
Ust.ID.Nr. DE303690847
Handelsregister Amtsgericht Lemgo, HRB 8618