Sistema de buzones empotrados 12x3 en acero inoxidable BASIC Plus 382XU UP - acero inoxidable pulido - 12 partes | 100 mm de profundidad | con 12 buzones (4x3) | Acero inoxidable, cepillado



Product number 382XU-VA-12-100

Product description

Sistema de buzones empotrados 12er 4x3 BASIC Plus 382XU UP de acero inoxidable - acero inoxidable cepillado - 12 viviendas

Buzón empotrado moderno para 12 viviendas - fabricado en Alemania por Briefkasten Manufaktur.

El buzón está fabricado completamente en acero inoxidable V2A, cepillado. La fabricación de muy alta calidad y el concepto bien pensado hacen de este buzón empotrado uno de nuestros más vendidos. Un borde para el drenaje de la lluvia para una protección óptima contra el agua, una junta de goma continua para un depósito silencioso, la sólida placa de nombre intercambiable, un práctico soporte para retener el correo y la cerradura muy robusta distinguen a este buzón empotrado. El marco empotrado de acero inoxidable V2A está equipado con una junta de espuma de goma y garantiza una durabilidad muy alta.

Las instalaciones de buzones de la colección BASIC Plus se caracterizan por el uso consistente de acero inoxidable V2A. El resultado es una durabilidad y sostenibilidad muy altas. La construcción ha sido desarrollada por nuestros propios ingenieros con vistas a una alta flexibilidad y modularidad, un montaje sencillo de piezas de repuesto y una instalación por uno mismo sin complicaciones. Para todas las instalaciones BASIC Plus, las piezas de repuesto están disponibles directamente.

Briefkasten Manufaktur Lippe GmbH
Werler Straße 60
32105 Bad Salzuflen

www.briefkasten-manufaktur.de
info@briefkasten-manufaktur.de
Tel.: +49 5222 807110

Geschäftsführer Oliver Woineck
Ust.ID.Nr. DE303690847
Handelsregister Amtsgericht Lemgo, HRB 8618

- Sistema de buzones empotrados de 12 plazas completamente en acero inoxidable V2A 1.4301, cepillado grano 240.
- La instalación se fabrica en Briefkasten Manufaktur. Fabricación de calidad alemana "Made in Germany".
- Los buzones cumplen la norma DIN/EN 13724. Tamaño de la entrada (3,5 cm x 32,5 cm) para C4 horizontal; aquí caben también cartas grandes sin doblarlas.
- Solapa de entrada con junta de goma amortiguadora de ruido para un depósito de correo muy silencioso.
- La puerta se abre de izquierda a derecha.
- Incluye 2 llaves con número de llave, placa de nombre intercambiable (Tipo 2) bajo la solapa de entrada y soporte para retener el correo.
- Gran capacidad gracias a la profundidad opcional del buzón +50 mm = aprox. 17 l. Adecuado para empresas y hogares con un volumen de correo muy elevado.
- Marco de cubierta para enlucido de perfil angular de acero inoxidable 25 x 58 mm, cepillado grano 240.

Información importante:

El correo está protegido contra la humedad y la suciedad solo cuando se deposita por completo y la solapa está cerrada. En determinadas condiciones meteorológicas extremas puede, no obstante, entrar agua (según DIN EN 13724 hasta 1 cm³). Esto no constituye motivo de reclamación.

Product properties

Serie	BÁSICO
Caja individual por volumen	Normal > 10 litros
Etiquetado de nombres	Placa de identificación
Material de base	Acero inoxidable V2A 1.4301
Retirada de artículos	Parte delantera
Superficie/color	Suelo
Tipo de montaje	Montaje empotrado
Número de cajas	con 12 buzones

Dimensions

Altura de la caja individual en mm	330,0
Anchura de la caja individual en mm	355,0
Volumen en litros	12,0 | 17,0
Altura de la ranura para letras en mm	35,0
Anchura de la ranura para letras en mm	325,0
Altura del sistema de buzón en mm	1040,0
Anchura del sistema de buzón en mm	1470,0
Profundidad en mm	100,0 | 150,0
Peso en kg	48
Condiciones de entrega	La entrega se realiza parcialmente desmontada (2 bloques)

Briefkasten Manufaktur Lippe GmbH
Werler Straße 60
32105 Bad Salzuflen

www.briefkasten-manufaktur.de
info@briefkasten-manufaktur.de
Tel.: +49 5222 807110

Geschäftsführer Oliver Woineck
Ust.ID.Nr. DE303690847
Handelsregister Amtsgericht Lemgo, HRB 8618

More images





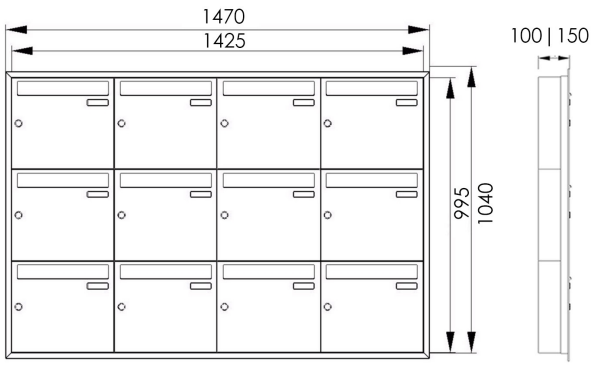



Briefkasten Manufaktur Lippe GmbH
Werler Straße 60
32105 Bad Salzuflen

www.briefkasten-manufaktur.de
info@briefkasten-manufaktur.de
Tel.: +49 5222 807110

Geschäftsführer Oliver Woineck
Ust.ID.Nr. DE303690847
Handelsregister Amtsgericht Lemgo, HRB 8618





Briefkasten Manufaktur Lippe GmbH
Werler Straße 60
32105 Bad Salzuflen

www.briefkasten-manufaktur.de
info@briefkasten-manufaktur.de
Tel.: +49 5222 807110

Geschäftsführer Oliver Woineck
Ust.ID.Nr. DE303690847
Handelsregister Amtsgericht Lemgo, HRB 8618