Sistema de buzones independiente 1x4 (4 unidades) GOETHE ST-Q-400 - RAL a elección | 400 mm de profundidad | con 4 buzones



Product number 215-STQ-4S-400

Product description

Conjunto de buzones independiente 4 piezas 1x4 GOETHE ST-Q-400 - RAL a elección

Conjunto de buzones independiente de 4 elementos con buzones horizontales de 400 mm de profundidad y elegantes columnas rectangulares. El moderno buzón GOETHE es ideal para una entrada exigente. Su diseño rectilíneo sin cerradura visible confiere a este buzón una apariencia especialmente elegante.

Las dimensiones de los buzones individuales permiten una capacidad de aprox. 32 litros; la amplia abertura de inserción garantiza que, incluso con sobres DIN C4 y revistas o tras ausencias de varios días, el correo no llegue arrugado. La innovadora cerradura Push-Key está oculta en el interior del buzón. La llave se introduce simplemente en la abertura existente (no es necesario girarla) y la puerta se abre. Con la disposición de la cerradura, este buzón está diseñado de modo que la puerta de extracción evita que el correo se le caiga. Gracias al borde de desagüe, el correo situado en el interior está óptimamente protegido frente a las inclemencias del tiempo. La tapa de inserción está equipada con amortiguadores de eje de alta calidad, garantizando un cierre silencioso y evitando el molesto traqueteo por efecto de la intemperie. Las placas identificativas intercambiables de plexiglás se manejan cómodamente desde el frente; para una óptima apariencia recomendamos la placa empotrada con grabado láser (ver Accesorios). La segunda placa identificativa incluye la inserción Publicidad Sí/No.

Los conjuntos de buzones de la colección GOETHE se caracterizan por el uso consecuente de acero inoxidable y aluminio. El resultado es una gran durabilidad y sostenibilidad. La construcción ha sido desarrollada por nuestros propios ingenieros con vistas a una elevada flexibilidad y modularidad, un montaje sencillo de piezas de recambio y una instalación por el propio cliente sin complicaciones. Para todos los conjuntos GOETHE, las piezas de recambio están disponibles directamente en nuestra tienda.

Gracias al diseño, el montaje por parte del cliente resulta sencillo.

Briefkasten Manufaktur Lippe GmbH
Werler Straße 60
32105 Bad Salzuflen

www.briefkasten-manufaktur.de
info@briefkasten-manufaktur.de
Tel.: +49 5222 807110

Geschäftsführer Oliver Woineck
Ust.ID.Nr. DE303690847
Handelsregister Amtsgericht Lemgo, HRB 8618

Modelo de utilidad protegido según registro DPMA número DE: 20 2021 101 679.5

- Conjunto de 4 buzones de pie en acero inoxidable y aluminio.
- Buzones en acero inoxidable 1.4016 (acero inoxidable magnético resistente a la corrosión), recubiertos con pintura en polvo en color RAL a elección.
- Fabricación de calidad - Made in Germany by Briefkasten Manufaktur Lippe.
- Cerradura innovadora Push-Key con 2 llaves por unidad.
- La inserción y la extracción del correo se realizan por el frente. Tapa de inserción con amortiguadores de eje de alta calidad para un cierre muy silencioso del buzón.
- Los buzones cumplen la norma DIN/EN 13724. Tamaño de la abertura de inserción (3,5 cm x 36,0 cm) para C4 en horizontal; aquí caben también sobres grandes sin doblarse.
- Las puertas de extracción se abren de arriba hacia abajo. Así no se le caerá el correo.
- Placa identificativa de plexiglás para la inscripción del nombre y segunda placa identificativa Publicidad Sí/No por unidad.
- Protección óptima contra la lluvia mediante bordes de desagüe y un tejadillo protector de 3 mm de aluminio AlMg3 W19, recubierto con pintura en polvo en color RAL a elección.
- Revestimiento lateral de 3 mm de aluminio AlMg3 W19, recubierto con pintura en polvo en color RAL a elección.
- Panel trasero de acero inoxidable V2A 1.4301 de 1 mm, recubierto con pintura en polvo en color RAL a elección.
- Las columnas de soporte B 40 mm x T 80 mm están hechas de acero inoxidable V2A 1.4301 de 2 mm, recubiertas con pintura en polvo en color RAL, para embutir en hormigón o para montaje atornillado.

Información importante:

Para lograr una protección óptima contra el agua de su correo, el buzón o el conjunto de buzones debería ubicarse, cuando sea posible, bajo un pórtico o alero.

El envío solo está protegido contra el agua si se deposita completamente dentro del buzón y la tapa de inserción está cerrada. El correo que no se ha introducido completamente permite la entrada de humedad y suciedad en el buzón. Este conjunto está protegido contra la entrada de agua según DIN EN 13724. La entrada de agua no es motivo de reclamación.

Product properties

Superficie/color	Negro intenso RAL 9005, Rojo púrpura RAL 3004, DB 703 mineral de hierro micáceo, RAL 7016 gris antracita, RAL de su elección (según tabla de colores), Aluminio gris RAL 9007, RAL 9016 blanco tráfico
Serie	IR A
Número de cajas	con 4 buzones
Etiquetado de nombres	Placa de identificación
Material de base	Aluminio AlMg3 W19, Acero inoxidable V2A 1.4301, Acero inoxidable 1.4016 (acero inoxidable magnético)
Tipo de montaje	Independiente
Retirada de artículos	Parte delantera
Caja individual por volumen	Grande > 16 litros

Briefkasten Manufaktur Lippe GmbH
Werler Straße 60
32105 Bad Salzuflen

www.briefkasten-manufaktur.de
info@briefkasten-manufaktur.de
Tel.: +49 5222 807110

Geschäftsführer Oliver Woineck
Ust.ID.Nr. DE303690847
Handelsregister Amtsgericht Lemgo, HRB 8618

Dimensions

Anchura en mm	1
Altura en mm	1
Altura de la caja individual en mm	200,0
Anchura de la caja individual en mm	400,0
Volumen en litros	32
Altura de la ranura para letras en mm	35,0
Anchura de la ranura para letras en mm	360,0
Altura del sistema de buzón en mm	800,0
Anchura del sistema de buzón en mm	400,0
Altura total en mm	1500,0 | 1700,0 + 23,0
Anchura total en mm	488,0
Profundidad en mm	400,0 + 25,0 Techo de lluvia
Peso en kg	60
Condiciones de entrega	Se suministra en bloques, elementos de soporte / buzón divididos

Dimension drawing

Briefkasten Manufaktur Lippe GmbH
Werler Straße 60
32105 Bad Salzuflen

www.briefkasten-manufaktur.de
info@briefkasten-manufaktur.de
Tel.: +49 5222 807110

Geschäftsführer Oliver Woineck
Ust.ID.Nr. DE303690847
Handelsregister Amtsgericht Lemgo, HRB 8618

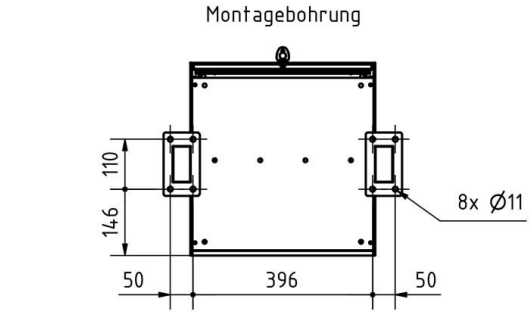

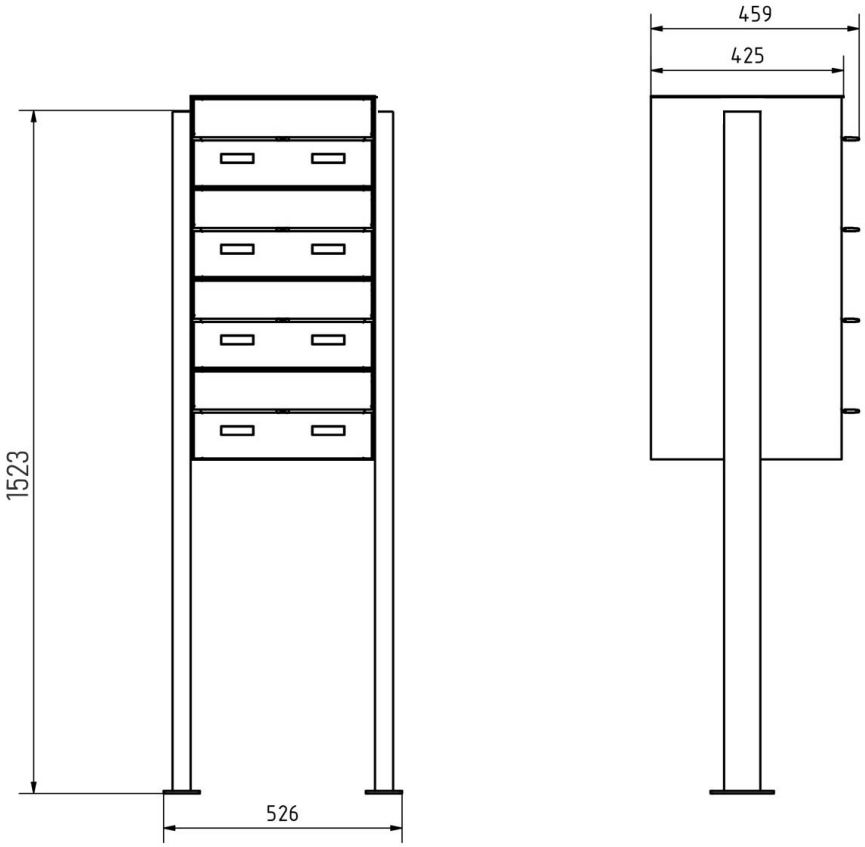

Briefkasten Manufaktur Lippe GmbH
Werler Straße 60
32105 Bad Salzuflen

www.briefkasten-manufaktur.de
info@briefkasten-manufaktur.de
Tel.: +49 5222 807110

Geschäftsführer Oliver Woineck
Ust.ID.Nr. DE303690847
Handelsregister Amtsgericht Lemgo, HRB 8618

More images

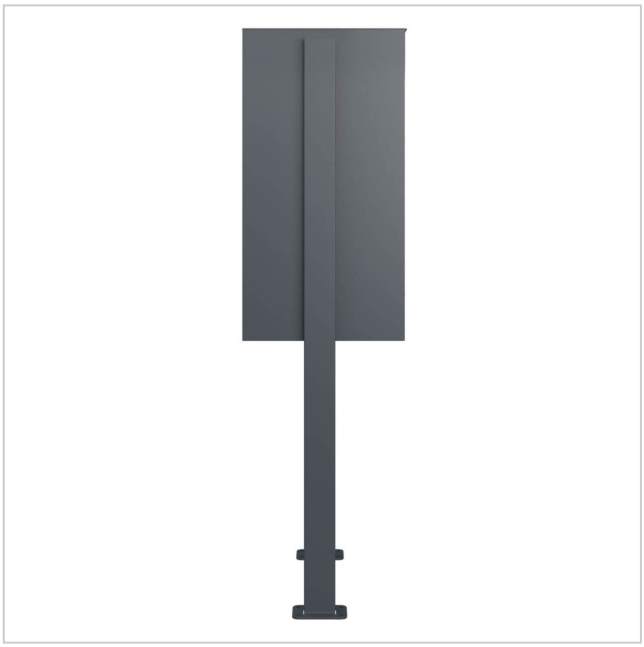





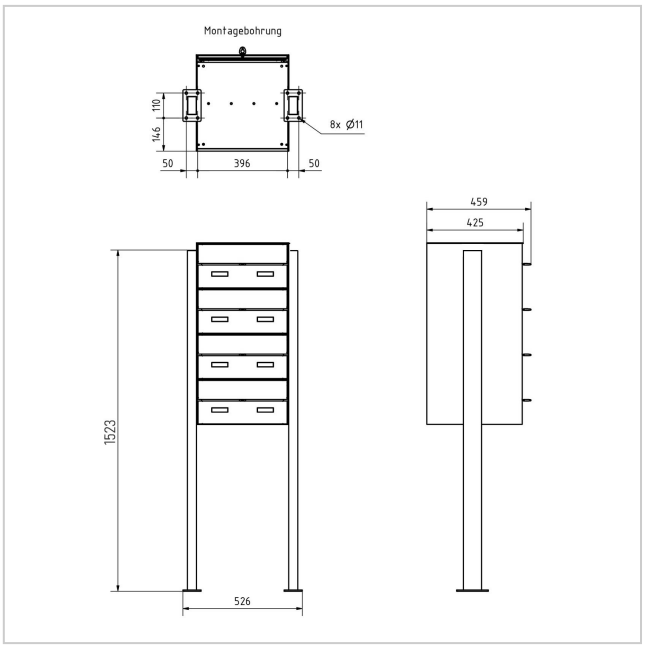

Briefkasten Manufaktur Lippe GmbH
Werler Straße 60
32105 Bad Salzuflen

www.briefkasten-manufaktur.de
info@briefkasten-manufaktur.de
Tel.: +49 5222 807110

Geschäftsführer Oliver Woineck
Ust.ID.Nr. DE303690847
Handelsregister Amtsgericht Lemgo, HRB 8618







Briefkasten Manufaktur Lippe GmbH
Werler Straße 60
32105 Bad Salzuflen

www.briefkasten-manufaktur.de
info@briefkasten-manufaktur.de
Tel.: +49 5222 807110

Geschäftsführer Oliver Woineck
Ust.ID.Nr. DE303690847
Handelsregister Amtsgericht Lemgo, HRB 8618