Conjunto de 4 buzones empotrados BASIC 382U UP con caja de timbre lateral - RAL 7016 gris antracita | RAL 7016 gris antracita textura fina mate | Enlaces | 100 mm de profundidad | con 4 buzones



Product number 382U-7016-4-SPS-L-100

Product description

Conjunto de buzones empotrados para 4 viviendas BASIC 382U UP con caja de timbres lateral - RAL 7016 gris antracita

Buzón empotrado moderno para 4 viviendas - fabricado en Alemania por Briefkasten Manufaktur.

El buzón está hecho de acero galvanizado, pintado con pintura en polvo en RAL 7016 gris antracita. El acabado de muy alta calidad y el concepto bien pensado convierten a este buzón empotrado en uno de nuestros más vendidos. Una arista de desagüe para una protección óptima contra el agua, una junta continua de goma para una introducción silenciosa, la sólida placa de nombre intercambiable, un práctico soporte retenedor del correo y la cerradura muy robusta caracterizan este buzón empotrado. El marco empotrado de acero inoxidable V2A está equipado con una junta de espuma de caucho (Moosgummi) y garantiza una durabilidad muy alta.

Gracias a su diseño, el montaje por parte del usuario es sencillo.

Briefkasten Manufaktur Lippe GmbH
Werler Straße 60
32105 Bad Salzuflen

www.briefkasten-manufaktur.de
info@briefkasten-manufaktur.de
Tel.: +49 5222 807110

Geschäftsführer Oliver Woineck
Ust.ID.Nr. DE303690847
Handelsregister Amtsgericht Lemgo, HRB 8618

- **Conjunto de 4 buzones empotrados de acero galvanizado, pintado con pintura en polvo en RAL 7016 gris antracita**
- El conjunto se fabrica en Briefkasten Manufaktur. Fabricación de calidad alemana "Made in Germany".
- Los buzones cumplen la norma DIN/EN 13724. Tamaño de la ranura de introducción (3,5 cm x 32,5 cm) para C4 en horizontal; aquí caben también sobres grandes sin doblarse.
- Tapa de la ranura con junta de goma amortiguadora de ruido para una introducción del correo muy silenciosa.
- La puerta se abre de izquierda a derecha.
- Incluye 2 llaves con número de llave, placa de nombre intercambiable (tipo 2) bajo la tapa de la ranura y soporte retenedor del correo.
- Gran capacidad gracias a la profundidad del buzón opcional +50 mm = aprox. 17 l. Adecuado para empresas y hogares con un volumen de correo muy alto.
- **Caja de timbres de acero galvanizado, pintada con pintura en polvo en RAL 7016 gris antracita**
- Agujero para intercomunicación con adaptador universal. (Sistema de interfono/altavoz empotrable no incluidos). Opcionalmente también sin orificio para intercomunicador.
- El adaptador universal es apto para todos los altavoces empotrables habituales del mercado (Siedle, Ritto, TCS, Busch-Jäger, Gira, Legrand Bticino, ELCOM, Auerswald, Comelit, etc.).
- 4 pulsadores de timbre redondos de acero inoxidable.
- Marco de cubierta para enlucido hecho de perfil angular de acero inoxidable 25 x 58 mm, recubierto con pintura en polvo en color RAL.

Información importante

Preparación para cámara o puesto de intercomunicación

Los sistemas de interfonía deben ser conectados por un instalador eléctrico. Para la planificación, montaje e instalación, póngase en contacto con el instalador eléctrico de su confianza.

Protección contra el agua

El correo solo está protegido contra la humedad y la suciedad si la introducción es completa y la tapa está cerrada. En determinadas condiciones meteorológicas extremas puede, no obstante, entrar agua (según DIN EN 13724 hasta 1 cm³). Esto no constituye motivo de reclamación.

Briefkasten Manufaktur Lippe GmbH
Werler Straße 60
32105 Bad Salzuflen

www.briefkasten-manufaktur.de
info@briefkasten-manufaktur.de
Tel.: +49 5222 807110

Geschäftsführer Oliver Woineck
Ust.ID.Nr. DE303690847
Handelsregister Amtsgericht Lemgo, HRB 8618

Product properties

Material de base	Acero galvanizado
Serie	BÁSICO
Número de botones de timbre	4 botones
Funciones	Interruptor de la luz, Puesto de interfonía
Caja de funciones preparada para el fabricante	GIRA, Busch Jaeger, Siedle, STR Electrónica, ELCOM, TCS, Ritto, ALGO, Telegärtner, Auerswald, Legrand Bticino, Comelite
Número de cajas	con 4 cajas para paquetes
Caja individual por volumen	Normal > 10 litros
Etiquetado de nombres	Placa de identificación
Retirada de artículos	Parte delantera
Superficie/color	Suelo
Tipo de montaje	Montaje empotrado

Dimensions

Altura de la caja individual en mm	330,0
Anchura de la caja individual en mm	355,0
Volumen en litros	12,0 | 17,0
Altura de la ranura para letras en mm	35,0
Anchura de la ranura para letras en mm	325,0
Altura del sistema de buzón en mm	710,0
Anchura del sistema de buzón en mm	930,0
Anchura total en mm	930,0
Profundidad en mm	100,0 | 150,0
Peso en kg	34
Condiciones de entrega	La entrega se realiza completamente montada.

Briefkasten Manufaktur Lippe GmbH
Werler Straße 60
32105 Bad Salzuflen

www.briefkasten-manufaktur.de
info@briefkasten-manufaktur.de
Tel.: +49 5222 807110

Geschäftsführer Oliver Woineck
Ust.ID.Nr. DE303690847
Handelsregister Amtsgericht Lemgo, HRB 8618

More images



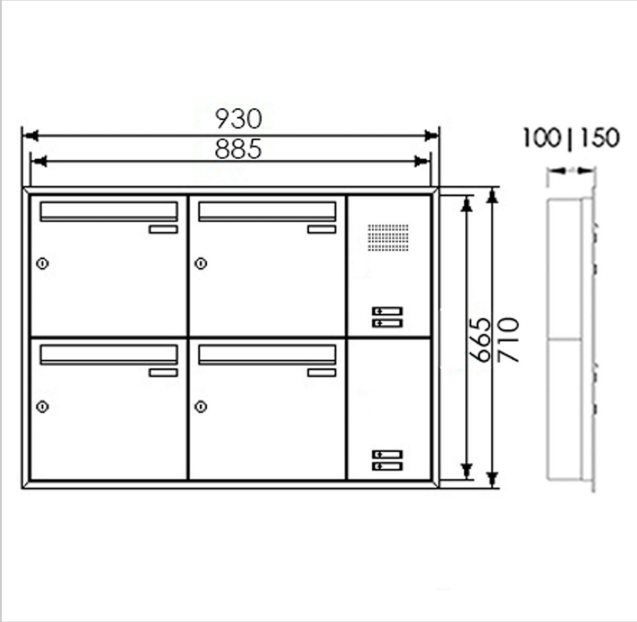

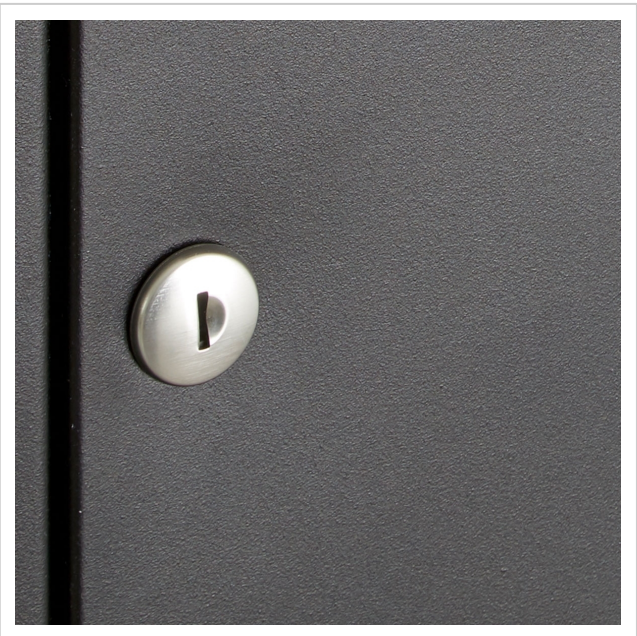



Briefkasten Manufaktur Lippe GmbH
Werler Straße 60
32105 Bad Salzuflen

www.briefkasten-manufaktur.de
info@briefkasten-manufaktur.de
Tel.: +49 5222 807110

Geschäftsführer Oliver Woineck
Ust.ID.Nr. DE303690847
Handelsregister Amtsgericht Lemgo, HRB 8618







Briefkasten Manufaktur Lippe GmbH
Werler Straße 60
32105 Bad Salzuflen

www.briefkasten-manufaktur.de
info@briefkasten-manufaktur.de
Tel.: +49 5222 807110

Geschäftsführer Oliver Woineck
Ust.ID.Nr. DE303690847
Handelsregister Amtsgericht Lemgo, HRB 8618