Conjunto de 4 buzones de acero inoxidable Design BASIC Plus 385XW para montaje lateral en pared - RAL a elegir | Derecha | con 4 buzones (1x4)



Product number 385XW-4S-R

Product description

Sistema de buzones lateral BASIC Plus 385XW para 4 viviendas – posición de los buzones a la derecha

La BASIC Plus 385XW es una instalación de buzones de acero inoxidable de alta calidad para montaje lateral en pared, pensada para 4 viviendas. Fue desarrollada para edificios residenciales, complejos de viviendas y pequeños inmuebles comerciales, y permite un montaje que ahorra espacio junto a la puerta de entrada o en una pared adecuada.

Cuatro buzones se agrupan en una unidad vertical y estrecha: ideal cuando en la parte frontal de la entrada hay poco espacio.

Los buzones están fabricados en acero inoxidable V2A 1.4301 y se pintan en polvo en un color RAL o DB a elección. También el tejadillo y el revestimiento lateral están hechos en acero inoxidable. La fijación lateral se realiza mediante columnas de acero inoxidable de Ø 60,3 mm con acabado lijado grano 240.

En esta variante de artículo la posición de los buzones está a la derecha. La disposición lateral crea un borde de montaje claro y permite orientar el conjunto de buzones de forma adecuada a la situación constructiva de la entrada.

Ventajas de la BASIC Plus 385XW de un vistazo

Montaje lateral en pared

La 385XW se monta lateralmente en una pared adecuada del edificio. La posición de los buzones en esta variante es a la derecha; de este modo el conjunto puede adaptarse específicamente a la situación de la entrada existente.

BASIC Plus en acero inoxidable V2A

Briefkasten Manufaktur Lippe GmbH
Werler Straße 60
32105 Bad Salzuflen

www.briefkasten-manufaktur.de
info@briefkasten-manufaktur.de
Tel.: +49 5222 807110

Geschäftsführer Oliver Woineck
Ust.ID.Nr. DE303690847
Handelsregister Amtsgericht Lemgo, HRB 8618

Buzones, revestimientos y elementos de fijación están fabricados sistemáticamente en acero inoxidable V2A 1.4301. Los buzones pintados en polvo combinan una superficie de alta calidad con una construcción duradera.

Hueco de entrega DIN-C4 con junta de goma

Cada buzón dispone de una abertura de 35 × 265 mm para introducir correspondencia tipo DIN C4 vertical. Una junta de goma reduce el ruido al cerrar la trampilla de entrada.

Columnas de fijación macizas en acero inoxidable

La fijación lateral en pared se realiza mediante columnas de Ø 60,3 mm en acero inoxidable V2A 1.4301 con acabado lijado grano 240. Forman una unión robusta y resistente a la intemperie entre el conjunto y el edificio.

Solución robusta para 4 viviendas

Cuatro buzones independientes combinan una alta funcionalidad diaria con un montaje lateral especialmente ahorrador de espacio. La construcción modular BASIC Plus facilita además el mantenimiento y la sustitución de piezas.

Equipamiento de la BASIC Plus 385XW para 4 viviendas

Instalación de buzones

Número de compartimentos 4 buzones
Disposición 1 columna × 4 filas
Material Acero inoxidable V2A 1.4301
Superficie Pintado en polvo en color RAL/DB a elección
Tejadillo / revestimiento lateral Acero inoxidable V2A 1.4301, pintado en polvo del mismo color
Fabricación Fabricado en Alemania por Briefkasten Manufaktur Lippe

Correo y uso

Abertura de inserción 35 × 265 mm por buzón, apta para DIN C4 vertical
Volumen de correo Aprox. 12 litros por buzón
Trampillas de inserción Con junta de goma amortiguadora de ruido
Recogida del correo Frontal
Apertura de la puerta De izquierda a derecha
Llaves 8 llaves en total, 2 por buzón
Placas de nombre 4 placas de nombre intercambiables bajo las trampillas de inserción

Fijación lateral

Posición de los buzones Derecha
Columnas de fijación Ø 60,3 mm acero inoxidable V2A 1.4301
Acabado de las columnas Lijado grano 240
Tipo de montaje Montaje atornillado en una pared adecuada del edificio
Elementos de fijación Elegir anclajes de perno o tirafondos en obra, adecuados al tipo de pared
Norma Buzones conforme a DIN EN 13724

Aviso sobre el montaje lateral en pared

Briefkasten Manufaktur Lippe GmbH
Werler Straße 60
32105 Bad Salzuflen

www.briefkasten-manufaktur.de
info@briefkasten-manufaktur.de
Tel.: +49 5222 807110

Geschäftsführer Oliver Woineck
Ust.ID.Nr. DE303690847
Handelsregister Amtsgericht Lemgo, HRB 8618

La pared debe estar limpia, lisa y ser suficientemente resistente para soportar el peso de toda la instalación de buzones. Los anclajes de perno o las varillas roscadas no están incluidos en el suministro y deben seleccionarse de acuerdo con la construcción de la pared, el peso del conjunto y la situación de montaje local.

Aviso sobre la protección frente a la intemperie

Las piezas de correo deben introducirse completamente para que las trampillas de inserción puedan cerrarse. La parte frontal de inserción no debería estar expuesta directamente al lado predominante de la intemperie. En condiciones meteorológicas extremas, a pesar de una ejecución conforme a norma, puede penetrar humedad.

Mantenimiento y construcción BASIC-Plus

El acero inoxidable V2A requiere poco mantenimiento y es duradero. La construcción modular BASIC-Plus está diseñada para un montaje sencillo y una buena disponibilidad de repuestos.

Product properties

Superficie/color	Negro intenso RAL 9005, Rojo púrpura RAL 3004, DB 703 mineral de hierro micáceo, RAL 7016 gris antracita, RAL de su elección (según tabla de colores), Aluminio gris RAL 9007, RAL 9016 blanco tráfico
Serie	BÁSICO
Caja individual por volumen	Normal > 10 litros
Número de cajas	con 4 buzones
Etiquetado de nombres	Placa de identificación
Material de base	Acero inoxidable V2A 1.4301
Número de casa	Número de casa grabado con láser
Retirada de artículos	Parte delantera
Tipo de montaje	Montaje en superficie

Briefkasten Manufaktur Lippe GmbH
Werler Straße 60
32105 Bad Salzuflen

www.briefkasten-manufaktur.de
info@briefkasten-manufaktur.de
Tel.: +49 5222 807110

Geschäftsführer Oliver Woineck
Ust.ID.Nr. DE303690847
Handelsregister Amtsgericht Lemgo, HRB 8618

Dimensions

Altura en mm	600
Altura de la caja individual en mm	110,0
Anchura de la caja individual en mm	300,0
Volumen en litros	12
Altura de la ranura para letras en mm	35,0
Anchura de la ranura para letras en mm	265,0
Altura del sistema de buzón en mm	440,0
Anchura del sistema de buzón en mm	300,0
Anchura total en mm	400,0
Profundidad en mm	435,0
Peso en kg	29
Condiciones de entrega	La entrega se realiza en bloques; los elementos de soporte/buzón se entregan por separado.

Dimension drawing

Briefkasten Manufaktur Lippe GmbH
Werler Straße 60
32105 Bad Salzuflen

www.briefkasten-manufaktur.de
info@briefkasten-manufaktur.de
Tel.: +49 5222 807110

Geschäftsführer Oliver Woineck
Ust.ID.Nr. DE303690847
Handelsregister Amtsgericht Lemgo, HRB 8618

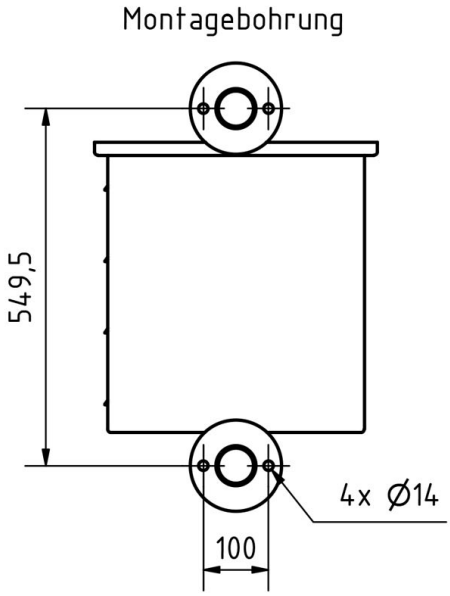

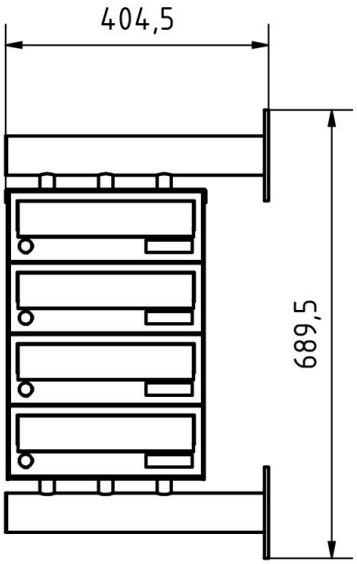

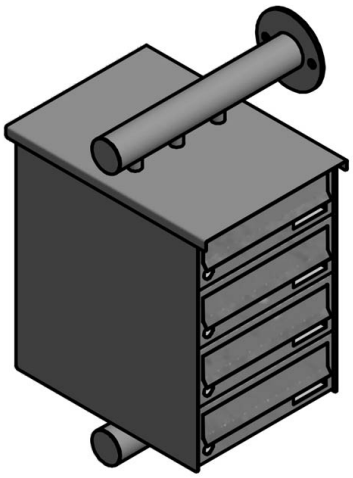

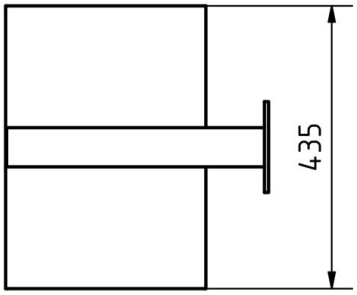

Briefkasten Manufaktur Lippe GmbH
Werler Straße 60
32105 Bad Salzuflen

www.briefkasten-manufaktur.de
info@briefkasten-manufaktur.de
Tel.: +49 5222 807110

Geschäftsführer Oliver Woineck
Ust.ID.Nr. DE303690847
Handelsregister Amtsgericht Lemgo, HRB 8618

More images



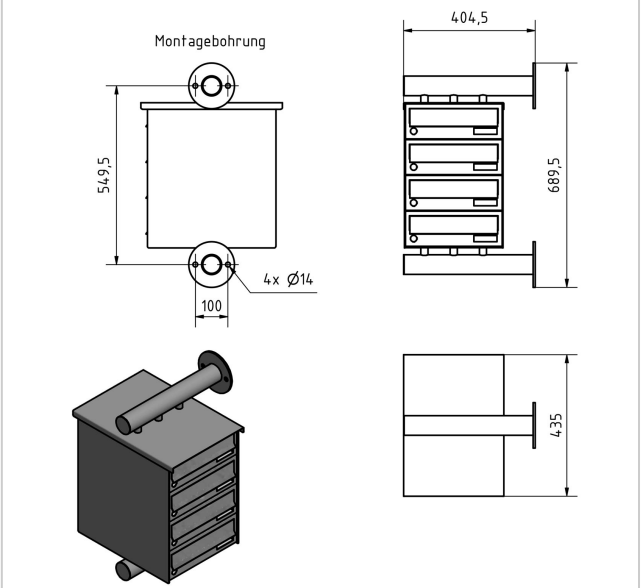

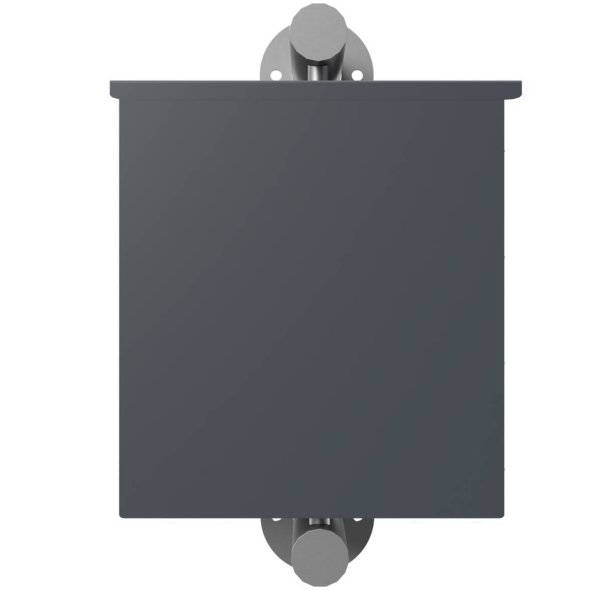



Briefkasten Manufaktur Lippe GmbH
Werler Straße 60
32105 Bad Salzuflen

www.briefkasten-manufaktur.de
info@briefkasten-manufaktur.de
Tel.: +49 5222 807110

Geschäftsführer Oliver Woineck
Ust.ID.Nr. DE303690847
Handelsregister Amtsgericht Lemgo, HRB 8618









Briefkasten Manufaktur Lippe GmbH
Werler Straße 60
32105 Bad Salzuflen

www.briefkasten-manufaktur.de
info@briefkasten-manufaktur.de
Tel.: +49 5222 807110

Geschäftsführer Oliver Woineck
Ust.ID.Nr. DE303690847
Handelsregister Amtsgericht Lemgo, HRB 8618







Briefkasten Manufaktur Lippe GmbH
Werler Straße 60
32105 Bad Salzuflen

www.briefkasten-manufaktur.de
info@briefkasten-manufaktur.de
Tel.: +49 5222 807110

Geschäftsführer Oliver Woineck
Ust.ID.Nr. DE303690847
Handelsregister Amtsgericht Lemgo, HRB 8618