Buzón de acero inoxidable de 9 piezas BASIC Plus 382XA AP - acero inoxidable pulido V2A | 150 mm de profundidad | con 9 buzones | Acero inoxidable, cepillado



Product number 382XA-VA-9-150

Product description

Conjunto de 9 buzones de superficie en acero inoxidable Design BASIC Plus 382XA AP - acero inoxidable V2A cepillado

Buzón de montaje en superficie de alta calidad para 9 viviendas fabricado en Alemania por Briefkasten Manufaktur.

El conjunto completo de buzones de superficie está fabricado en acero inoxidable V2A cepillado. La fabricación de gran calidad y el concepto bien pensado convierten este conjunto de buzones en uno de nuestros más vendidos. Un borde de desagüe para una protección óptima contra el agua, una junta de goma continua para un depósito silencioso, una placa de nombre intercambiable y robusta, un práctico soporte retenedor de correo y la cerradura muy resistente caracterizan este conjunto de buzones de superficie.

Los conjuntos de la colección BASIC Plus se distinguen por el uso consistente de acero inoxidable V2A. El resultado es una gran durabilidad y sostenibilidad. La construcción ha sido desarrollada por nuestros propios ingenieros con vistas a una alta flexibilidad y modularidad, un montaje sencillo de piezas de repuesto y una autoinstalación sin complicaciones. Para todas las instalaciones BASIC Plus, las piezas de repuesto están disponibles directamente.

Gracias al diseño, la autoinstalación resulta sencilla. El conjunto de buzones está preparado para un montaje completo sin complicaciones; no es necesario realizar un montaje mural laborioso de buzones individuales.

Briefkasten Manufaktur Lippe GmbH
Werler Straße 60
32105 Bad Salzuflen

www.briefkasten-manufaktur.de
info@briefkasten-manufaktur.de
Tel.: +49 5222 807110

Geschäftsführer Oliver Woineck
Ust.ID.Nr. DE303690847
Handelsregister Amtsgericht Lemgo, HRB 8618

- Conjunto de 9 buzones de superficie con buzones de acero inoxidable V2A cepillado.
- El conjunto se fabrica en Briefkasten Manufaktur. Fabricación de calidad alemana "Made in Germany".
- Los buzones cumplen la norma DIN/EN 13724. Tamaño de la ranura (3,5 cm x 32,5 cm) para C4 en horizontal; aquí caben también sobres grandes sin doblarlos.
- Bocas de entrada con junta de goma amortiguadora de ruido para un depósito de correo muy silencioso.
- Las puertas se abren de izquierda a derecha.
- Incluye 2 llaves con número, placa de nombre intercambiable bajo la tapa de la ranura y soporte retenedor de correo por buzón.
- Gran capacidad gracias a la profundidad opcional del buzón +50 mm ≈ 17 l. Adecuado para empresas y hogares con un volumen de correspondencia muy alto.
- Incluye revestimiento lateral y tejadillo protector contra la lluvia en acero inoxidable V2A cepillado.
- Para montaje en pared; incluye riel de montaje y material de fijación (tornillos + tacos).

Información importante:

La correspondencia está protegida contra la humedad y la suciedad únicamente cuando se ha depositado completamente y la tapa está cerrada. En determinadas condiciones meteorológicas extremas puede, sin embargo, entrar agua (según DIN EN 13724 hasta 1 cm^3). Esto no constituye motivo de reclamación.

Product properties

Serie	BÁSICO
Número de cajas	con 9 buzones
Etiquetado de nombres	Placa de identificación
Material de base	Acero inoxidable V2A 1.4301
Retirada de artículos	Parte delantera
Superficie/color	Suelo
Caja individual por volumen	Grande > 16 litros
Tipo de montaje	Montaje en superficie

Dimensions

Altura de la caja individual en mm	330,0
Anchura de la caja individual en mm	355,0
Volumen en litros	12,0 | 17,0
Altura de la ranura para letras en mm	35,0
Anchura de la ranura para letras en mm	325,0
Altura del sistema de buzón en mm	990,0
Anchura del sistema de buzón en mm	1065,0
Profundidad en mm	100,0 | 150,0
Peso en kg	39
Condiciones de entrega	La entrega se realiza premontada/semidesmontada.

Briefkasten Manufaktur Lippe GmbH
Werler Straße 60
32105 Bad Salzuflen

www.briefkasten-manufaktur.de
info@briefkasten-manufaktur.de
Tel.: +49 5222 807110

Geschäftsführer Oliver Woineck
Ust.ID.Nr. DE303690847
Handelsregister Amtsgericht Lemgo, HRB 8618

More images





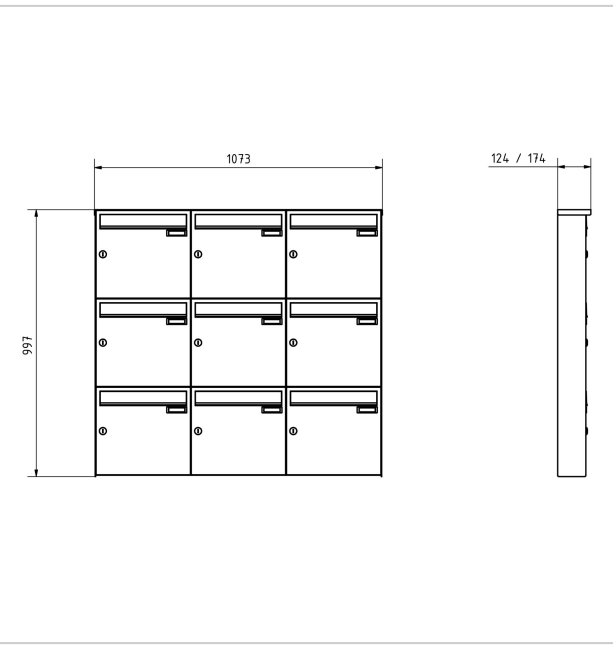



Briefkasten Manufaktur Lippe GmbH
Werler Straße 60
32105 Bad Salzuflen

www.briefkasten-manufaktur.de
info@briefkasten-manufaktur.de
Tel.: +49 5222 807110

Geschäftsführer Oliver Woineck
Ust.ID.Nr. DE303690847
Handelsregister Amtsgericht Lemgo, HRB 8618







Briefkasten Manufaktur Lippe GmbH
Werler Straße 60
32105 Bad Salzuflen

www.briefkasten-manufaktur.de
info@briefkasten-manufaktur.de
Tel.: +49 5222 807110

Geschäftsführer Oliver Woineck
Ust.ID.Nr. DE303690847
Handelsregister Amtsgericht Lemgo, HRB 8618