Pedestal para 6 timbres de diseño - acero inoxidable con recubrimiento en polvo V2A con sistema de videoportero DoorBird D2100E | 6 | 160 cm | DoorBird | ? Color a su elección



Product number 870-VAR-KSDB2100E-6-160

Product description

Pedestal para 6 timbres de diseño - acero inoxidable V2A con recubrimiento de polvo con sistema de videoportero DoorBird D2100E

Columna de timbre de alta calidad para 6 timbres fabricada íntegramente en acero inoxidable V2A con recubrimiento en polvo por Briefkasten Manufaktur. Videoportero DoorBird IP D2100E integrado. El videoportero IP DoorBird D2100E es la solución inteligente para su puerta de entrada. El videoportero IP puede funcionar como una unidad independiente o integrarse en una plataforma doméstica inteligente existente. Las instalaciones clásicas existentes, como un timbre de puerta o un abrepuertas eléctrico, también pueden seguir utilizándose con DoorBird y controlarse a través de la aplicación.

Nuestros productos tienen una alta calidad, una funcionalidad fiable y una identidad propia. Fabricado por Briefkasten Manufaktur. El DoorBird no solo se inventó y desarrolló en Alemania, sino que hoy en día se sigue fabricando en Berlín. En DoorBird, "Made in Germany" no es sólo un sello, sino una filosofía que se vive y se respira. Los videoporteros IP se fabrican en la planta de DoorBird para garantizar la máxima calidad, durabilidad y satisfacción del cliente.

Briefkasten Manufaktur Lippe GmbH
Werler Straße 60
32105 Bad Salzuflen

www.briefkasten-manufaktur.de
info@briefkasten-manufaktur.de
Tel.: +49 5222 807110

Geschäftsführer Oliver Woineck
Ust.ID.Nr. DE303690847
Handelsregister Amtsgericht Lemgo, HRB 8618

- La columna del timbre es de acero inoxidable de 1,5 mm V2A 1.4301, con recubrimiento en polvo.
- El sistema está fabricado por Briefkasten Manufaktur. Producción de calidad alemana "Made in Germany".
- La parte del discurso es de acero inoxidable de 2 mm V2A 1.4301, con recubrimiento en polvo. Dimensiones: ancho 190 mm x alto 640 mm x fondo 110 mm.
- Número de casa de aprox. 70 mm de altura (máx. 3 dígitos) con iluminación LED de bajo consumo 12V CC aprox. 50mA / 1W, blanco.
- Incl. 6 tapas roscadas de acero inoxidable V2A, pulidas para que no se vean los tornillos de fijación de la placa frontal. Véanse las imágenes.
- El pedestal totalmente soldado es de acero inoxidable V2A de 1,5 mm, con recubrimiento en polvo. La altura de construcción es de 1,30 m o 1,60 m.
- El pedestal está equipado con una placa base VA. Ésta tiene un grosor de 10 mm y está acabada con una placa de cubierta. Véanse las imágenes.
- Posibilidad de paso invisible de cables a través del cuerpo.
- Incl. videoportero DoorBird IP D2100E instalado.

Información importante

Preparación de la cámara o del interfono

Los sistemas de intercomunicación deben ser conectados por un electricista. Póngase en contacto con su electricista de confianza para la planificación, el montaje y la instalación.

Protección contra el agua

Para conseguir una protección óptima contra el agua para su correo, el buzón o el sistema de buzones debe situarse, si es posible, bajo un tejadillo.

El correo sólo está protegido del agua si está completamente introducido en el buzón y la tapa está cerrada. El correo que no está completamente introducido permite que la humedad y la suciedad penetren en el buzón. Por lo tanto, es necesario prever buzones suficientemente dimensionados para las próximas necesidades. En determinadas condiciones meteorológicas extremas, aún puede entrar agua (hasta 1 cm^3 según DIN EN 13724). Esto no es motivo de queja.

Briefkasten Manufaktur Lippe GmbH
Werler Straße 60
32105 Bad Salzuflen

www.briefkasten-manufaktur.de
info@briefkasten-manufaktur.de
Tel.: +49 5222 807110

Geschäftsführer Oliver Woineck
Ust.ID.Nr. DE303690847
Handelsregister Amtsgericht Lemgo, HRB 8618

Product properties

Superficie/color	Negro intenso RAL 9005, Rojo púrpura RAL 3004, DB 703 mineral de hierro micáceo, RAL 7016 gris antracita, RAL de su elección (según tabla de colores), Aluminio gris RAL 9007, RAL 9016 blanco tráfico
Serie	GRIMM
Tecnología de conexión	LAN
Número de botones de timbre	6 botones
Funciones	Cámara, Puesto de interfonía, Huella dactilar, Teclado
Caja de funciones preparada para el fabricante	DoorBird
Tipo de montaje	Independiente
Material de base	Acero inoxidable V2A 1.4301
Número de casa	Número de casa grabado con láser, Número de casa cortado con láser, iluminado

Briefkasten Manufaktur Lippe GmbH
Werler Straße 60
32105 Bad Salzuflen

www.briefkasten-manufaktur.de
info@briefkasten-manufaktur.de
Tel.: +49 5222 807110

Geschäftsführer Oliver Woineck
Ust.ID.Nr. DE303690847
Handelsregister Amtsgericht Lemgo, HRB 8618

Dimensions

Altura de la caja individual en mm	640,0
Anchura de la caja individual en mm	190,0
Altura total en mm	1300,0 | 1600,0
Anchura total en mm	220,0 (placa de pie 320,0)
Profundidad en mm	110,0 (placa de pie 210,0)
Peso en kg	40
Condiciones de entrega	Entrega montada

Dimension drawing

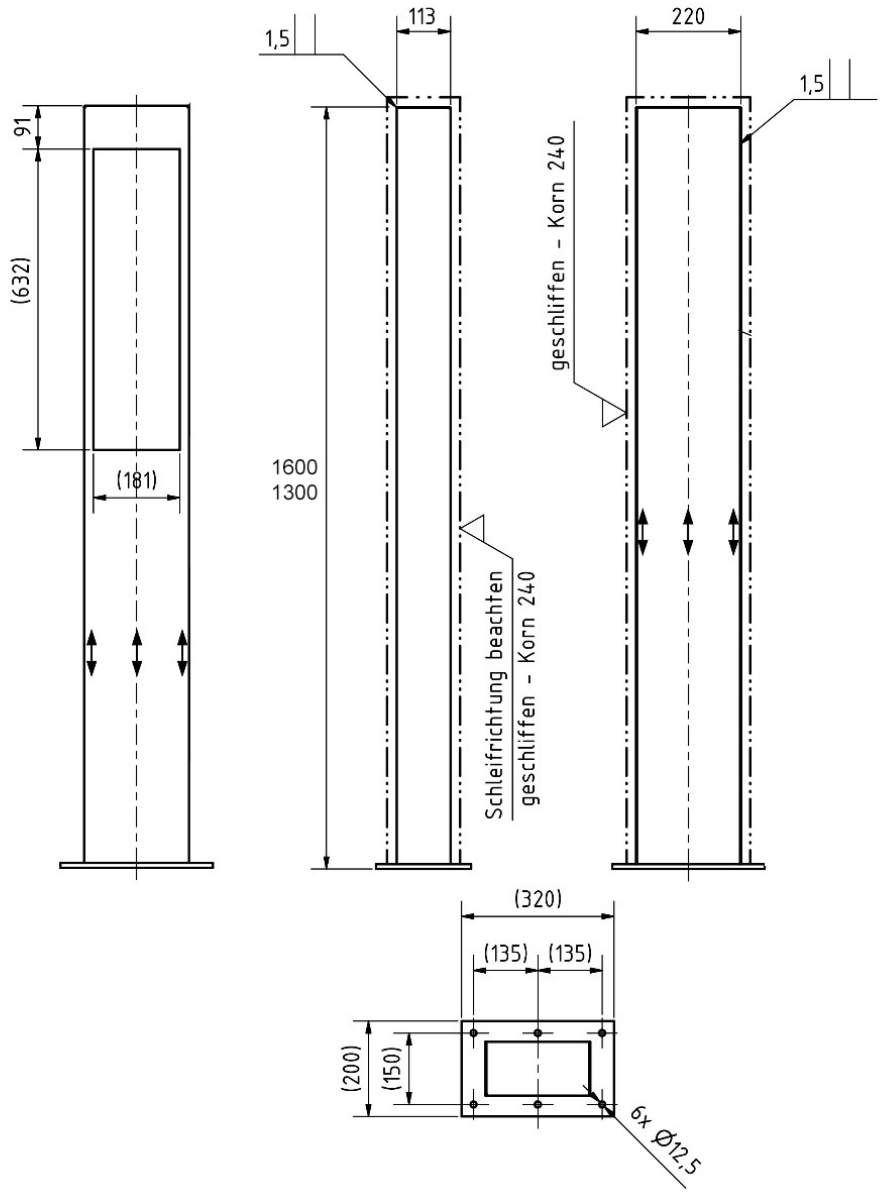

More images

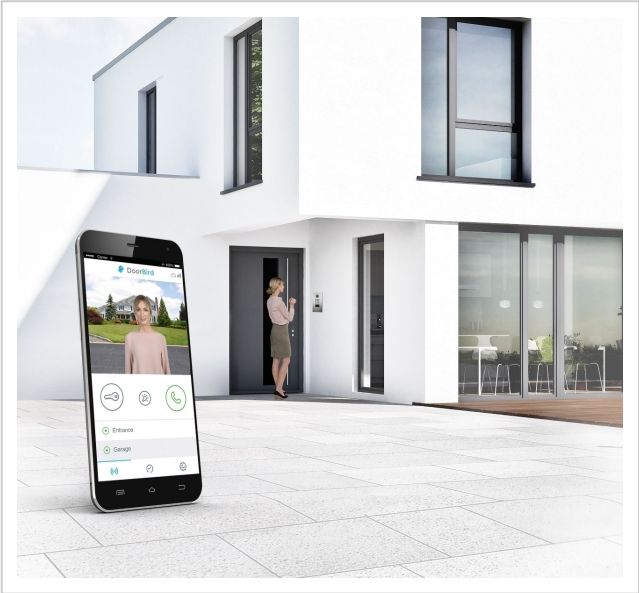





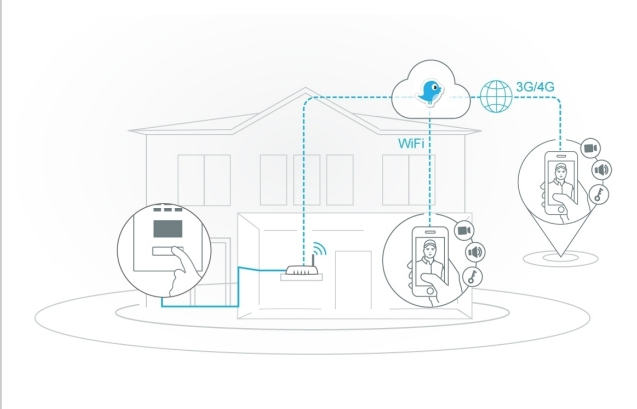

Briefkasten Manufaktur Lippe GmbH
Werler Straße 60
32105 Bad Salzuflen

www.briefkasten-manufaktur.de
info@briefkasten-manufaktur.de
Tel.: +49 5222 807110

Geschäftsführer Oliver Woineck
Ust.ID.Nr. DE303690847
Handelsregister Amtsgericht Lemgo, HRB 8618

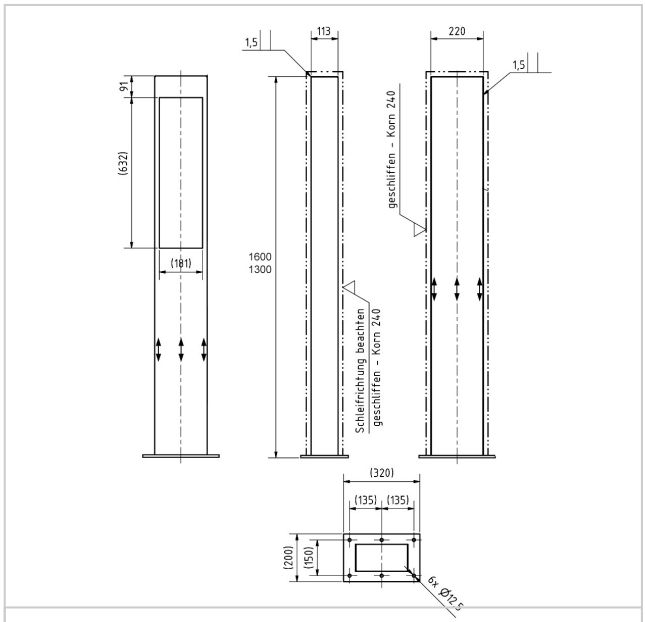





Briefkasten Manufaktur Lippe GmbH
Werler Straße 60
32105 Bad Salzuflen

www.briefkasten-manufaktur.de
info@briefkasten-manufaktur.de
Tel.: +49 5222 807110

Geschäftsführer Oliver Woineck
Ust.ID.Nr. DE303690847
Handelsregister Amtsgericht Lemgo, HRB 8618