Conjunto de 4 buzones BASIC con 4 compartimentos para paquetes e iluminación LED: color RAL a elegir

Product number BML3D-WHXMEMDZQ9



Product description

Conjunto de buzones independiente de acero inoxidable para cuatro usuarios, con compartimentos para paquetes en el color RAL que desee

El modelo BASIC Horizontal de Briefkasten Manufaktur combina cuatro buzones con cuatro compartimentos para paquetes con cierre independiente y un módulo funcional. Esta columna independiente reúne así la recepción de correo y paquetes en un solo conjunto.

La estructura de acero inoxidable V2A 1.4301 lleva un recubrimiento en polvo en el color RAL que elija. Un revestimiento ajustado, un tejadillo plano para la lluvia y un panel trasero completan el conjunto.

Características de este conjunto de buzones

Briefkasten Manufaktur Lippe GmbH
Werler Straße 60
32105 Bad Salzuflen

www.briefkasten-manufaktur.de
info@briefkasten-manufaktur.de
Tel.: +49 5222 807110

Geschäftsführer Oliver Woineck
Ust.ID.Nr. DE303690847
Handelsregister Amtsgericht Lemgo, HRB 8618

- Dimensiones exteriores totales del conjunto: 754 × 1252 × 430 mm (ancho × alto × fondo).
- 4 buzones horizontales, cada uno con unas dimensiones exteriores de 370 × 110 × 385 mm (ancho × alto × fondo); recogida del correo por la parte frontal.
- 4 módulos auxiliares como compartimentos para paquetes, cada uno con unas dimensiones exteriores de 370 × 440 × 385 mm (ancho × alto × fondo), puerta y cerradura para paquetes de la serie BASIC con tirador en T.
- 1 módulo funcional con unas dimensiones exteriores de 740 × 110 × 385 mm (ancho × alto × fondo) y un panel frontal fijado con tornillos de cierre.
- Montaje independiente en forma de columna con bastidor de zócalo y placa base interior; fijación mediante tornillos.
- Material base: acero inoxidable V2A 1.4301; superficie con recubrimiento en polvo en un color RAL a elegir.
- Revestimiento ajustado de acero inoxidable de 1,5 mm, con dos paneles laterales, tejadillo plano para la lluvia y panel trasero de 1 mm de espesor.
- Buzones con borde de evacuación del agua de lluvia, labio de goma continuo en la ranura de entrada y cerradura de leva con tapa protectora de acero inoxidable.
- 4 placas de plástico para nombres BASIC tipo 2 y rotulación recortada con láser con retroiluminación blanca.

Particularidades de este conjunto de buzones

Cuatro compartimentos para paquetes con habilitación mecánica

Cada uno de los cuatro compartimentos para paquetes está equipado con una cerradura para paquetes de la serie BASIC con tirador en T. Con su llave, puede habilitar el compartimento correspondiente para una única apertura. El repartidor puede abrir el compartimento habilitado sin llave, depositar el envío y, tras cerrar la puerta, bloquear la cerradura presionándola hacia dentro.

Para recoger el envío, abra el compartimento con su llave. Para una nueva entrega sin llave, deberá volver a habilitarlo. Se incluyen dos llaves por cerradura para paquetes; cada cerradura tiene un número de llave individual.

Las dimensiones indicadas de los módulos son exteriores y no corresponden a las dimensiones máximas de los paquetes. Para determinar el tamaño de envío adecuado, deben tenerse en cuenta la abertura libre de la puerta y las dimensiones interiores útiles de cada compartimento.

Buzones con cerradura de leva protegida

Cada uno de los cuatro buzones dispone de una cerradura de leva con tapa protectora de acero inoxidable y dos llaves. La tapa protege el cilindro de la cerradura frente a la entrada de líquidos y partículas de suciedad.

El labio de goma continuo amortigua la introducción del correo. La ranura de entrada está diseñada para sobres DIN-C4; su altura y el conducto estrechado dificultan el acceso no autorizado al correo.

Placas para nombres y rotulación retroiluminada

Las cuatro placas para nombres BASIC tipo 2 son de policarbonato transparente. Puede cambiar las etiquetas desde la parte frontal.

El equipamiento seleccionado incluye también cuatro inscripciones grabadas con láser y doce inscripciones recortadas con láser con retroiluminación blanca.

Módulo funcional con panel frontal atornillado

El módulo funcional de acero inoxidable V2A 1.4301 incorpora un borde de evacuación del agua de lluvia. Su panel frontal se fija con tornillos de cierre. Esta configuración no incluye pulsadores de timbre, cámara ni sistema de interfono.

Configurable a su medida

Diseñe su conjunto de buzones a juego con su hogar: haga clic en «Configurar ahora» para adaptar esta configuración a sus preferencias.

- Soportes de la longitud adecuada: seleccione la longitud de poste disponible que se adapte a su lugar de instalación. Puede modificar la longitud que se muestra en la imagen.
- Acabado de los módulos: personalice el color en el configurador 3D con los colores disponibles para esta versión.
- Rotulación personalizada: diseñe las superficies previstas para ello con sus propios nombres, números de vivienda o textos. Las inscripciones mostradas son ejemplos y pueden sustituirse.
- Diseño tipográfico: elija entre los tipos de letra disponibles para la rotulación y ajuste su aspecto en el configurador.
- La rotulación retroiluminada se puede configurar en las superficies de este conjunto previstas para ello.
- Equipamiento: añada o cambie los componentes compatibles con el conjunto entre las opciones disponibles.

Al realizar modificaciones individuales, las dimensiones y el precio se recalculan en el configurador 3D según su selección.

Información importante

Protección frente al agua: una ubicación resguardada, preferiblemente bajo un porche o una marquesina, ayuda a proteger su correo. Los envíos postales deben introducirse por completo y la tapa de la ranura debe quedar cerrada.

Montaje: el conjunto seleccionado requiere una base adecuada con suficiente capacidad de carga. Tenga en cuenta las instrucciones de montaje y el tipo de fijación configurado.

Product properties

Serie	BÁSICO
Funciones	Compartimento para paquetes
Número de cajas	con 4 cajas para paquetes, con 4 buzones
Etiquetado de nombres	Placa de identificación
Tipo de montaje	Independiente
Material de base	Acero inoxidable V2A 1.4301
Retirada de artículos	Parte delantera
Superficie/color	RAL de su elección (según tabla de colores)

Briefkasten Manufaktur Lippe GmbH
Werler Straße 60
32105 Bad Salzuflen

www.briefkasten-manufaktur.de
info@briefkasten-manufaktur.de
Tel.: +49 5222 807110

Geschäftsführer Oliver Woineck
Ust.ID.Nr. DE303690847
Handelsregister Amtsgericht Lemgo, HRB 8618

Dimensions

Altura de la caja individual en mm	110
Anchura de la caja individual en mm	370
Altura total en mm	1252
Anchura total en mm	754
Profundidad en mm	430

Dimension drawing

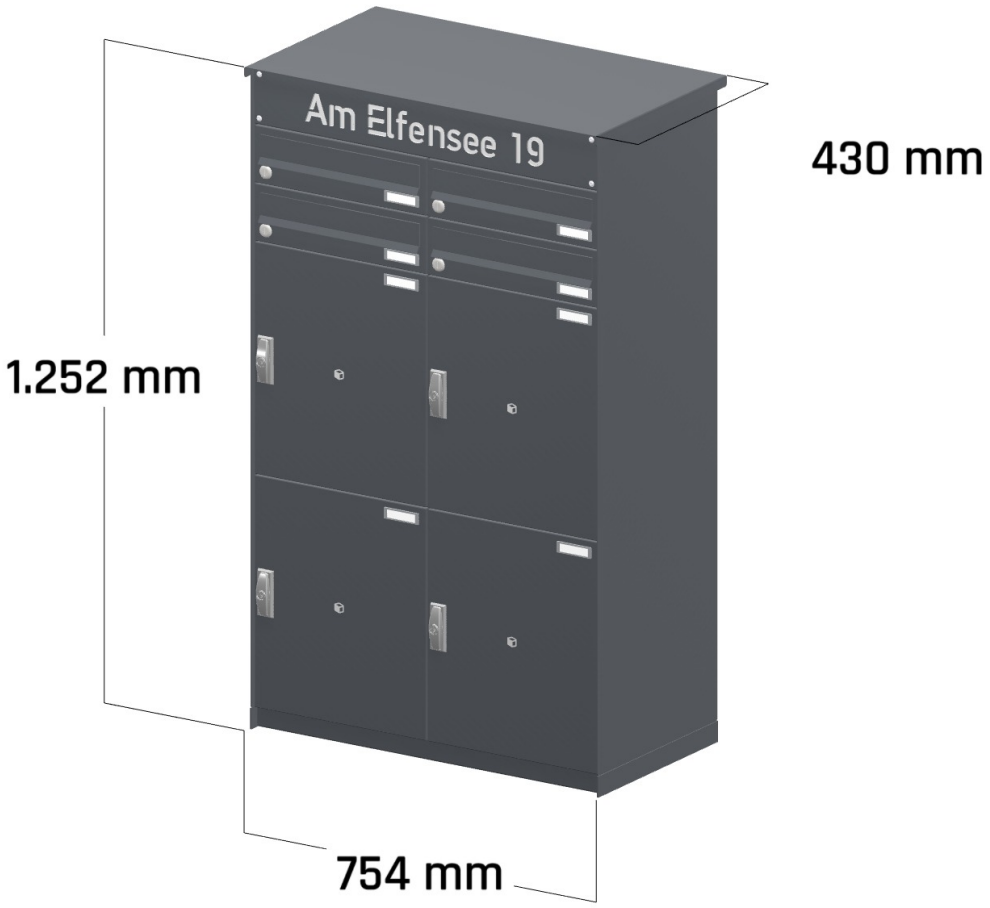

Briefkasten Manufaktur Lippe GmbH
Werler Straße 60
32105 Bad Salzuflen

www.briefkasten-manufaktur.de
info@briefkasten-manufaktur.de
Tel.: +49 5222 807110

Geschäftsführer Oliver Woineck
Ust.ID.Nr. DE303690847
Handelsregister Amtsgericht Lemgo, HRB 8618

More images

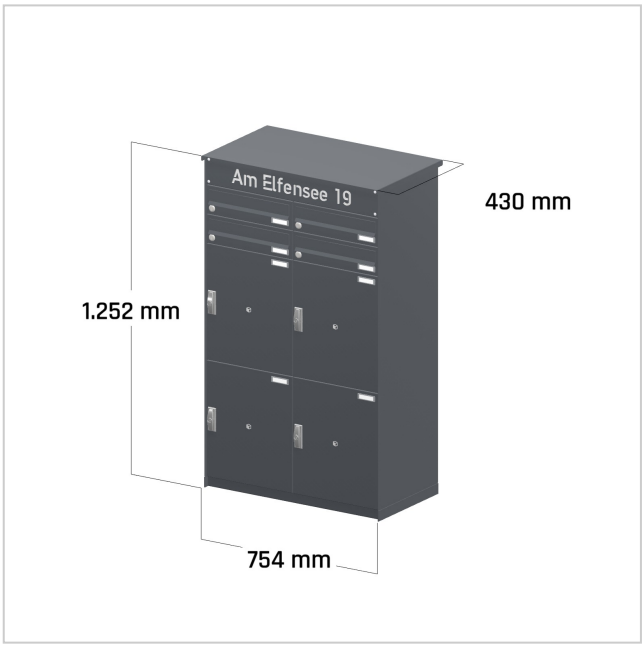

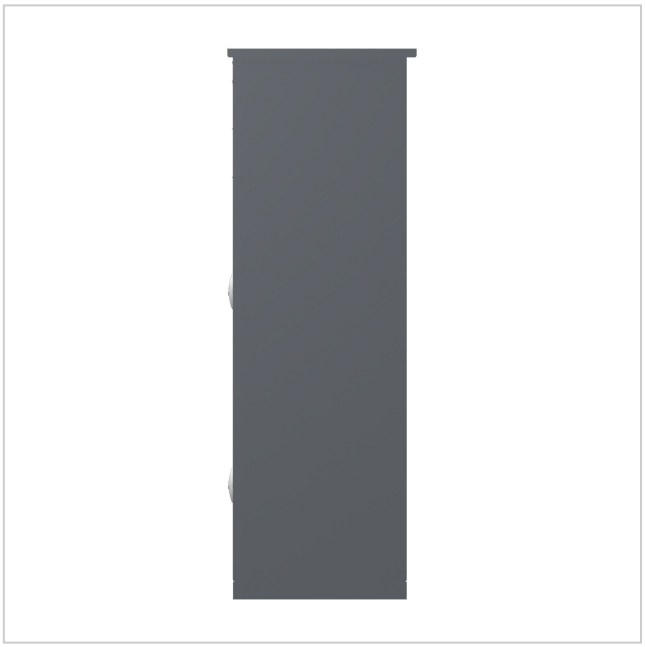





Briefkasten Manufaktur Lippe GmbH
Werler Straße 60
32105 Bad Salzuflen

www.briefkasten-manufaktur.de
info@briefkasten-manufaktur.de
Tel.: +49 5222 807110

Geschäftsführer Oliver Woineck
Ust.ID.Nr. DE303690847
Handelsregister Amtsgericht Lemgo, HRB 8618