Conjunto de buzones empotrado 2 unidades (2x1) BASIC - Edition NELLY - Bicolor VA-RAL 7016 gris antracita | con 2 buzones (2x1)



Product number 382U-7016VA-BS-2X1

Product description

Sistema de buzones empotrado para 2 – BASIC – Edición NELLY – 2 × 1 – BI-Color acero inoxidable / RAL 7016 gris antracita

«Todo comienza con la añoranza.» – Nelly Sachs

La Edición NELLY combina la probada técnica de buzones BASIC con una apariencia claramente más personalizada. El cuerpo del buzón está fabricado en acero galvanizado y lleva un recubrimiento en polvo en RAL 7016 gris antracita con estructura fina mate, mientras que las bocas de inserción son de acero inoxidable V2A 1.4301 pulido con grano 240. Este contraste consciente bicolor resulta moderno y de alta calidad, y se puede combinar con muchas puertas de entrada, ventanas y fachadas. Como versión empotrada con 2 buzones (2 × 1), NELLY no sirve solo para la recepción de correo, sino como un elemento del área de acceso cuidadosamente diseñado. El marco de remate del enlucido pintado forma un cierre claro con la fachada; su zona superior se convierte en la superficie característica para la rotulación NELLY.

Las ventajas especiales de la Edición NELLY

Marco de rotulación como parte de la fachada

En la versión empotrada, la personalización se integra directamente en la arquitectura: la zona superior del marco de remate del enlucido sirve como superficie para el número de la casa y/o el nombre de la calle. De este modo no hace falta una placa adicional, sino que se obtiene un aspecto NELLY sereno e integrado.

BI-Color: RAL 7016 se encuentra con acero inoxidable pulido

Briefkasten Manufaktur Lippe GmbH
Werler Straße 60
32105 Bad Salzuflen

www.briefkasten-manufaktur.de
info@briefkasten-manufaktur.de
Tel.: +49 5222 807110

Geschäftsführer Oliver Woineck
Ust.ID.Nr. DE303690847
Handelsregister Amtsgericht Lemgo, HRB 8618

El cuerpo del buzón, de acero galvanizado, está recubierto en polvo en RAL 7016 gris antracita con estructura fina mate. Las bocas de inserción, por su parte, son de acero inoxidable V2A 1.4301 y están pulidas con grano 240. El marco de remate de acero inoxidable está pintado con recubrimiento en polvo y subraya el cuerpo gris antracita frente a la fachada.

Abertura amplia para DIN C4

La apertura de inserción de 35 × 325 mm está diseñada para DIN C4 en formato horizontal. También se pueden introducir cartas más grandes sin tener que doblarlas. La versión de buzón cumple la norma DIN EN 13724.

Funcionamiento silencioso en el uso diario

Las bocas de inserción de acero inoxidable pulido están equipadas con una junta de goma que amortigua el ruido. Una barra de retención del correo facilita la extracción controlada, mientras que las puertas se abren de izquierda a derecha.

Marco de remate macizo 25 × 58 mm

El marco de remate del enlucido consiste en un perfil angular de acero inoxidable de 25 × 58 mm, de 1,5 mm de espesor, V2A 1.4301. Pintado con recubrimiento en polvo en color RAL, constituye un cierre claro y robusto entre el sistema de buzones y la fachada.

Equipamiento y características técnicas

Material y buzón

Configuración 2 buzones (2 × 1)
Cuerpo del buzón Acero galvanizado; RAL 7016 gris antracita, estructura fina mate
Bocas de inserción Acero inoxidable V2A 1.4301, pulido grano 240
Apertura de inserción 35 × 325 mm, DIN C4 horizontal
Norma DIN EN 13724

Diseño NELLY y manejo

Rotulación Grabado láser individual con tipografía BML Lasercut
Placa de nombre Placa de nombre intercambiable bajo la boca de inserción
Barra de retención del correo Integrada por buzón
Retirada del correo Frontal
Apertura de la puerta De izquierda a derecha
Sistema de cierre Según la configuración del producto seleccionada

Montaje y construcción

Tipo de instalación Empotrado
Marco de remate del enlucido Perfil angular de acero inoxidable 25 × 58 mm en V2A 1.4301 de 1,5 mm, recubierto en polvo
Superficie de rotulación Marco superior del remate del enlucido con grabado láser individual
Borde de desagüe para lluvia Integrado en la construcción
Fabricación Fabricado en Alemania por Briefkasten Manufaktur Lippe

Briefkasten Manufaktur Lippe GmbH
Werler Straße 60
32105 Bad Salzuflen

www.briefkasten-manufaktur.de
info@briefkasten-manufaktur.de
Tel.: +49 5222 807110

Geschäftsführer Oliver Woineck
Ust.ID.Nr. DE303690847
Handelsregister Amtsgericht Lemgo, HRB 8618

Nota sobre protección contra la intemperie

El contenido postal está protegido en la medida de lo posible frente a la humedad y la suciedad cuando se introduce completamente y la boca de inserción está cerrada. Los envíos que sobresalgan pueden impedir que la tapa se cierre por completo.

Nota sobre la instalación empotrada

La instalación empotrada debe realizarse de manera profesional en la composición de pared prevista. Al montar en paredes exteriores con aislamiento, hay que tener en cuenta especialmente la estanqueidad y los posibles puentes térmicos.

Product properties

Material de base	Acero galvanizado, Acero inoxidable V2A 1.4301
Serie	BÁSICO
Caja individual por volumen	Normal > 10 litros
Etiquetado de nombres	Placa de identificación
Número de casa	Número de casa grabado con láser
Superficie/color	RAL 7016 gris antracita, Suelo
Número de cajas	con 2 buzones
Retirada de artículos	Parte delantera
Tipo de montaje	Montaje empotrado

Briefkasten Manufaktur Lippe GmbH
Werler Straße 60
32105 Bad Salzuflen

www.briefkasten-manufaktur.de
info@briefkasten-manufaktur.de
Tel.: +49 5222 807110

Geschäftsführer Oliver Woineck
Ust.ID.Nr. DE303690847
Handelsregister Amtsgericht Lemgo, HRB 8618

Dimensions

Altura de la caja individual en mm	330,0
Anchura de la caja individual en mm	355,0
Volumen en litros	12,0
Altura de la ranura para letras en mm	35,0
Anchura de la ranura para letras en mm	325,0
Altura del sistema de buzón en mm	380,0
Anchura del sistema de buzón en mm	763,0
Anchura total en mm	763,0
Profundidad en mm	100,0
Peso en kg	14
Condiciones de entrega	Se entrega completamente montado.

Briefkasten Manufaktur Lippe GmbH
Werler Straße 60
32105 Bad Salzuflen

www.briefkasten-manufaktur.de
info@briefkasten-manufaktur.de
Tel.: +49 5222 807110

Geschäftsführer Oliver Woineck
Ust.ID.Nr. DE303690847
Handelsregister Amtsgericht Lemgo, HRB 8618

Dimension drawing

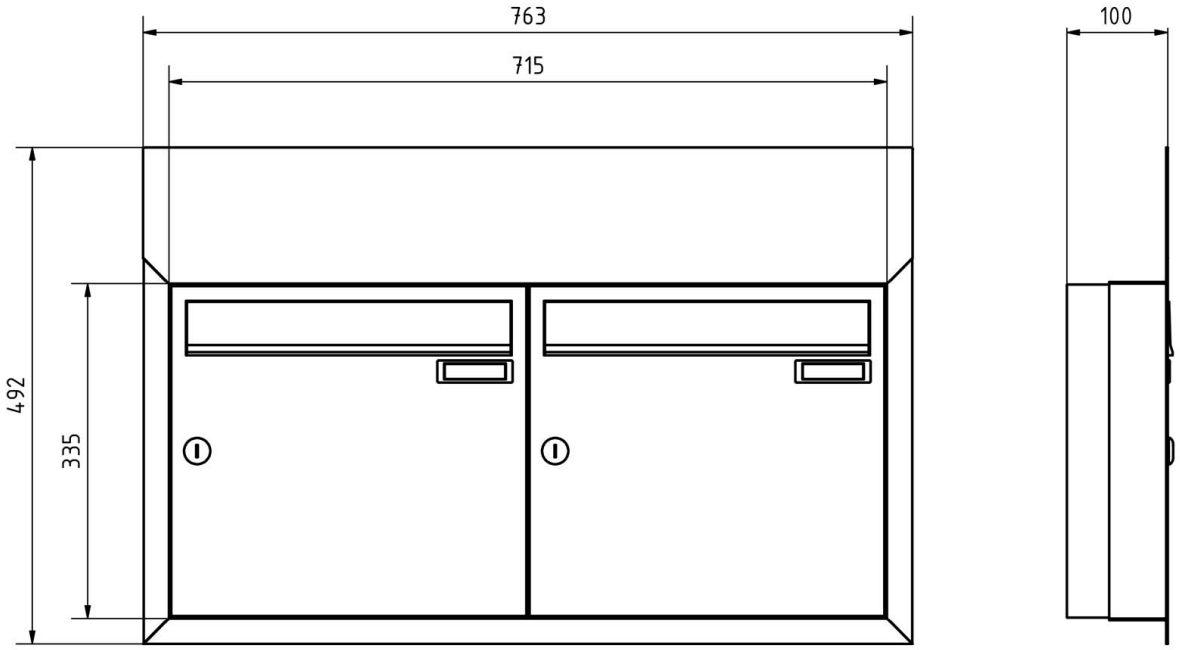

Briefkasten Manufaktur Lippe GmbH
Werler Straße 60
32105 Bad Salzuflen

www.briefkasten-manufaktur.de
info@briefkasten-manufaktur.de
Tel.: +49 5222 807110

Geschäftsführer Oliver Woineck
Ust.ID.Nr. DE303690847
Handelsregister Amtsgericht Lemgo, HRB 8618

More images



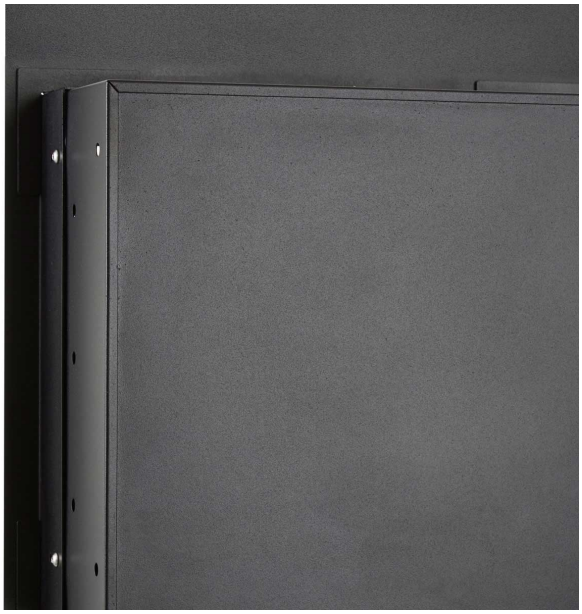

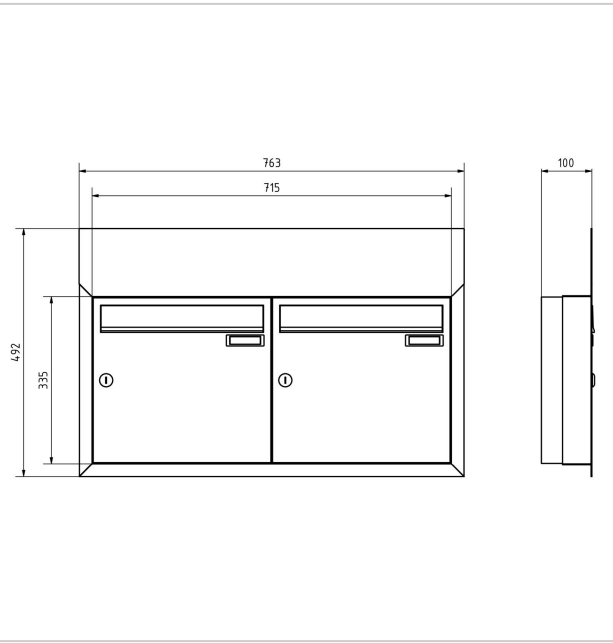



Briefkasten Manufaktur Lippe GmbH
Werler Straße 60
32105 Bad Salzuflen

www.briefkasten-manufaktur.de
info@briefkasten-manufaktur.de
Tel.: +49 5222 807110

Geschäftsführer Oliver Woineck
Ust.ID.Nr. DE303690847
Handelsregister Amtsgericht Lemgo, HRB 8618



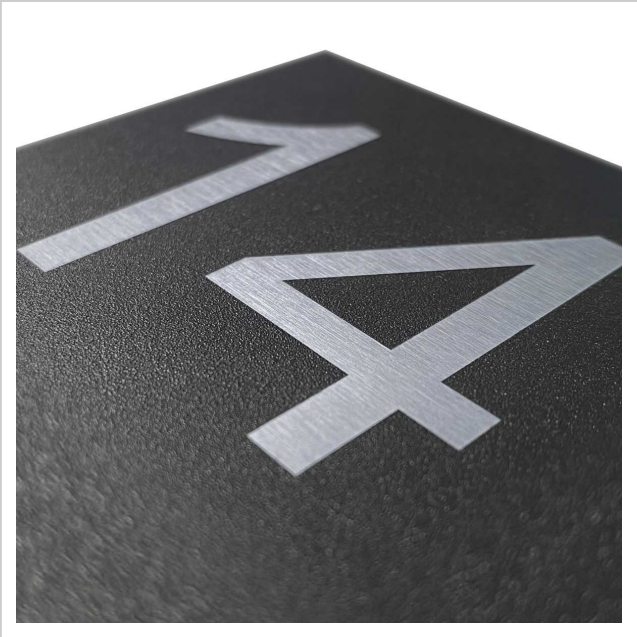

Briefkasten Manufaktur Lippe GmbH
Werler Straße 60
32105 Bad Salzuflen

www.briefkasten-manufaktur.de
info@briefkasten-manufaktur.de
Tel.: +49 5222 807110

Geschäftsführer Oliver Woineck
Ust.ID.Nr. DE303690847
Handelsregister Amtsgericht Lemgo, HRB 8618