Conjunto de 4 buzones GOETHE con 4 compartimentos para periódicos y objetos – Montaje empotrado – Color RAL a elegir



Product number BML3D-C59VH4HDY2

Product description

GOETHE para cuatro usuarios con compartimentos para periódicos y objetos según la norma postal suiza

Este conjunto de buzones de la serie GOETHE combina cuatro buzones con cuatro compartimentos independientes para periódicos y objetos según la norma postal suiza. La versión para montaje empotrado incorpora un marco embellecedor que remata la unión con la superficie de la pared.

El conjunto de acero inoxidable se suministra con recubrimiento en polvo en el color RAL que elija. La correspondencia se retira por la parte frontal y los cuatro buzones se abren mediante cerraduras mecánicas Push-Key. Cada buzón dispone de dos placas identificativas.

Características de este conjunto de buzones

- Dimensiones exteriores totales del conjunto (ancho × alto × fondo): 854 × 854 × 411 mm.
- Composición: 4 buzones y 4 módulos auxiliares como compartimentos para periódicos y objetos según la norma postal suiza.
- Dimensiones exteriores de cada buzón y de cada compartimento para periódicos y objetos (ancho × alto × fondo): 400 × 200 × 400 mm; no se indican las dimensiones interiores útiles.
- Montaje: empotrado con marco embellecedor de acero inoxidable V2A 1.4301 de 1,5 mm de espesor.
- Material: cuerpo de acero inoxidable 1.4016; paneles y marco de acero inoxidable V2A 1.4301.
- Acabado: recubrimiento en polvo en color RAL a elegir.
- Equipamiento de los buzones: 4 cerraduras Push-Key con llaves diferentes y un total de 8 placas identificativas BASIC tipo 2.

Particularidades de este conjunto de buzones

Briefkasten Manufaktur Lippe GmbH
Werler Straße 60
32105 Bad Salzuflen

www.briefkasten-manufaktur.de
info@briefkasten-manufaktur.de
Tel.: +49 5222 807110

Geschäftsführer Oliver Woineck
Ust.ID.Nr. DE303690847
Handelsregister Amtsgericht Lemgo, HRB 8618

Cerraduras Push-Key: apertura sin girar la llave

Cada uno de los cuatro buzones está equipado con una cerradura Push-Key totalmente mecánica. Para abrirlo, basta con introducir la llave, sin necesidad de girarla. Para cerrarlo, empuje la puerta de recogida hasta que quede cerrada.

Las cerraduras tienen llaves diferentes y cada una cuenta con un número de llave individual. Se suministran dos llaves por cerradura.

Cuatro compartimentos independientes para periódicos y objetos

Además de los buzones, dispone de cuatro compartimentos de acero inoxidable para periódicos y objetos. Se accede a ellos por la parte frontal y se abren de abajo hacia arriba.

No se ha seleccionado ninguna cerradura para estos compartimentos. Las cerraduras Push-Key corresponden exclusivamente a los cuatro buzones.

Dos placas identificativas por buzón

Cada buzón dispone de dos placas identificativas BASIC tipo 2 de policarbonato transparente. Puede cambiar las etiquetas por la parte frontal.

El equipamiento de placas identificativas seleccionado incluye la etiqueta «Publicidad, no gracias». Así, además de su nombre, puede colocar un aviso para evitar la publicidad no deseada.

Boca de entrada con tapa amortiguada y recogida frontal de la correspondencia

Los buzones disponen de una tapa de entrada amortiguada, una junta de goma continua y un borde de evacuación del agua de lluvia. La boca de entrada también admite sobres DIN-C4.

La disposición de la cerradura y de la puerta de recogida ayuda a evitar que la correspondencia caiga al abrir el buzón. La altura de la boca de entrada y el conducto de entrada estrechado dificultan la extracción no autorizada a través de la abertura.

Marco embellecedor para el remate con la pared

El marco embellecedor cubre la unión entre el hueco de instalación y la superficie de la pared. Remata el conjunto empotrado y no es un tejadillo de protección contra la lluvia.

Configurable a su medida

Diseñe su conjunto de buzones a juego con su hogar: pulse «Configurar ahora» para adaptar esta composición a sus preferencias.

- Acabado de los módulos: personalice el color en el configurador 3D con los colores disponibles para esta versión.
- Rotulación personalizada: personalice las superficies previstas para ello con nombres, números de vivienda o los textos que desee. Las inscripciones que se muestran son ejemplos y pueden sustituirse.
- Tipografía: elija entre los tipos de letra disponibles para la rotulación y ajuste su aspecto en el configurador.
- Equipamiento: añada o cambie los componentes compatibles con el conjunto entre las opciones disponibles.

Al realizar modificaciones personalizadas, las dimensiones y el precio se recalculan en el configurador 3D según su selección.

Información importante

Protección frente al agua: una ubicación resguardada, preferiblemente bajo un porche o alero, contribuye a proteger su correspondencia. Los envíos deben introducirse por completo y la tapa de entrada debe permanecer cerrada.

Briefkasten Manufaktur Lippe GmbH
Werler Straße 60
32105 Bad Salzuflen

www.briefkasten-manufaktur.de
info@briefkasten-manufaktur.de
Tel.: +49 5222 807110

Geschäftsführer Oliver Woineck
Ust.ID.Nr. DE303690847
Handelsregister Amtsgericht Lemgo, HRB 8618

Montaje: compruebe la superficie de soporte y las condiciones de instalación teniendo en cuenta las dimensiones totales y las instrucciones de montaje.

Product properties

Serie	IR A
Protección de acceso	Cerradura de llave
Número de cajas	con 4 buzones
Etiquetado de nombres	Placa de identificación
Material de base	Acero inoxidable V2A 1.4301, Acero inoxidable 1.4016 (acero inoxidable magnético)
Retirada de artículos	Parte delantera
Superficie/color	RAL de su elección (según tabla de colores)
Tipo de montaje	Montaje empotrado

Briefkasten Manufaktur Lippe GmbH
Werler Straße 60
32105 Bad Salzuflen

www.briefkasten-manufaktur.de
info@briefkasten-manufaktur.de
Tel.: +49 5222 807110

Geschäftsführer Oliver Woineck
Ust.ID.Nr. DE303690847
Handelsregister Amtsgericht Lemgo, HRB 8618

Dimensions

Altura de la caja individual en mm	200
Anchura de la caja individual en mm	400
Altura total en mm	854
Anchura total en mm	854
Profundidad en mm	411

Dimension drawing

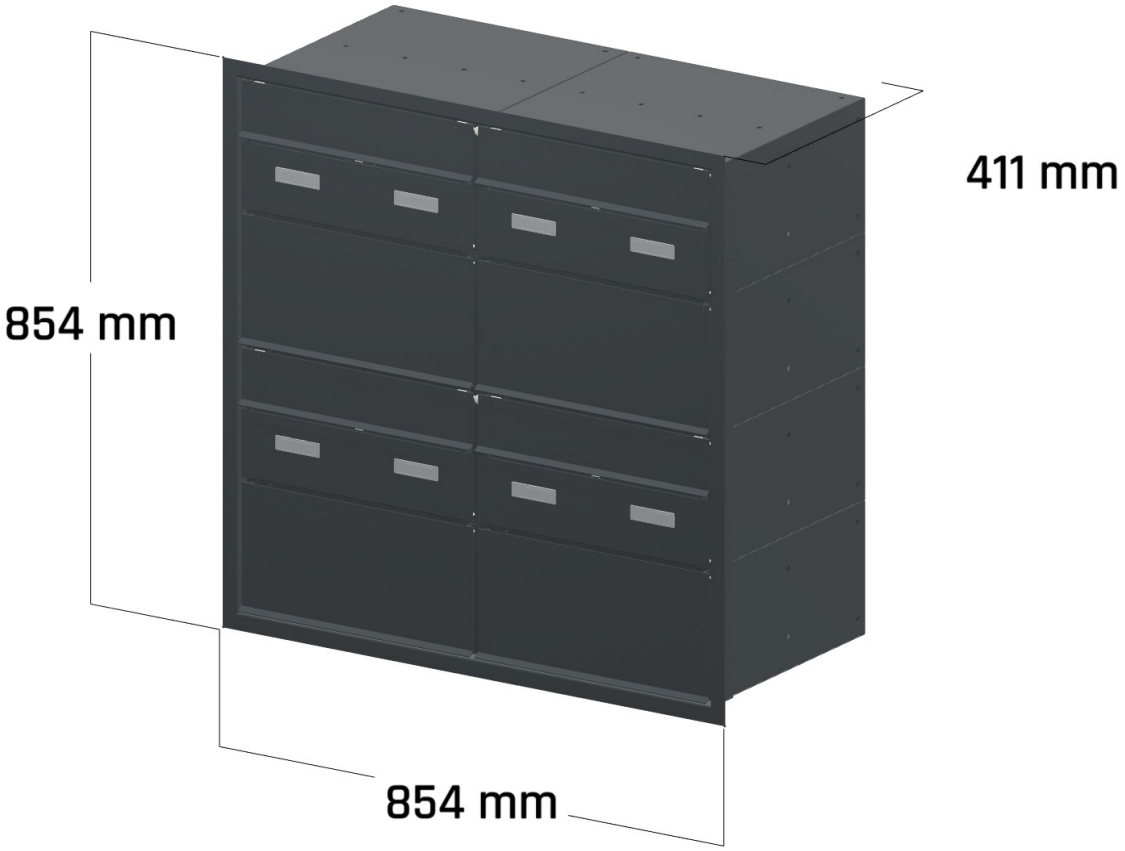

Briefkasten Manufaktur Lippe GmbH
Werler Straße 60
32105 Bad Salzuflen

www.briefkasten-manufaktur.de
info@briefkasten-manufaktur.de
Tel.: +49 5222 807110

Geschäftsführer Oliver Woineck
Ust.ID.Nr. DE303690847
Handelsregister Amtsgericht Lemgo, HRB 8618

More images





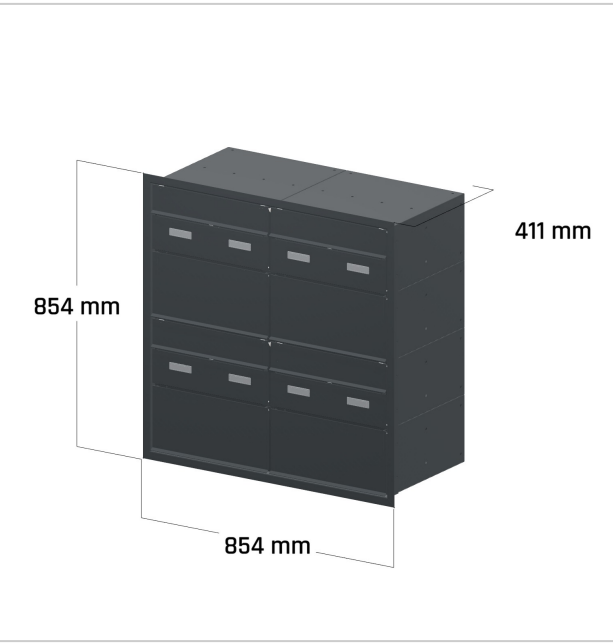

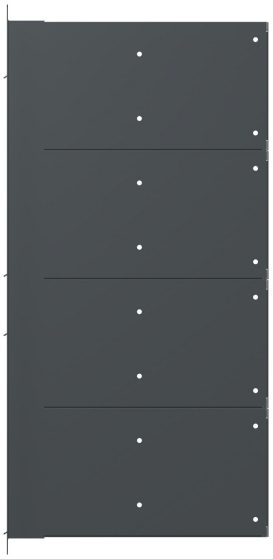

Briefkasten Manufaktur Lippe GmbH
Werler Straße 60
32105 Bad Salzuflen

www.briefkasten-manufaktur.de
info@briefkasten-manufaktur.de
Tel.: +49 5222 807110

Geschäftsführer Oliver Woineck
Ust.ID.Nr. DE303690847
Handelsregister Amtsgericht Lemgo, HRB 8618