Buzón de acero inoxidable BASIC 810 W para montaje en pared lateral | sin compartimento para periódicos | 100 mm de profundidad | Acero inoxidable, cepillado

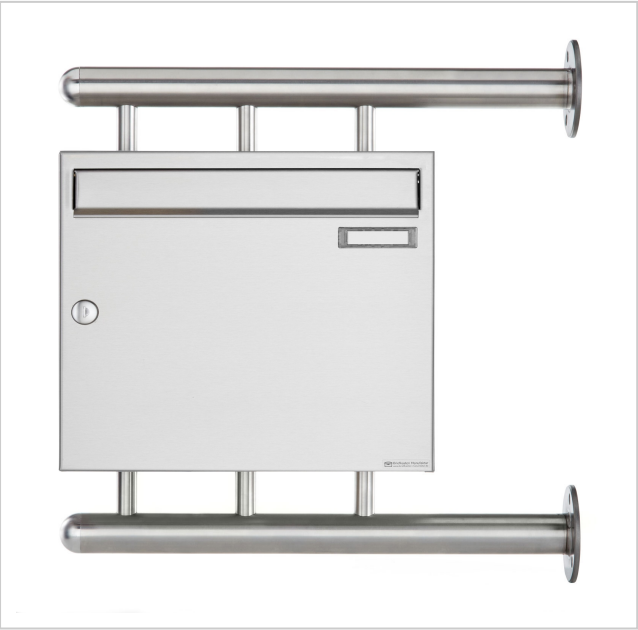

Product number 810-1-W-100

Product description

Buzón de acero inoxidable BASIC 810 W para montaje en pared lateral

Este buzón combina la más alta calidad y un diseño moderno. El buzón está fabricado íntegramente en acero inoxidable V2 A 1.4301, pulido. El acabado pulido se caracteriza por el más alto nivel de elegancia. La mano de obra de extrema calidad y el concepto bien pensado hacen que este buzón independiente sea nuestro producto más vendido. Un borde de drenaje de lluvia para una protección óptima contra el agua, un labio de goma continuo para una inserción silenciosa y la placa de identificación intercambiable muy robusta caracterizan este buzón.

Gracias a su diseño, el montaje es muy sencillo.

El buzón está fabricado por Briefkasten Manufaktur. 100% Made in Germany, Bad Salzuflen.

- Buzón de acero inoxidable V2A 1.4301, pulido.
- Las puertas de extracción se pueden abrir de izquierda a derecha con borde de drenaje de lluvia para una protección óptima contra el agua.
- Tapa de inserción con junta de goma insonorizante para una inserción del correo muy silenciosa.
- Con placa de identificación intercambiable y 2 llaves.
- Los buzones cumplen la norma DIN EN 13724. Tamaño de inserción (3,5 cm x 32,5 cm) para DIN C4 apaisado, las cartas grandes también caben aquí sin arrugarse.
- Incl. cubierta contra la lluvia de acero inoxidable V2A 1.4301, pulido grano 240.
- Los pilares de montaje son de acero inoxidable V2A 1.4301 de 42,4 mm, pulido para atornillar a la pared de la casa.

Información importante:

El poste sólo está protegido contra la humedad y la suciedad cuando está completamente introducido y la tapa está cerrada. En determinadas condiciones meteorológicas extremas, aún puede entrar agua (hasta 1ccm según DIN EN 13724). Esto no es motivo de reclamación.

Briefkasten Manufaktur Lippe GmbH
Werler Straße 60
32105 Bad Salzuflen

www.briefkasten-manufaktur.de
info@briefkasten-manufaktur.de
Tel.: +49 5222 807110

Geschäftsführer Oliver Woineck
Ust.ID.Nr. DE303690847
Handelsregister Amtsgericht Lemgo, HRB 8618

Product properties

Serie	BÁSICO
Caja individual por volumen	Normal > 10 litros
Etiquetado de nombres	Placa de identificación
Material de base	Acero inoxidable V2A 1.4301
Número de casa	Número de casa grabado con láser
Retirada de artículos	Parte delantera
Número de cajas	con 1 buzón
Superficie/color	Suelo
Tipo de montaje	Montaje en superficie

Briefkasten Manufaktur Lippe GmbH
Werler Straße 60
32105 Bad Salzuflen

www.briefkasten-manufaktur.de
info@briefkasten-manufaktur.de
Tel.: +49 5222 807110

Geschäftsführer Oliver Woineck
Ust.ID.Nr. DE303690847
Handelsregister Amtsgericht Lemgo, HRB 8618

Dimensions

Altura de la caja individual en mm	330,0
Anchura de la caja individual en mm	355,0
Volumen en litros	12,0 | 17,0
Altura de la ranura para letras en mm	35,0
Anchura de la ranura para letras en mm	325,0
Altura del sistema de buzón en mm	330,0
Anchura del sistema de buzón en mm	355,0
Profundidad en mm	100,0 | 150,0
Peso en kg	12

Briefkasten Manufaktur Lippe GmbH
Werler Straße 60
32105 Bad Salzuflen

www.briefkasten-manufaktur.de
info@briefkasten-manufaktur.de
Tel.: +49 5222 807110

Geschäftsführer Oliver Woineck
Ust.ID.Nr. DE303690847
Handelsregister Amtsgericht Lemgo, HRB 8618

Dimension drawing

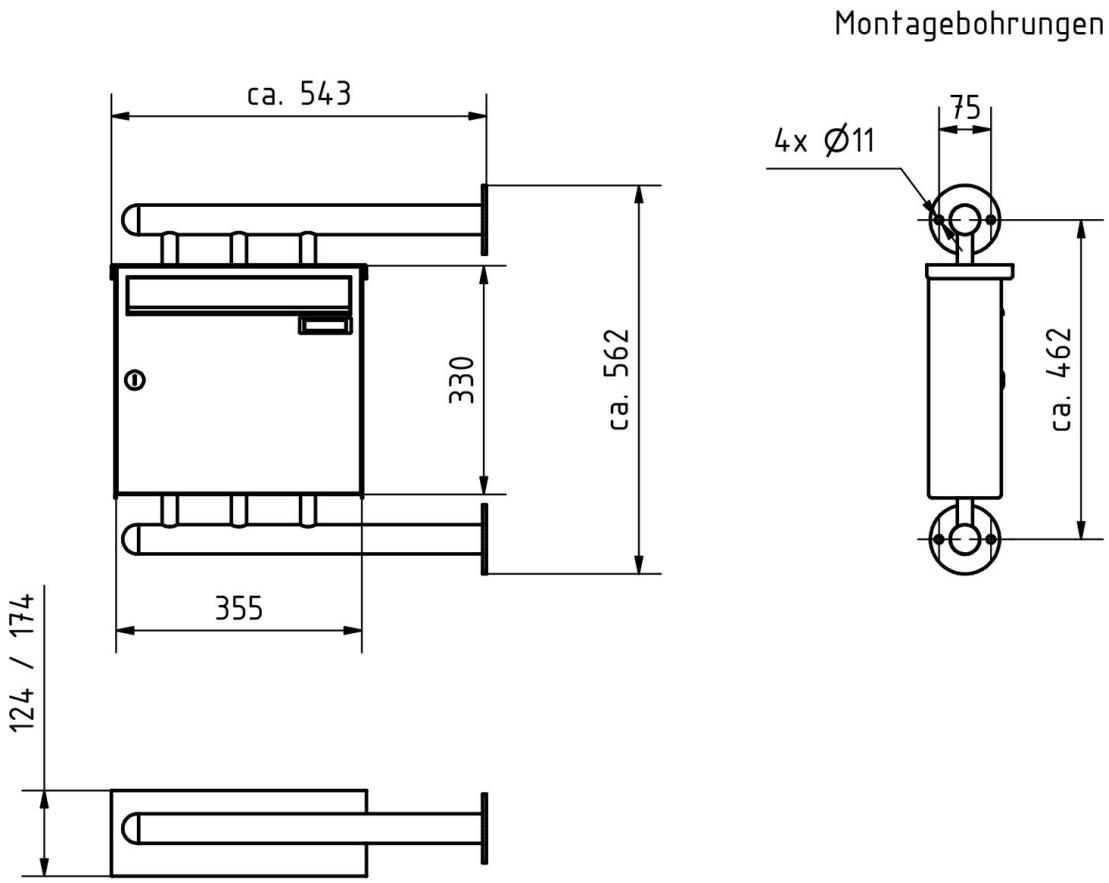

Briefkasten Manufaktur Lippe GmbH
Werler Straße 60
32105 Bad Salzuflen

www.briefkasten-manufaktur.de
info@briefkasten-manufaktur.de
Tel.: +49 5222 807110

Geschäftsführer Oliver Woineck
Ust.ID.Nr. DE303690847
Handelsregister Amtsgericht Lemgo, HRB 8618

More images

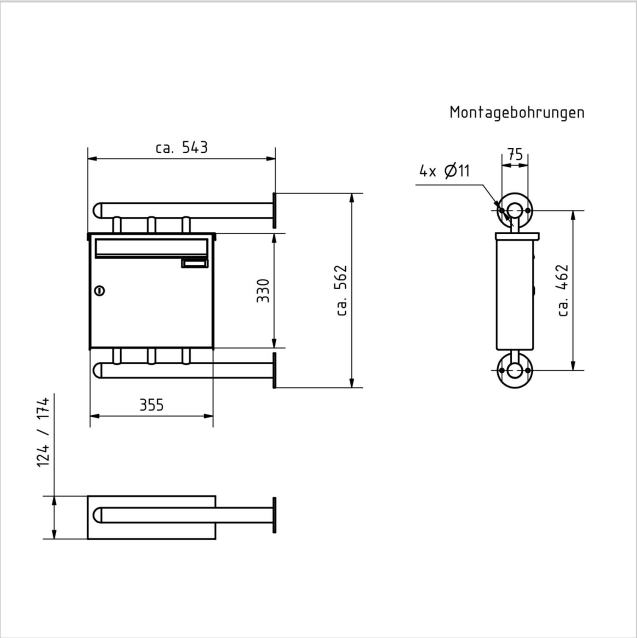







Briefkasten Manufaktur Lippe GmbH
Werler Straße 60
32105 Bad Salzuflen

www.briefkasten-manufaktur.de
info@briefkasten-manufaktur.de
Tel.: +49 5222 807110

Geschäftsführer Oliver Woineck
Ust.ID.Nr. DE303690847
Handelsregister Amtsgericht Lemgo, HRB 8618

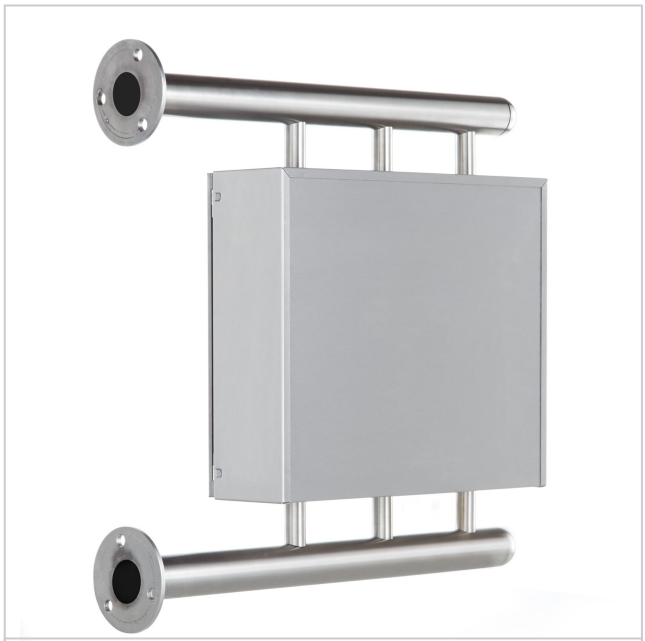





Briefkasten Manufaktur Lippe GmbH
Werler Straße 60
32105 Bad Salzuflen

www.briefkasten-manufaktur.de
info@briefkasten-manufaktur.de
Tel.: +49 5222 807110

Geschäftsführer Oliver Woineck
Ust.ID.Nr. DE303690847
Handelsregister Amtsgericht Lemgo, HRB 8618