Conjunto de 6 buzones de acero inoxidable Design BASIC Plus 385XW para montaje lateral en pared - RAL a elegir | Derecha | con 6 buzones (1x6)



Product number 385XW-6S-R

Product description

Instalación lateral BASIC Plus 385XW de buzones para 6 viviendas – Posición de las cajas Derecha

La BASIC Plus 385XW es una instalación de buzones de alta calidad en acero inoxidable para montaje lateral en pared, diseñada para 6 viviendas. Ha sido desarrollada para edificios plurifamiliares, oficinas y pequeñas comunidades residenciales, y permite un montaje que ahorra espacio lateralmente junto a la puerta de entrada o en una superficie de pared adecuada.

Seis buzones individuales se disponen uno sobre otro de forma compacta y forman una unidad robusta y lineal directamente en el acceso del edificio.

Los buzones están fabricados en acero inoxidable V2A 1.4301 y se recubren con pintura en polvo en un color RAL o DB a elección. También el tejadillo y el revestimiento lateral están hechos en acero inoxidable. La fijación lateral se realiza mediante columnas de acero inoxidable de Ø 60,3 mm con acabado pulido de grano 240.

En esta variante, la posición de las cajas se encuentra a la derecha. La disposición lateral crea un borde de montaje definido y permite orientar la instalación de buzones en función de la situación constructiva en la entrada.

Las ventajas de la BASIC Plus 385XW de un vistazo

Montaje lateral en pared

La 385XW se monta lateralmente en una pared adecuada de la vivienda. La posición de las cajas de esta variante es derecha; así, la instalación puede ajustarse específicamente a la situación existente en la entrada.

BASIC Plus en acero inoxidable V2A

Briefkasten Manufaktur Lippe GmbH
Werler Straße 60
32105 Bad Salzuflen

www.briefkasten-manufaktur.de
info@briefkasten-manufaktur.de
Tel.: +49 5222 807110

Geschäftsführer Oliver Woineck
Ust.ID.Nr. DE303690847
Handelsregister Amtsgericht Lemgo, HRB 8618

Los buzones, el revestimiento y los elementos de fijación emplean de forma consistente acero inoxidable V2A 1.4301. Los buzones recubiertos con pintura en polvo combinan una superficie de alta calidad con una construcción duradera.

Introducción DIN C4 con junta de goma

Cada buzón dispone de una abertura de inserción de 35 × 265 mm para DIN C4 vertical. Una junta de goma amortiguadora reduce el golpe de la tapa de inserción.

Columnas de fijación macizas en acero inoxidable

La fijación lateral en pared se realiza mediante columnas macizas de Ø 60,3 mm en acero inoxidable V2A 1.4301 con acabado pulido de grano 240. Forman una conexión robusta y resistente a la intemperie entre la instalación y el edificio.

Solución robusta para 6 viviendas

Seis buzones, un diseño estrecho y el uso consistente de acero inoxidable dan como resultado una solución plurifamiliar duradera. Además, la construcción modular BASIC Plus facilita el mantenimiento y el montaje de piezas de repuesto.

Equipamiento de la BASIC Plus 385XW para 6 viviendas

Instalación de buzones

Número de buzones 6 buzones
Disposición 1 columna × 6 filas
Material Acero inoxidable V2A 1.4301
Superficie Recubrimiento en polvo en color RAL/DB a elección
Tejadillo / revestimiento lateral Acero inoxidable V2A 1.4301, recubierto en el mismo color
Fabricación Fabricado en Alemania por Briefkasten Manufaktur Lippe

Correo y manejo

Abertura de inserción 35 × 265 mm por buzón, apta para DIN C4 vertical
Volumen de correo Aprox. 12 litros por buzón
Tapas de inserción Con junta de goma amortiguadora
Retirada del correo Frontal
Apertura de la puerta De izquierda a derecha
Llaves 12 llaves en total, 2 por buzón
Placas de nombre 6 placas de nombre intercambiables bajo las tapas de inserción

Fijación lateral

Posición de las cajas Derecha
Columnas de fijación Ø 60,3 mm Acero inoxidable V2A 1.4301
Acabado columnas Pulido grano 240
Tipo de montaje Fijación con tornillos en una pared adecuada
Medios de fijación Seleccionar anclajes de perno o varillas roscadas adecuados a la pared in situ
Norma Buzones conforme a DIN EN 13724

Briefkasten Manufaktur Lippe GmbH
Werler Straße 60
32105 Bad Salzuflen

www.briefkasten-manufaktur.de
info@briefkasten-manufaktur.de
Tel.: +49 5222 807110

Geschäftsführer Oliver Woineck
Ust.ID.Nr. DE303690847
Handelsregister Amtsgericht Lemgo, HRB 8618

Aviso sobre el montaje lateral en pared

La pared debe estar limpia, nivelada y ser suficientemente resistente para soportar el peso de toda la instalación de buzones. Los anclajes de perno o las varillas roscadas no están incluidos y deben seleccionarse según la estructura del muro, el peso de la instalación y la situación de montaje local.

Aviso sobre la protección frente a la intemperie

Los envíos deben introducirse completamente para que las tapas de inserción puedan cerrarse. La frontal de inserción no debería estar expuesta directamente al lado predominante de las inclemencias del tiempo. En condiciones meteorológicas extremas, puede entrar humedad a pesar de una ejecución conforme a la norma.

Mantenimiento y construcción BASIC-Plus

El acero inoxidable V2A es fácil de mantener y duradero. La construcción modular BASIC-Plus está diseñada para un montaje sencillo y un buen suministro de piezas de repuesto.

Product properties

Superficie/color	Negro intenso RAL 9005, Rojo púrpura RAL 3004, DB 703 mineral de hierro micáceo, RAL 7016 gris antracita, RAL de su elección (según tabla de colores), Aluminio gris RAL 9007, RAL 9016 blanco tráfico
Serie	BÁSICO
Número de cajas	con 6 buzones
Caja individual por volumen	Normal > 10 litros
Etiquetado de nombres	Placa de identificación
Material de base	Acero inoxidable V2A 1.4301
Número de casa	Número de casa grabado con láser
Retirada de artículos	Parte delantera
Tipo de montaje	Montaje en superficie

Briefkasten Manufaktur Lippe GmbH
Werler Straße 60
32105 Bad Salzuflen

www.briefkasten-manufaktur.de
info@briefkasten-manufaktur.de
Tel.: +49 5222 807110

Geschäftsführer Oliver Woineck
Ust.ID.Nr. DE303690847
Handelsregister Amtsgericht Lemgo, HRB 8618

Dimensions

Altura en mm	820
Altura de la caja individual en mm	110,0
Anchura de la caja individual en mm	300,0
Volumen en litros	12
Altura de la ranura para letras en mm	35,0
Anchura de la ranura para letras en mm	265,0
Altura del sistema de buzón en mm	660,0
Anchura del sistema de buzón en mm	300,0
Anchura total en mm	400,0
Profundidad en mm	435,0
Peso en kg	37
Condiciones de entrega	La entrega se realiza en bloques, elementos de soporte / buzón separados

Dimension drawing

Briefkasten Manufaktur Lippe GmbH
Werler Straße 60
32105 Bad Salzuflen

www.briefkasten-manufaktur.de
info@briefkasten-manufaktur.de
Tel.: +49 5222 807110

Geschäftsführer Oliver Woineck
Ust.ID.Nr. DE303690847
Handelsregister Amtsgericht Lemgo, HRB 8618

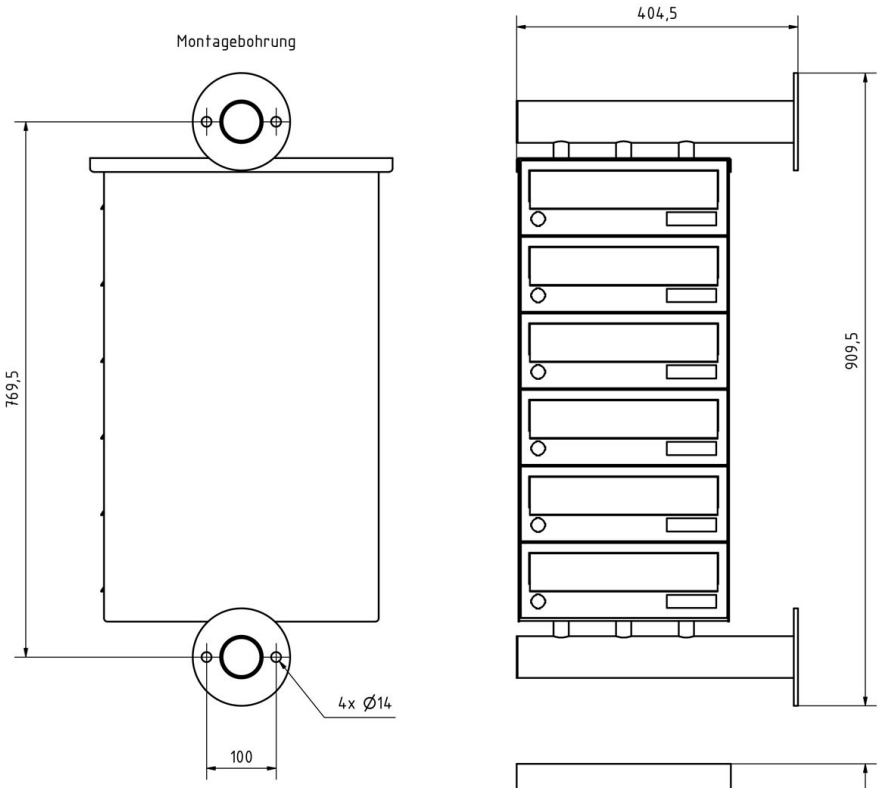
Montagebohrung
769,5
4x Ø14
100
404,5
909,5
435

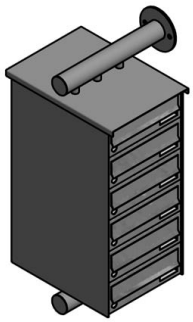

More images









Briefkasten Manufaktur Lippe GmbH
Werler Straße 60
32105 Bad Salzuflen

www.briefkasten-manufaktur.de
info@briefkasten-manufaktur.de
Tel.: +49 5222 807110

Geschäftsführer Oliver Woineck
Ust.ID.Nr. DE303690847
Handelsregister Amtsgericht Lemgo, HRB 8618

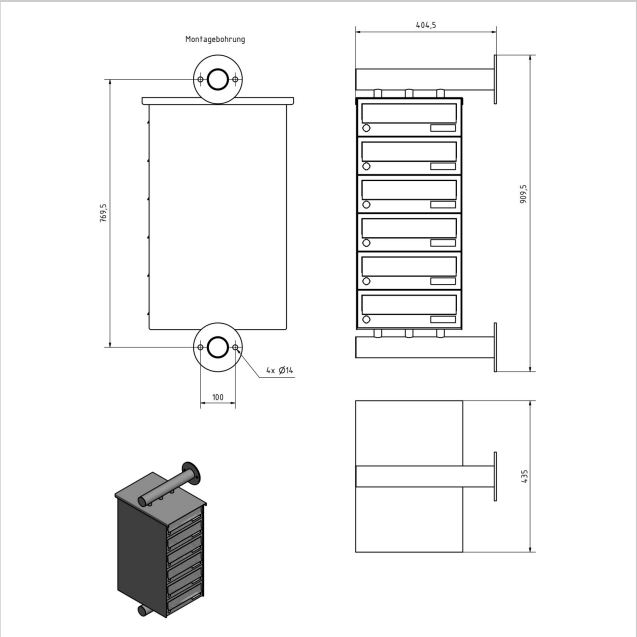







Briefkasten Manufaktur Lippe GmbH
Werler Straße 60
32105 Bad Salzuflen

www.briefkasten-manufaktur.de
info@briefkasten-manufaktur.de
Tel.: +49 5222 807110

Geschäftsführer Oliver Woineck
Ust.ID.Nr. DE303690847
Handelsregister Amtsgericht Lemgo, HRB 8618







Briefkasten Manufaktur Lippe GmbH
Werler Straße 60
32105 Bad Salzuflen

www.briefkasten-manufaktur.de
info@briefkasten-manufaktur.de
Tel.: +49 5222 807110

Geschäftsführer Oliver Woineck
Ust.ID.Nr. DE303690847
Handelsregister Amtsgericht Lemgo, HRB 8618