Buzón KANT Edition con compartimento para periódicos - Design Elegance 6 - RAL 9016 blanco tráfico | RAL 9016 blanco tráfico, textura fina, mate



Product number 303-E6-9016VA-AP

Product description

Buzón KANT Edition con compartimento para periódicos - Design Elegance 6 - RAL 9016 blanco tráfico

El buzón KANT Edition combina **diseño elegante** y comodidad funcional en un solo producto. Su diseño minimalista con cerradura invisible y una opción estilizada para rotulación se integra a la perfección en entornos residenciales modernos. Confíe en la **calidad duradera** gracias a nuestra excelente selección de materiales y a la fabricación precisa.

La generosa capacidad de aproximadamente 12 litros y la apertura superior garantizan una correspondencia sin arrugas, incluso con sobres DIN C4 y revistas. Para mayor comodidad, el buzón está equipado con **amortiguadores del eje de alta calidad** que permiten un cierre suave y silencioso de la tapa de entrada. El compartimento para periódicos de este buzón ofrece la máxima funcionalidad, siendo utilizable desde ambos lados, ideal para la vida moderna. En el suministro se incluye una tapa de cierre que se puede montar posteriormente, la cual le permite cerrar de forma fiable el lado expuesto a la intemperie.

Gracias al diseño, el montaje por cuenta propia resulta sencillo.

Briefkasten Manufaktur Lippe GmbH
Werler Straße 60
32105 Bad Salzuflen

www.briefkasten-manufaktur.de
info@briefkasten-manufaktur.de
Tel.: +49 5222 807110

Geschäftsführer Oliver Woineck
Ust.ID.Nr. DE303690847
Handelsregister Amtsgericht Lemgo, HRB 8618

- Buzón de superficie de alta calidad fabricado en acero galvanizado, pintado con pintura en polvo en RAL 9016 blanco tráfico, estructura fina y acabado mate.
- Design Elegance 6: frente en acero inoxidable y estrecha tira en acero inoxidable, pulidas con grano 240.
- La puerta se abre de arriba hacia abajo.
- Apertura superior; tapa de entrada con amortiguadores del eje de alta calidad para un cierre silencioso.
- Incluye 2 llaves con número de llave.
- El buzón cumple la norma DIN/EN 13724. Tamaño de la apertura (3,5 cm x 33,5 cm) para C4 en horizontal; aquí también caben cartas grandes sin doblarse.
- Compartimento para periódicos (BH 360x110 mm) en acero galvanizado, pintado con pintura en polvo en RAL 9016 blanco tráfico, estructura fina y acabado mate. Abierto por ambos lados (1x tapa de cierre incluida).
- Grabado láser individual resistente a los rayos UV y a la intemperie.
- Para montaje en pared de superficie; incluye tornillos de montaje.

Información importante:

Para lograr una protección óptima contra el agua de su correspondencia, el buzón o la instalación de buzones debería, siempre que sea posible, situarse bajo un alero.

La correspondencia solo estará protegida contra el agua si se deposita completamente dentro del buzón y la tapa de entrada está cerrada. La correspondencia que no esté completamente introducida permite la entrada de humedad y suciedad al buzón. Esta instalación está protegida contra la entrada de agua conforme a la norma DIN EN 13724. La entrada de agua no constituye motivo de reclamación.

Product properties

Material de base	Acero galvanizado, Acero inoxidable V2A 1.4301
Superficie/color	Negro intenso RAL 9005, Suelo
Serie	KANT
Funciones	Perchero
Caja individual por volumen	Normal > 10 litros
Número de casa	Número de casa grabado con láser
Etiquetado de nombres	Etiquetado de nombres como grabado láser
Retirada de artículos	Parte delantera
Número de cajas	con 1 buzón
Tipo de montaje	Montaje en superficie

Briefkasten Manufaktur Lippe GmbH
Werler Straße 60
32105 Bad Salzuflen

www.briefkasten-manufaktur.de
info@briefkasten-manufaktur.de
Tel.: +49 5222 807110

Geschäftsführer Oliver Woineck
Ust.ID.Nr. DE303690847
Handelsregister Amtsgericht Lemgo, HRB 8618

Dimensions

Altura de la caja individual en mm	BK 280,0 | ZF 110,0
Anchura de la caja individual en mm	355,0
Volumen en litros	12
Altura de la ranura para letras en mm	35,0
Anchura de la ranura para letras en mm	335,0
Altura del sistema de buzón en mm	412,0
Anchura del sistema de buzón en mm	372,0
Anchura total en mm	372,0
Profundidad en mm	110,0 + 21,0 placa frontal
Peso en kg	6
Condiciones de entrega	La entrega se realiza completamente montada

Dimension drawing

Briefkasten Manufaktur Lippe GmbH
Werler Straße 60
32105 Bad Salzuflen

www.briefkasten-manufaktur.de
info@briefkasten-manufaktur.de
Tel.: +49 5222 807110

Geschäftsführer Oliver Woineck
Ust.ID.Nr. DE303690847
Handelsregister Amtsgericht Lemgo, HRB 8618

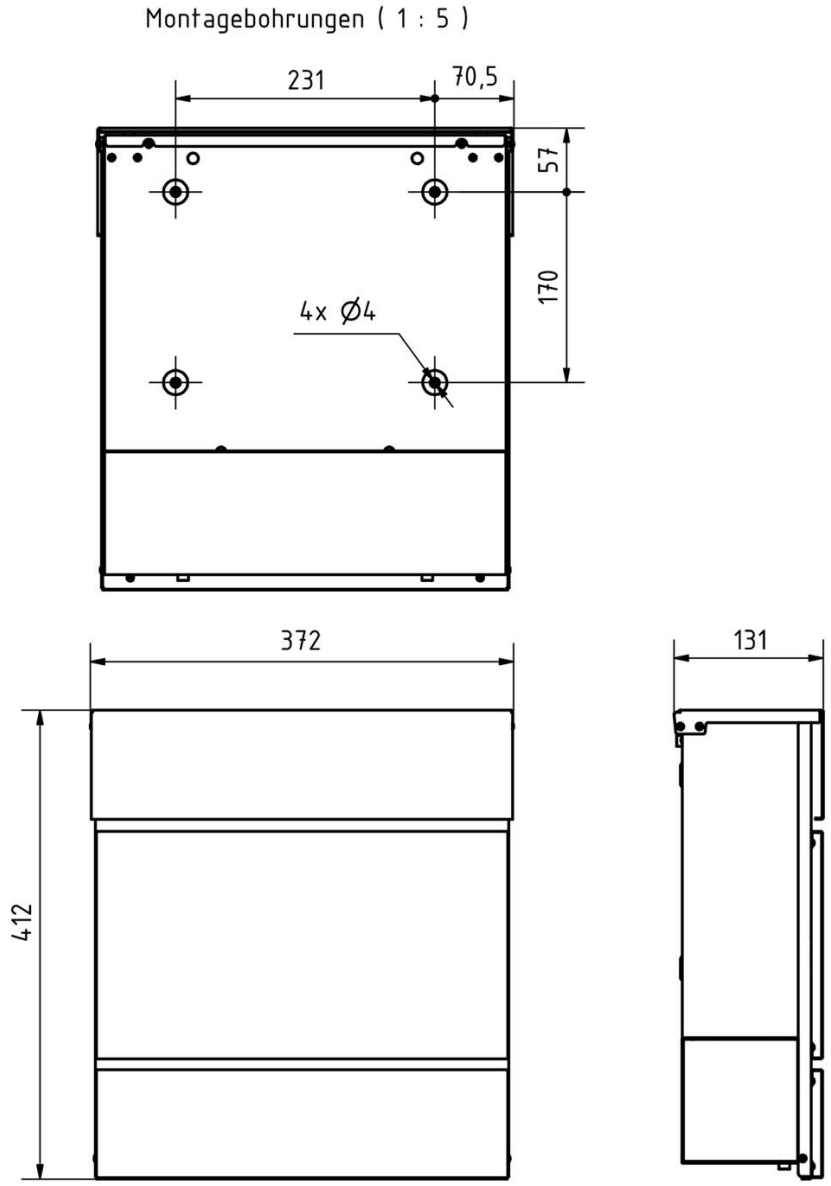

Briefkasten Manufaktur Lippe GmbH
Werler Straße 60
32105 Bad Salzuflen

www.briefkasten-manufaktur.de
info@briefkasten-manufaktur.de
Tel.: +49 5222 807110

Geschäftsführer Oliver Woineck
Ust.ID.Nr. DE303690847
Handelsregister Amtsgericht Lemgo, HRB 8618

More images







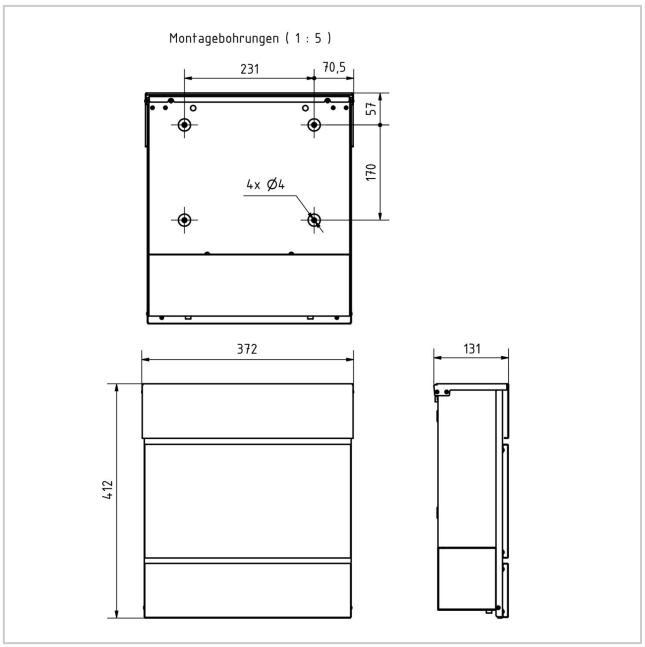

Briefkasten Manufaktur Lippe GmbH
Werler Straße 60
32105 Bad Salzuflen

www.briefkasten-manufaktur.de
info@briefkasten-manufaktur.de
Tel.: +49 5222 807110

Geschäftsführer Oliver Woineck
Ust.ID.Nr. DE303690847
Handelsregister Amtsgericht Lemgo, HRB 8618







Briefkasten Manufaktur Lippe GmbH
Werler Straße 60
32105 Bad Salzuflen

www.briefkasten-manufaktur.de
info@briefkasten-manufaktur.de
Tel.: +49 5222 807110

Geschäftsführer Oliver Woineck
Ust.ID.Nr. DE303690847
Handelsregister Amtsgericht Lemgo, HRB 8618