Buzón de pie 1er Design BASIC 385 ST-R con caja para timbre - acero inoxidable - RAL 7016 gris antracita | Bicolor VA cepillado | RAL 7016 gris antracita | Por encima de | con 1 buzón



Product number 385-7016VA-1-SP

Product description

Buzón autoportante BASIC 385 para 1 unidad con módulo de timbre/interfono – BI-Color acero inoxidable / RAL 7016

Para viviendas unifamiliares, oficinas y unidades comerciales individuales, el buzón autoportante BASIC 385 como instalación para 1 unidad ofrece una solución de entrada duradera y clara. Gracias al montaje independiente sobre postes, la instalación del buzón puede adaptarse a la configuración del terreno y del acceso.

La configuración de la instalación está adaptada al número de unidades correspondiente y, junto con el tejadillo y el revestimiento lateral, forma una unidad cerrada.

Los cuerpos de los buzones están fabricados en acero galvanizado en RAL 7016 gris antracita con estructura fina mate. Las solapas de inserción pulidas en acero inoxidable V2A aportan un acento BI-Color de alta calidad. Un revestimiento lateral ajustado con tejadillo integra los buzones individuales en una instalación completa y cerrada.

Cada casillero dispone de una abertura de inserción de 35 × 265 mm para envíos DIN-C4 en formato vertical. Una junta de goma amortiguadora reduce los ruidos de impacto, mientras que las puertas de extracción frontales se abren de izquierda a derecha. Por buzón se incluyen dos llaves con número y una placa de nombre intercambiable situada debajo de la solapa de inserción.

El módulo integrado de timbre/interfono agrupa la función de timbre y la preparación para una instalación de intercomunicación directamente en la instalación de buzones.

Ventajas del BASIC 385 de un vistazo

Elementos de soporte macizos en acero inoxidable

Briefkasten Manufaktur Lippe GmbH
Werler Straße 60
32105 Bad Salzuflen

www.briefkasten-manufaktur.de
info@briefkasten-manufaktur.de
Tel.: +49 5222 807110

Geschäftsführer Oliver Woineck
Ust.ID.Nr. DE303690847
Handelsregister Amtsgericht Lemgo, HRB 8618

Elementos de soporte de tubo redondo de aprox. 60 mm de diámetro en acero inoxidable pulido V2A 1.4301 constituyen una base estable para la instalación de buzones autoportante. La construcción robusta está diseñada para el uso duradero en la entrada de la propiedad.

Abertura de inserción grande según DIN EN 13724

La abertura de inserción de 35 × 265 mm está diseñada para envíos DIN-C4 en formato vertical. También es posible introducir sobres más grandes sin doblarlos.

Inserción silenciosa y extracción cómoda

Una junta de goma amortiguadora reduce el golpe de las solapas de inserción. La extracción del correo se realiza por el frontal mediante puertas que se abren de izquierda a derecha.

BI-Color en antracita y acero inoxidable

Los cuerpos de buzón en gris antracita y las solapas de inserción en acero inoxidable pulido generan un claro contraste de materiales con efecto de alta calidad.

Módulo de timbre/interfono integrado

El panel de timbre/interfono se integra directamente en la instalación de buzones.

Equipamiento de la instalación de buzones BASIC 385

Instalación de buzones

Configuración Configuración de la instalación específica del artículo
Número de buzones 1 casillero de uso independiente
Material de los buzones Acero galvanizado con solapas de inserción en acero inoxidable
Acabado BI-Color: RAL 7016 gris antracita estructura fina mate / acero inoxidable V2A pulido
Tejadillo / revestimiento lateral Acero galvanizado, pintado en polvo en RAL 7016 gris antracita estructura fina mate
Fabricación Hecho en Alemania por Briefkasten Manufaktur Lippe

Correspondencia y manejo

Abertura de inserción 35 × 265 mm, apta para DIN C4 vertical
Solapas de inserción Con junta de goma amortiguadora
Extracción del correo Frontal
Apertura de la puerta De izquierda a derecha
Llaves 2 llaves con número por buzón
Placa de nombre Placa de nombre intercambiable debajo de la solapa de inserción
Norma Buzones conforme a DIN EN 13724

Elementos de soporte y equipamiento

Elementos de soporte Tubo redondo aprox. 60 mm en acero inoxidable V2A 1.4301, pulido
Opciones de montaje A elegir entre montaje atornillado o empotrado en hormigón
Fijación Anclajes de perno para montaje atornillado no incluidos; seleccionar según el cimiento por separado
Módulo timbre/interfono Panel funcional integrado

Briefkasten Manufaktur Lippe GmbH
Werler Straße 60
32105 Bad Salzuflen

www.briefkasten-manufaktur.de
info@briefkasten-manufaktur.de
Tel.: +49 5222 807110

Geschäftsführer Oliver Woineck
Ust.ID.Nr. DE303690847
Handelsregister Amtsgericht Lemgo, HRB 8618

Preparación para interfono Perforación para intercomunicador con adaptador universal para altavoces empotrables comerciales
Pulsador de timbre Pulsadores redondos en acero inoxidable a juego con la versión del artículo

Tamaño y volumen del buzón

El BASIC 385 está disponible, según la configuración del producto, con distintos tamaños de buzón. La versión estándar 300 × 110 × 385 mm ofrece aprox. 12 litros de volumen; según la variante también está disponible 300 × 220 × 385 mm con aprox. 25 litros de volumen.

Instalación mediante empotramiento en hormigón

Para la instalación autoportante recomendamos un cimiento de hormigón de dimensiones adecuadas. Al empotrar, los elementos de soporte de acero inoxidable deben alinearse verticalmente y anclarse de forma permanente en el cimiento. El tamaño del cimiento y la profundidad de empotramiento deben ajustarse a la naturaleza del suelo, al peso de la instalación y a las condiciones locales.

Montaje atornillado sobre un cimiento

Para el montaje atornillado se requiere un cimiento de hormigón liso y resistente. Los anclajes de perno o los medios de fijación adecuados deben seleccionarse según el soporte y la carga de la instalación. En las versiones BASIC-385-ST-R, los anclajes de perno no forman parte del suministro básico.

Nota sobre la protección frente a la intemperie

El correo está mejor protegido frente a la humedad y la suciedad únicamente con una inserción completa y la solapa de inserción cerrada. Los envíos que sobresalgan pueden impedir el cierre completo de la solapa. En condiciones meteorológicas extremas, a pesar de una ejecución conforme a norma, puede penetrar humedad en el buzón.

Nota sobre la técnica de timbre e interfono

El módulo de timbre/interfono está preparado con perforación para intercomunicador y adaptador universal para altavoces empotrables comerciales. El sistema de intercomunicación o los altavoces empotrables no forman parte del equipamiento básico. La planificación, la conexión y la puesta en marcha de componentes eléctricos deben ser realizadas por un profesional cualificado en electricidad.

Briefkasten Manufaktur Lippe GmbH
Werler Straße 60
32105 Bad Salzuflen

www.briefkasten-manufaktur.de
info@briefkasten-manufaktur.de
Tel.: +49 5222 807110

Geschäftsführer Oliver Woineck
Ust.ID.Nr. DE303690847
Handelsregister Amtsgericht Lemgo, HRB 8618

Product properties

Material de base	Acero galvanizado, Acero inoxidable V2A 1.4301
Serie	BÁSICO
Número de botones de timbre	1 pulsador
Funciones	Interruptor de la luz, Puesto de interfonía
Caja de funciones preparada para el fabricante	GIRA, Busch Jaeger, Siedle, STR Electrónica, ELCOM, TCS, Ritto, ALGO, Telegärtner, Auerswald, Legrand Bticino, Comelite
Caja individual por volumen	Normal > 10 litros
Etiquetado de nombres	Placa de identificación
Tipo de montaje	Independiente
Superficie/color	RAL 7016 gris antracita, Suelo
Retirada de artículos	Parte delantera
Número de cajas	con 1 buzón

Briefkasten Manufaktur Lippe GmbH
Werler Straße 60
32105 Bad Salzuflen

www.briefkasten-manufaktur.de
info@briefkasten-manufaktur.de
Tel.: +49 5222 807110

Geschäftsführer Oliver Woineck
Ust.ID.Nr. DE303690847
Handelsregister Amtsgericht Lemgo, HRB 8618

Dimensions

Altura de la caja individual en mm	110,0
Anchura de la caja individual en mm	300,0
Volumen en litros	12
Altura de la ranura para letras en mm	35,0
Anchura de la ranura para letras en mm	265,0
Altura del sistema de buzón en mm	220,0
Anchura del sistema de buzón en mm	300,0
Altura total en mm	1200,0 | 1500,0 | 1700,0
Anchura total en mm	465,0
Profundidad en mm	435,0
Peso en kg	16
Condiciones de entrega	La entrega se realiza en bloques, elementos de soporte / buzón dividido

Briefkasten Manufaktur Lippe GmbH
Werler Straße 60
32105 Bad Salzuflen

www.briefkasten-manufaktur.de
info@briefkasten-manufaktur.de
Tel.: +49 5222 807110

Geschäftsführer Oliver Woineck
Ust.ID.Nr. DE303690847
Handelsregister Amtsgericht Lemgo, HRB 8618

Dimension drawing

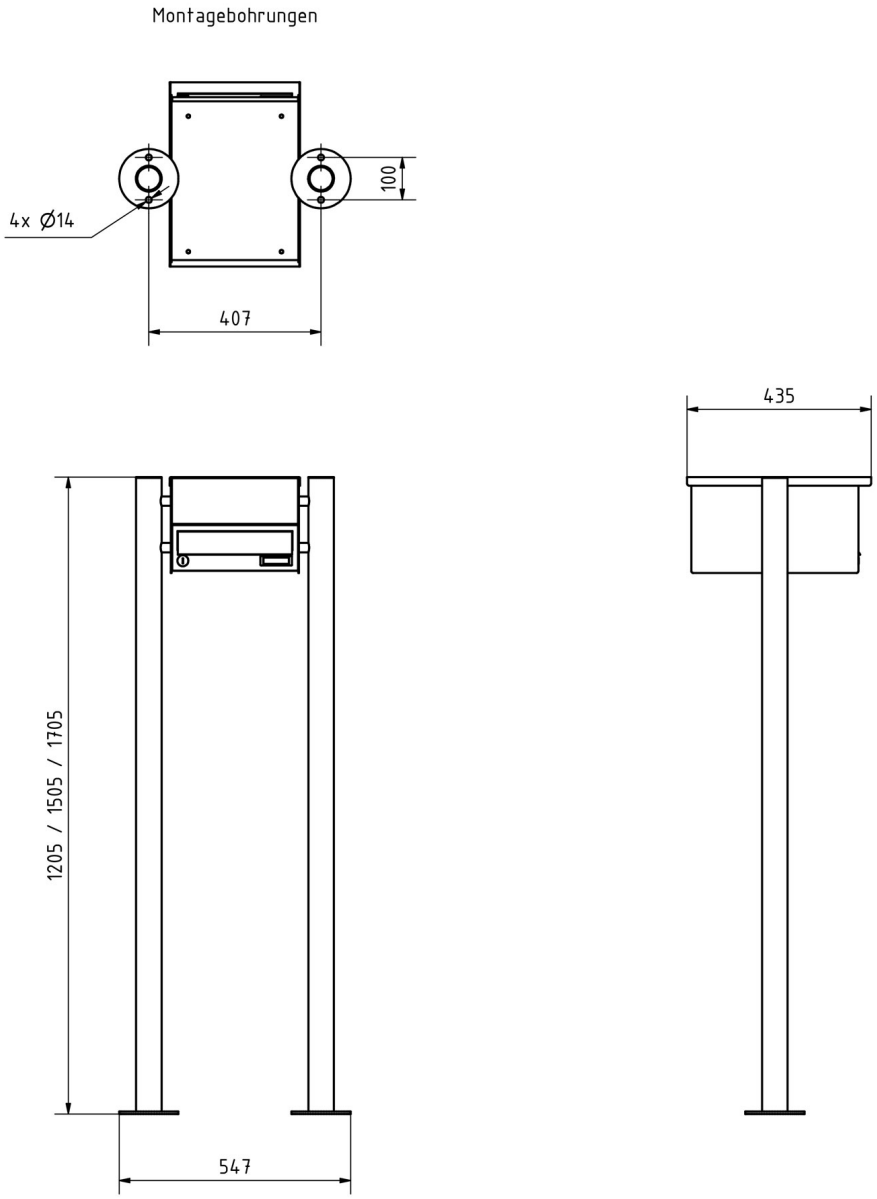

Briefkasten Manufaktur Lippe GmbH
Werler Straße 60
32105 Bad Salzuflen

www.briefkasten-manufaktur.de
info@briefkasten-manufaktur.de
Tel.: +49 5222 807110

Geschäftsführer Oliver Woineck
Ust.ID.Nr. DE303690847
Handelsregister Amtsgericht Lemgo, HRB 8618

More images

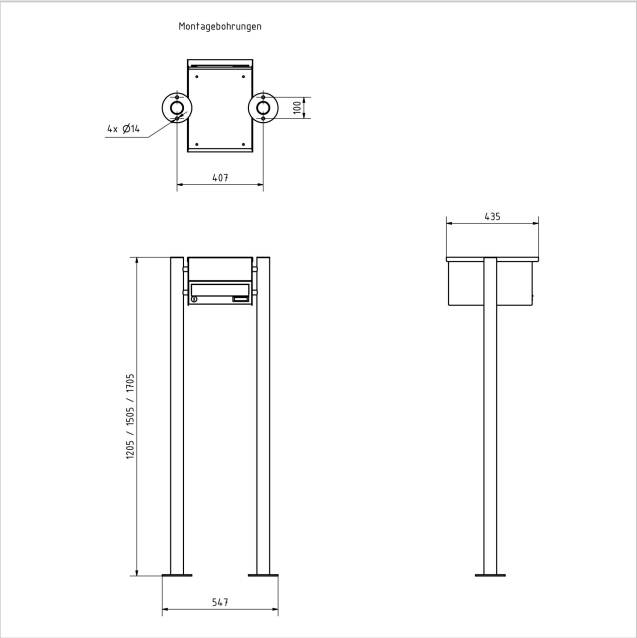







Briefkasten Manufaktur Lippe GmbH
Werler Straße 60
32105 Bad Salzuflen

www.briefkasten-manufaktur.de
info@briefkasten-manufaktur.de
Tel.: +49 5222 807110

Geschäftsführer Oliver Woineck
Ust.ID.Nr. DE303690847
Handelsregister Amtsgericht Lemgo, HRB 8618









Briefkasten Manufaktur Lippe GmbH
Werler Straße 60
32105 Bad Salzuflen

www.briefkasten-manufaktur.de
info@briefkasten-manufaktur.de
Tel.: +49 5222 807110

Geschäftsführer Oliver Woineck
Ust.ID.Nr. DE303690847
Handelsregister Amtsgericht Lemgo, HRB 8618





Briefkasten Manufaktur Lippe GmbH
Werler Straße 60
32105 Bad Salzuflen

www.briefkasten-manufaktur.de
info@briefkasten-manufaktur.de
Tel.: +49 5222 807110

Geschäftsführer Oliver Woineck
Ust.ID.Nr. DE303690847
Handelsregister Amtsgericht Lemgo, HRB 8618