7er 7x1 Sistema de buzones de acero inoxidable independiente Design BASIC Plus 385X ST-R - RAL a elección | 300x110x385 mm (AnxAlxPr) - ?? Normal 12 litros | ? Color a su elección | con 7 buzones



Product number 385XR-7S

Product description

Instalación de buzones de pie estrecha BASIC Plus 385X ST-R para 7 viviendas – Color a elección

La instalación de buzones de pie BASIC Plus 385X ST-R para 7 viviendas es una solución independiente de alta calidad para edificios plurifamiliares grandes, conjuntos residenciales e inmuebles comerciales. La disposición más estrecha y organizada en vertical reduce la necesidad de espacio horizontal y es especialmente adecuada para entradas de parcela con anchura limitada.

Los buzones están fabricados en acero inoxidable V2A y se recubren con pintura en polvo en el color RAL elegido. Los elementos de soporte resistentes a la intemperie, en acero inoxidable V2A 1.4301 cepillado, aportan un contraste de alta calidad y constituyen la robusta subestructura independiente.

Cada compartimento ofrece un volumen de aprox. 12 litros. La abertura de inserción de 35 × 265 mm está diseñada para envíos DIN-C4 en formato vertical. Un labio de goma amortiguador de sonido en la tapa de la abertura, la recogida frontal del correo y puertas robustas que se abren de izquierda a derecha garantizan un manejo adecuado para el uso diario.

Las ventajas de la instalación BASIC Plus 385X ST-R de un vistazo

Ahorro de espacio en anchura

La configuración más estrecha organiza 7 compartimentos de forma compacta en vertical y requiere menos superficie horizontal que una disposición amplia.

Entrada DIN-C4 y volumen de 12 litros

Briefkasten Manufaktur Lippe GmbH
Werler Straße 60
32105 Bad Salzuflen

www.briefkasten-manufaktur.de
info@briefkasten-manufaktur.de
Tel.: +49 5222 807110

Geschäftsführer Oliver Woineck
Ust.ID.Nr. DE303690847
Handelsregister Amtsgericht Lemgo, HRB 8618

Los buzones de 300 × 110 × 385 mm (A × H × F) ofrecen aproximadamente 12 litros de volumen cada uno. La apertura de inserción de 35 × 265 mm admite también envíos DIN-C4 más grandes en formato vertical.

Inserción silenciosa y asignación segura

Los labios de goma amortiguan las tapas de inserción. Cada compartimento dispone de una cerradura robusta, dos llaves con número de llave y una placa de nombre intercambiable protegida bajo la tapa de inserción.

Elementos de soporte macizos en acero inoxidable

La instalación autónoma está sustentada por elementos de soporte de 60 mm de grosor en acero inoxidable V2A 1.4301 cepillado. Según la configuración elegida, el montaje puede realizarse atornillando sobre un cimiento o empotrando en hormigón.

BASIC Plus – Color a elección

Los buzones V2A con recubrimiento en polvo pueden elegirse en un color RAL acorde con la arquitectura. Los elementos de soporte cepillados, la construcción modular y la fabricación alemana completan esta instalación duradera.

Equipamiento de la instalación de buzones BASIC Plus 385X ST-R

Instalación de buzones

Cantidad de buzones 7 compartimentos cerrables por separado
Buzón individual 300 × 110 × 385 mm (A × H × F)
Volumen Aprox. 12 litros por buzón
Material Acero inoxidable V2A, recubierto con pintura en polvo en color RAL a elección
Apertura de inserción 35 × 265 mm, apta para DIN C4 vertical
Norma Buzones conforme a DIN EN 13724

Correo y manejo

Tapas de inserción Con labio de goma amortiguador de sonido
Recogida del correo Frontal
Apertura de la puerta De izquierda a derecha
Llaves 2 llaves con número de llave por buzón
Placa de nombre Placa de nombre intercambiable bajo la tapa de inserción
Revestimiento Revestimiento lateral ajustado y sólido tejadillo contra la lluvia

Elementos de soporte y montaje

Elementos de soporte Ø 60 mm acero inoxidable V2A 1.4301, cepillado
Tipos de montaje Opcional para montaje atornillado o para empotramiento en hormigón
Altura de construcción Según la ejecución elegida de los elementos de soporte
Material base Uso consistente de acero inoxidable V2A
Construcción Modular y fácil de montar
Fabricación Fabricado en Alemania por Briefkasten Manufaktur Lippe

Montaje de la instalación independiente

Para el montaje atornillado se requiere un cimiento plano y con suficiente capacidad portante. En la versión para empotrar en hormigón, los elementos de soporte deben anclarse verticalmente y de forma duradera en un cimiento de hormigón dimensionado adecuadamente. El anclaje y el cimiento deben adaptarse al peso de la instalación, a la naturaleza del suelo y a las condiciones locales.

Nota sobre protección contra la intemperie

El correo está mejor protegido frente a la humedad y la suciedad únicamente cuando los envíos están completamente introducidos y las tapas de inserción cerradas. Cartas o revistas sobresalientes pueden impedir el cierre completo de las tapas.

Construcción BASIC Plus y Piezas de repuesto

La serie BASIC Plus tiene una construcción modular y fácil de montar. El uso consistente de acero inoxidable V2A contribuye a una larga vida útil; las piezas de repuesto para instalaciones BASIC Plus están disponibles directamente.

Product properties

Superficie/color	Negro intenso RAL 9005, Rojo púrpura RAL 3004, DB 703 mineral de hierro micáceo, RAL 7016 gris antracita, RAL de su elección (según tabla de colores), Suelo, Aluminio gris RAL 9007, RAL 9016 blanco tráfico
Serie	BÁSICO
Caja individual por volumen	Normal > 10 litros
Etiquetado de nombres	Placa de identificación
Tipo de montaje	Independiente
Material de base	Acero inoxidable V2A 1.4301
Número de cajas	con 7 buzones
Retirada de artículos	Parte delantera

Briefkasten Manufaktur Lippe GmbH
Werler Straße 60
32105 Bad Salzuflen

www.briefkasten-manufaktur.de
info@briefkasten-manufaktur.de
Tel.: +49 5222 807110

Geschäftsführer Oliver Woineck
Ust.ID.Nr. DE303690847
Handelsregister Amtsgericht Lemgo, HRB 8618

Dimensions

Altura de la caja individual en mm	110,0
Anchura de la caja individual en mm	300,0
Volumen en litros	12
Altura de la ranura para letras en mm	35,0
Anchura de la ranura para letras en mm	265,0
Altura del sistema de buzón en mm	770,0
Anchura del sistema de buzón en mm	300,0
Altura total en mm	1500,0 | 1700,0
Anchura total en mm	465,0
Profundidad en mm	435,0
Peso en kg	41
Condiciones de entrega	La entrega se realiza en bloques; los elementos de soporte/buzón se entregan por separado.

Dimension drawing

Briefkasten Manufaktur Lippe GmbH
Werler Straße 60
32105 Bad Salzuflen

www.briefkasten-manufaktur.de
info@briefkasten-manufaktur.de
Tel.: +49 5222 807110

Geschäftsführer Oliver Woineck
Ust.ID.Nr. DE303690847
Handelsregister Amtsgericht Lemgo, HRB 8618

Montagebohrungen

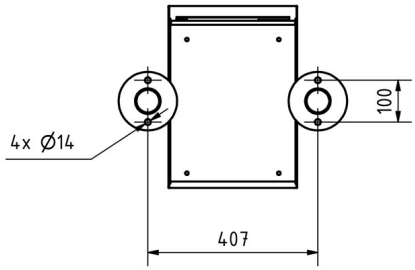

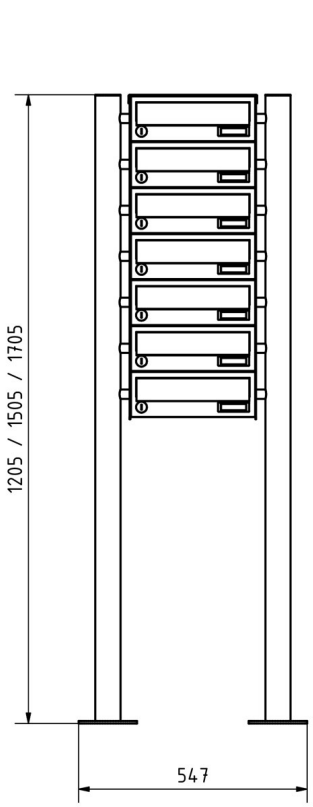

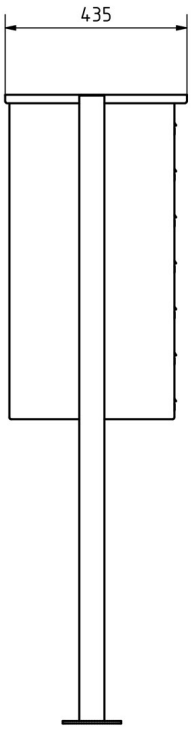

Briefkasten Manufaktur Lippe GmbH
Werler Straße 60
32105 Bad Salzuflen

www.briefkasten-manufaktur.de
info@briefkasten-manufaktur.de
Tel.: +49 5222 807110

Geschäftsführer Oliver Woineck
Ust.ID.Nr. DE303690847
Handelsregister Amtsgericht Lemgo, HRB 8618

More images





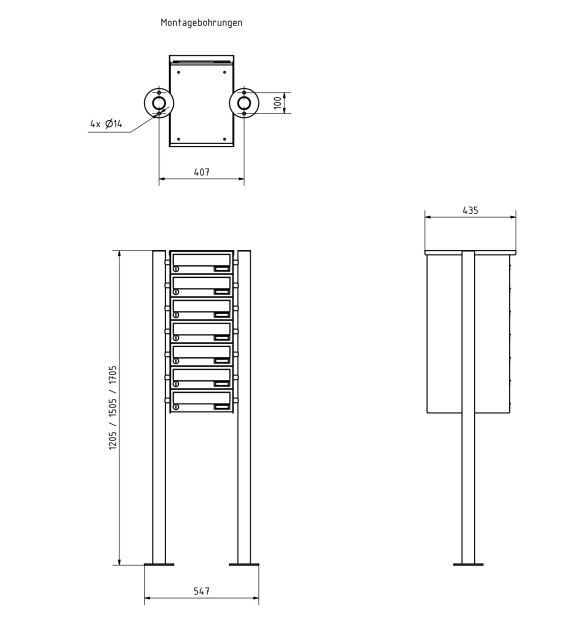



Briefkasten Manufaktur Lippe GmbH
Werler Straße 60
32105 Bad Salzuflen

www.briefkasten-manufaktur.de
info@briefkasten-manufaktur.de
Tel.: +49 5222 807110

Geschäftsführer Oliver Woineck
Ust.ID.Nr. DE303690847
Handelsregister Amtsgericht Lemgo, HRB 8618





Briefkasten Manufaktur Lippe GmbH
Werler Straße 60
32105 Bad Salzuflen

www.briefkasten-manufaktur.de
info@briefkasten-manufaktur.de
Tel.: +49 5222 807110

Geschäftsführer Oliver Woineck
Ust.ID.Nr. DE303690847
Handelsregister Amtsgericht Lemgo, HRB 8618