# Aplique de diseño FISCHER MEDIUM 280x80 - 2 caras - acero inoxidable con recubrimiento en polvo - RAL a elegir | 280 mm x 80 mm | ? Color a su elección



**Product number** 631R

## Product description

## Aplique de diseño FISCHER MEDIUM 280x80 - 2 caras - acero inoxidable con recubrimiento de polvo - color RAL a elegir

Aplique de pared de acero inoxidable con recubrimiento de polvo de alta calidad para interiores y exteriores. Esta luminaria con color de luz blanco cálido tiene una salida de luz tanto en la parte superior como en la inferior.

- El aplique está fabricado en fundición de aluminio, acero inoxidable y cristal opalino.
- Módulo LED integrado 2 x 7,8 W incl. convertidor, conexión directa 230 V, 50 Hz, color de luz blanco cálido, 3000° K .
- Conexión de conductor de protección.
- Clase de protección IP 44 - a prueba de salpicaduras.
- Con placa de montaje de fundición de aluminio para la fijación.
- 2 orificios de fijación Ø 6x10 en la placa de pared, distancia horizontal 210 mm, entrada de cables con pasacables para cable de conexión máx. 3 x 1,5 mm² borne de conexión 2 x 2,5 mm.
- Marcado CE de conformidad.
- Fabricado por Gebrüder Albert GmbH & Co KG Leuchtenfabrik - Calidad Made in Germany (Fröndenberg).

**Instalación**:

Para la instalación y el funcionamiento de esta luminaria deben observarse las normas nacionales e internacionales de seguridad electrónica. Afloje la placa de pared de la luminaria con los cuatro tornillos de hexágono interior, pase el cable de conexión a la red por el pasacables existente y atornille la placa de pared a la base de montaje. Establezca la conexión del conductor de protección y la conexión eléctrica al borne. Fije la luminaria sobre la placa de pared y apriétela con los cuatro tornillos de hexágono interior.

Briefkasten Manufaktur Lippe GmbH
Werler Straße 60
32105 Bad Salzuflen

www.briefkasten-manufaktur.de
info@briefkasten-manufaktur.de
Tel.: +49 5222 807110

Geschäftsführer Oliver Woineck
Ust.ID.Nr. DE303690847
Handelsregister Amtsgericht Lemgo, HRB 8618

# Product properties

| | |
|---|---|
| **Superficie/color** | Negro intenso RAL 9005, DB 703 mineral de hierro micáceo, RAL 7016 gris antracita, RAL de su elección (según tabla de colores), Aluminio gris RAL 9007, RAL 9016 blanco tráfico |
| **Clase de protección** | IP44 |
| **Fuente de luz** | 2x LED, 7,8 vatios |
| **Material de base** | Aluminio AlMg3 W19, Acero inoxidable V2A 1.4301 |
| **Clase de protección** | I |

Briefkasten Manufaktur Lippe GmbH
Werler Straße 60
32105 Bad Salzuflen

www.briefkasten-manufaktur.de
info@briefkasten-manufaktur.de
Tel.: +49 5222 807110

Geschäftsführer Oliver Woineck
Ust.ID.Nr. DE303690847
Handelsregister Amtsgericht Lemgo, HRB 8618

## Dimensions

| | |
|---|---|
| **Anchura en mm** | 205 |
| **Altura en mm** | 105 |
| **Anchura total en mm** | 205 |
| **Profundidad en mm** | 90,0 |
| **Condiciones de entrega** | Se suministra totalmente montado |

### Dimension drawing

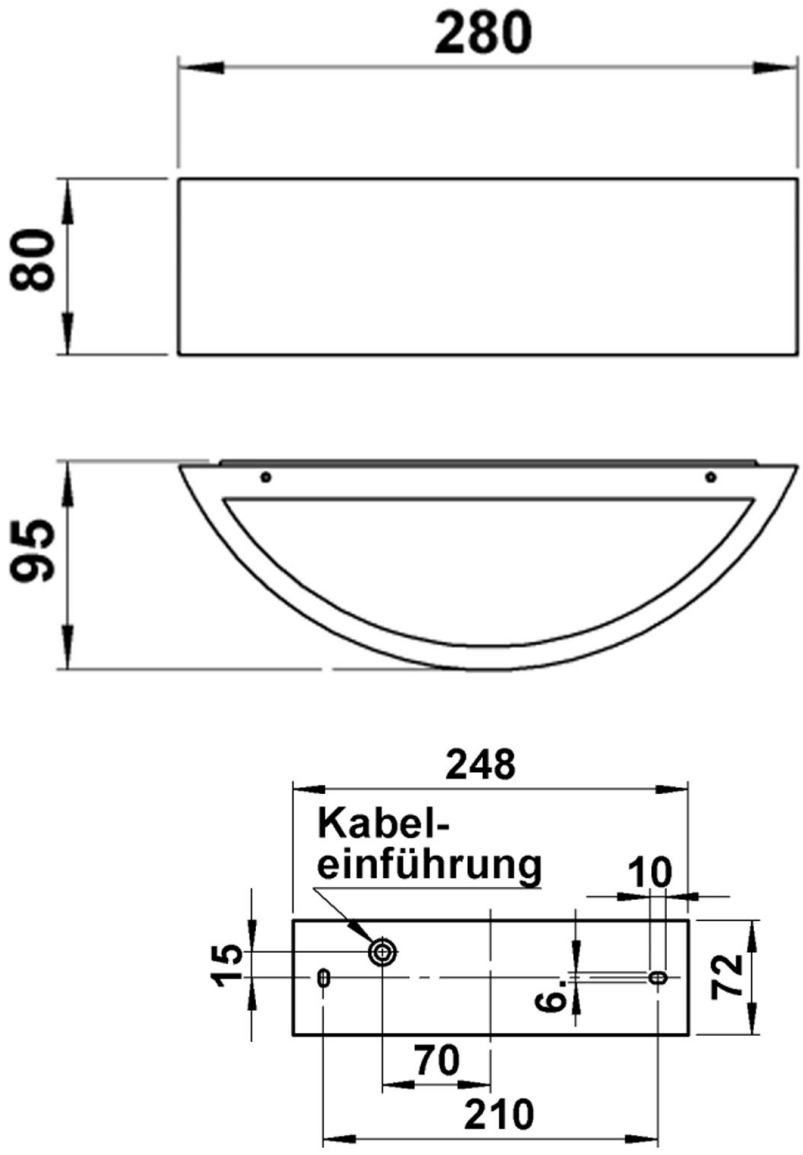

# More images



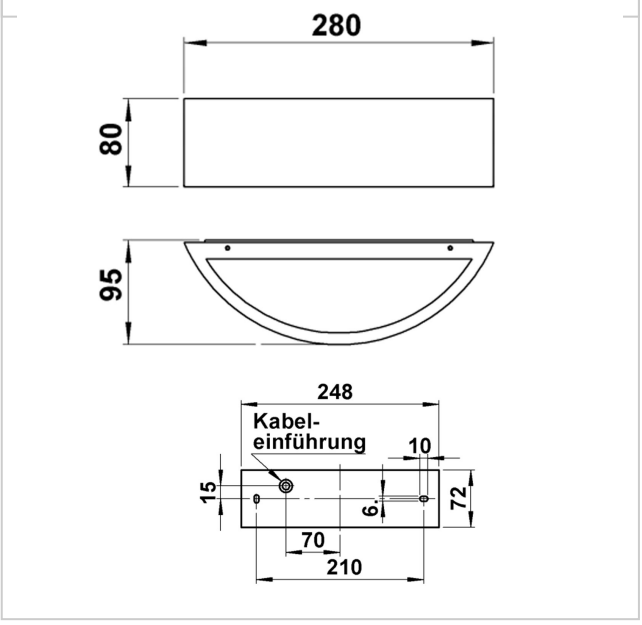


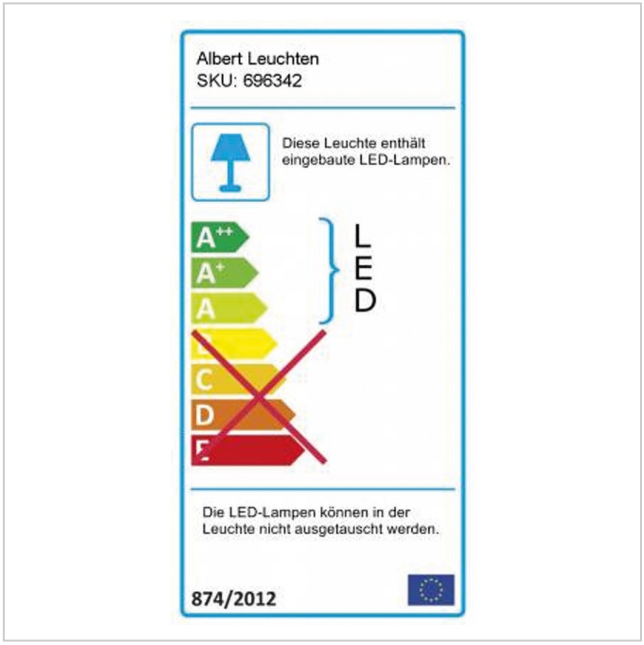


Briefkasten Manufaktur Lippe GmbH
Werler Straße 60
32105 Bad Salzuflen

www.briefkasten-manufaktur.de
info@briefkasten-manufaktur.de
Tel.: +49 5222 807110

Geschäftsführer Oliver Woineck
Ust.ID.Nr. DE303690847
Handelsregister Amtsgericht Lemgo, HRB 8618