Buzón de superficie triple de acero inoxidable BASIC Plus 382X AP con caja de timbre lateral | Enlaces | 150 mm de profundidad | con 3 buzones (3x1) | Acero inoxidable, cepillado



Product number 382XA-3W-SP-L-150

Product description

Buzón de superficie triple de acero inoxidable BASIC Plus 382X AP con caja de timbre lateral

Fabricación de calidad alemana "Made in Germany" por Briefkasten Manufaktur. El conjunto completo de 3 buzones de superficie está fabricado en acero inoxidable V2A resistente a la intemperie, cepillado. Un borde de desagüe para una protección óptima contra el agua, una tapa de inserción con doble plegado y tope de goma, la sólida placa de nombre intercambiable, un práctico soporte de retención del correo y la cerradura muy robusta caracterizan este buzón de acero inoxidable.

Los conjuntos de buzones de la colección BASIC Plus se distinguen por el uso consistente de acero inoxidable V2A. El resultado es una gran durabilidad y sostenibilidad. La construcción ha sido desarrollada por nuestros propios ingenieros con vistas a una elevada flexibilidad y modularidad, un montaje de piezas de repuesto sencillo y una autoinstalación sin complicaciones. Para todas las instalaciones BASIC Plus las piezas de repuesto están disponibles directamente.

Gracias al diseño, la autoinstalación resulta sencilla. El conjunto de buzones está preparado para un montaje completo sin complicaciones; no es necesario realizar un montaje en pared laborioso de buzones individuales. Buzón de superficie triple fabricado en acero inoxidable V2A 1.4301 de alta calidad y resistente a la intemperie, cepillado.

Ventajas de un vistazo

Revestimiento ajustado de acero inoxidable con tejadillo

El revestimiento lateral y el tejadillo forman parte de esta versión y están hechos de acero inoxidable V2A, cepillado. La ejecución ajustada conforma con el conjunto de buzones una unidad cerrada y constructivamente armonizada.

Briefkasten Manufaktur Lippe GmbH
Werler Straße 60
32105 Bad Salzuflen

www.briefkasten-manufaktur.de
info@briefkasten-manufaktur.de
Tel.: +49 5222 807110

Geschäftsführer Oliver Woineck
Ust.ID.Nr. DE303690847
Handelsregister Amtsgericht Lemgo, HRB 8618

Apertura de inserción de gran tamaño

La apertura de inserción mide 35 × 325 mm y está diseñada para DIN C4 apaisado. La versión del buzón cumple con DIN EN 13724.

Inserción silenciosa y extracción cómoda

La amortiguación integrada de la tapa con tope de goma reduce los ruidos de impacto al depositar el correo. El soporte de retención del correo sujeta las piezas al extraerlas.

Área integrada para timbre y comunicación

Caja de timbre de acero inoxidable V2A 1.4301, cepillado. Se utiliza el pulsador de timbre de acero inoxidable Tipo 4. Preparado opcionalmente con rejilla para voz para la instalación de sistemas de interfonía comerciales o altavoces empotrables. (Sistema de interfonía/altavoces empotrables no incluidos). Opcionalmente también está disponible una versión con el kit completo de vídeo Comelit Ultra.

Fabricación de calidad y diseño bien pensado

La instalación se fabrica en la Briefkasten Manufaktur en Alemania. La construcción está diseñada para una autoinstalación sin complicaciones.

Equipamiento y detalles del producto

Conjunto de buzones

Número de buzones 3 buzones independientes
Disposición 3 × 1
Profundidad 150 mm
Material del buzón Acero inoxidable V2A 1.4301
Acabado del buzón Cepillado
Parte timbre/voz Caja de timbre de acero inoxidable V2A 1.4301, cepillado

Correo y manejo

Apertura de inserción 35 × 325 mm, adecuada para DIN C4 apaisado
Norma DIN EN 13724
Tapa de inserción Amortiguada mediante tope de goma
Llaves 2 llaves con número de llave por buzón
Placa de nombre Placa de nombre intercambiable debajo de la tapa de inserción
Soporte de retención del correo Integrado en cada buzón

Montaje y equipamiento

Tipo de montaje De superficie
Borde de desagüe Integrado en la construcción
Tejadillo De acero inoxidable V2A, cepillado
Revestimiento lateral De acero inoxidable V2A, cepillado
Material de montaje Para montaje en pared, incluye riel de montaje y material de fijación (tornillos + tacos)
Fabricación Fabricado en Alemania por Briefkasten Manufaktur Lippe

Briefkasten Manufaktur Lippe GmbH
Werler Straße 60
32105 Bad Salzuflen

www.briefkasten-manufaktur.de
info@briefkasten-manufaktur.de
Tel.: +49 5222 807110

Geschäftsführer Oliver Woineck
Ust.ID.Nr. DE303690847
Handelsregister Amtsgericht Lemgo, HRB 8618

Nota sobre la protección contra la intemperie

El correo queda, con la introducción completa y la tapa cerrada, protegido de la mejor manera contra la humedad y la suciedad. Envíos que sobresalgan pueden impedir el cierre completo de la tapa.

Nota sobre el montaje en pared

Antes del montaje debe comprobarse la capacidad portante y la condición de la pared. La fijación debe adaptarse al peso de la instalación y a la estructura de la pared existente.

Product properties

Serie	BÁSICO
Número de botones de timbre	1 pulsador, 2 botones, 3 botones
Funciones	Interruptor de la luz, Puesto de interfonía
Caja de funciones preparada para el fabricante	GIRA, Busch Jaeger, Siedle, STR Electrónica, ELCOM, TCS, Ritto, ALGO, Telegärtner, Auerswald, Legrand Bticino, Comelite
Etiquetado de nombres	Placa de identificación
Material de base	Acero inoxidable V2A 1.4301
Retirada de artículos	Parte delantera
Superficie/color	Suelo
Caja individual por volumen	Grande > 16 litros
Tipo de montaje	Montaje en superficie
Número de cajas	con 3 buzones

Dimensions

Altura de la caja individual en mm	330,0
Anchura de la caja individual en mm	355,0
Volumen en litros	12,0 | 17,0
Altura de la ranura para letras en mm	35,0
Anchura de la ranura para letras en mm	325,0
Altura del sistema de buzón en mm	330,0
Anchura del sistema de buzón en mm	1235,0
Anchura total en mm	1235,0
Profundidad en mm	100,0 | 150,0
Peso en kg	12

Briefkasten Manufaktur Lippe GmbH
Werler Straße 60
32105 Bad Salzuflen

www.briefkasten-manufaktur.de
info@briefkasten-manufaktur.de
Tel.: +49 5222 807110

Geschäftsführer Oliver Woineck
Ust.ID.Nr. DE303690847
Handelsregister Amtsgericht Lemgo, HRB 8618

More images







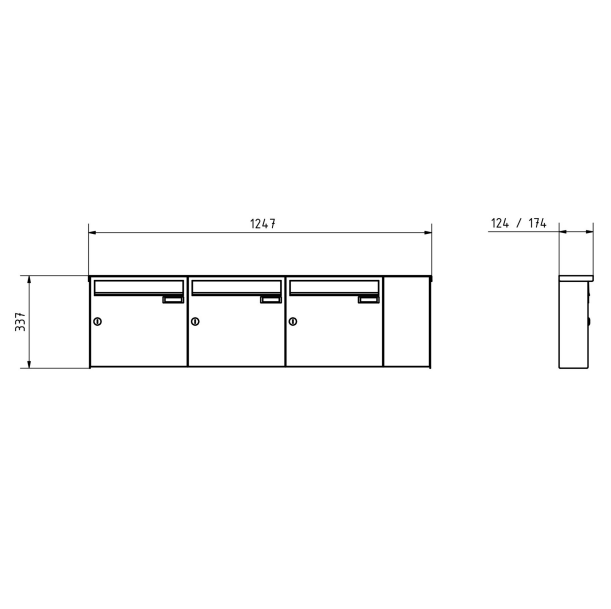

Briefkasten Manufaktur Lippe GmbH
Werler Straße 60
32105 Bad Salzuflen

www.briefkasten-manufaktur.de
info@briefkasten-manufaktur.de
Tel.: +49 5222 807110

Geschäftsführer Oliver Woineck
Ust.ID.Nr. DE303690847
Handelsregister Amtsgericht Lemgo, HRB 8618









Briefkasten Manufaktur Lippe GmbH
Werler Straße 60
32105 Bad Salzuflen

www.briefkasten-manufaktur.de
info@briefkasten-manufaktur.de
Tel.: +49 5222 807110

Geschäftsführer Oliver Woineck
Ust.ID.Nr. DE303690847
Handelsregister Amtsgericht Lemgo, HRB 8618



Briefkasten Manufaktur Lippe GmbH
Werler Straße 60
32105 Bad Salzuflen

www.briefkasten-manufaktur.de
info@briefkasten-manufaktur.de
Tel.: +49 5222 807110

Geschäftsführer Oliver Woineck
Ust.ID.Nr. DE303690847
Handelsregister Amtsgericht Lemgo, HRB 8618