Conjunto de 6 buzones de acero inoxidable Design BASIC Plus 385XW para montaje lateral en pared - RAL a elección | Enlaces | con 6 buzones (1x6)



Product number 385XW-6S

Product description

Instalación lateral BASIC Plus 385XW de buzones para 6 viviendas – posición de los buzones a la izquierda

La BASIC Plus 385XW es una instalación de buzones de alta calidad en acero inoxidable para montaje lateral en pared, diseñada para 6 viviendas. Fue desarrollada para edificios plurifamiliares, oficinas y pequeñas urbanizaciones y permite un montaje que ahorra espacio lateralmente junto a la puerta de entrada o en una superficie de pared adecuada.

Seis buzones independientes se disponen de forma compacta uno sobre otro y forman una unidad robusta y de líneas rectas directamente en la entrada del edificio.

Los buzones están fabricados en acero inoxidable V2A 1.4301 y se pintan con recubrimiento en polvo en un color RAL o DB a elección. También el tejadillo y el revestimiento lateral están realizados en acero inoxidable. La fijación lateral se realiza mediante columnas de acero inoxidable de 60,3 mm de diámetro con acabado cepillado de grano 240.

En esta variante del artículo la posición de los buzones está a la izquierda. La disposición lateral crea un borde de montaje claro y permite orientar la instalación de buzones según la situación constructiva de la entrada.

Ventajas de la BASIC Plus 385XW de un vistazo

Montaje lateral en pared

La 385XW se monta lateralmente en una pared adecuada de la vivienda. La posición de los buzones de esta variante es a la izquierda; de este modo la instalación puede adaptarse específicamente a la situación existente en la entrada.

BASIC Plus en acero inoxidable V2A

Briefkasten Manufaktur Lippe GmbH
Werler Straße 60
32105 Bad Salzuflen

www.briefkasten-manufaktur.de
info@briefkasten-manufaktur.de
Tel.: +49 5222 807110

Geschäftsführer Oliver Woineck
Ust.ID.Nr. DE303690847
Handelsregister Amtsgericht Lemgo, HRB 8618

Buzones, revestimientos y elementos de fijación utilizan sistemáticamente acero inoxidable V2A 1.4301. Los buzones con recubrimiento en polvo combinan una superficie de alta calidad con una construcción duradera.

Entrada DIN-C4 con junta de goma

Cada buzón dispone de una abertura de 35 × 265 mm para correspondencia DIN C4 en vertical. Una junta de goma amortiguadora reduce el golpe de la tapa de la ranura.

Columnas de fijación macizas en acero inoxidable

La fijación lateral a la pared se realiza mediante columnas de Ø 60,3 mm en acero inoxidable V2A 1.4301 con acabado cepillado de grano 240. Forman una conexión robusta y resistente a la intemperie entre la instalación y el edificio.

Solución robusta para 6 viviendas

Seis buzones, una forma estrecha y el uso consistente de acero inoxidable resultan en una solución plurifamiliar duradera. Además, la construcción modular BASIC Plus facilita el mantenimiento y el montaje de piezas de repuesto.

Equipamiento de la BASIC Plus 385XW para 6 viviendas

Instalación de buzones

Número de buzones 6 buzones
Disposición 1 columna × 6 filas
Material Acero inoxidable V2A 1.4301
Superficie Pintado con recubrimiento en polvo en color RAL/DB a elección
Tejadillo / revestimiento lateral Acero inoxidable V2A 1.4301, pintado a juego con recubrimiento en polvo
Fabricación Hecho en Alemania por Briefkasten Manufaktur Lippe

Correo y manejo

Apertura de depósito 35 × 265 mm por buzón, apta para DIN C4 en vertical
Volumen de correspondencia Aprox. 12 litros por buzón
Tapas de depósito Con junta de goma amortiguadora
Retirada del correo Frontal
Apertura de la puerta De izquierda a derecha
Llaves 12 llaves en total, 2 por buzón
Placas de nombre 6 placas de nombre intercambiables bajo las tapas de depósito

Fijación lateral

Posición de los buzones Izquierda
Columnas de fijación Ø 60,3 mm acero inoxidable V2A 1.4301
Superficie de las columnas Cepillado, grano 240
Tipo de montaje Montaje con tornillos en una pared de la vivienda adecuada
Medios de fijación Elegir anclajes de perno o pernos roscados in situ, adecuados para la pared
Norma Buzones conforme a DIN EN 13724

Aviso sobre el montaje lateral en pared

Briefkasten Manufaktur Lippe GmbH
Werler Straße 60
32105 Bad Salzuflen

www.briefkasten-manufaktur.de
info@briefkasten-manufaktur.de
Tel.: +49 5222 807110

Geschäftsführer Oliver Woineck
Ust.ID.Nr. DE303690847
Handelsregister Amtsgericht Lemgo, HRB 8618

La pared debe estar limpia, lisa y ser portante suficiente para soportar el peso de toda la instalación de buzones. Los anclajes de perno o los pernos roscados no forman parte del suministro y deben seleccionarse según la estructura de la pared, el peso de la instalación y la situación de montaje local.

Aviso sobre la protección frente a la intemperie

Las piezas de correo deben introducirse completamente para que las tapas de depósito puedan cerrarse. La cara de entrada no debería quedar expuesta directamente al lado predominante de la intemperie. En condiciones meteorológicas extremas puede penetrar humedad a pesar de una ejecución conforme a la norma.

Mantenimiento y construcción BASIC-Plus

El acero inoxidable V2A es de fácil mantenimiento y duradero. La construcción modular BASIC Plus ha sido diseñada para un montaje sencillo y una buena disponibilidad de piezas de repuesto.

Product properties

Superficie/color	Negro intenso RAL 9005, Rojo púrpura RAL 3004, DB 703 mineral de hierro micáceo, RAL 7016 gris antracita, RAL de su elección (según tabla de colores), Aluminio gris RAL 9007, RAL 9016 blanco tráfico
Serie	BÁSICO
Número de cajas	con 6 buzones
Caja individual por volumen	Normal > 10 litros
Etiquetado de nombres	Placa de identificación
Material de base	Acero inoxidable V2A 1.4301
Número de casa	Número de casa grabado con láser
Retirada de artículos	Parte delantera
Tipo de montaje	Montaje en superficie

Briefkasten Manufaktur Lippe GmbH
Werler Straße 60
32105 Bad Salzuflen

www.briefkasten-manufaktur.de
info@briefkasten-manufaktur.de
Tel.: +49 5222 807110

Geschäftsführer Oliver Woineck
Ust.ID.Nr. DE303690847
Handelsregister Amtsgericht Lemgo, HRB 8618

Dimensions

Altura en mm	820
Altura de la caja individual en mm	110,0
Anchura de la caja individual en mm	300,0
Volumen en litros	12
Altura de la ranura para letras en mm	35,0
Anchura de la ranura para letras en mm	265,0
Altura del sistema de buzón en mm	660,0
Anchura del sistema de buzón en mm	300,0
Anchura total en mm	400,0
Profundidad en mm	435,0
Peso en kg	37
Condiciones de entrega	La entrega se realiza en bloques; elementos de soporte/buzón entregados por separado.

Dimension drawing

Briefkasten Manufaktur Lippe GmbH
Werler Straße 60
32105 Bad Salzuflen

www.briefkasten-manufaktur.de
info@briefkasten-manufaktur.de
Tel.: +49 5222 807110

Geschäftsführer Oliver Woineck
Ust.ID.Nr. DE303690847
Handelsregister Amtsgericht Lemgo, HRB 8618

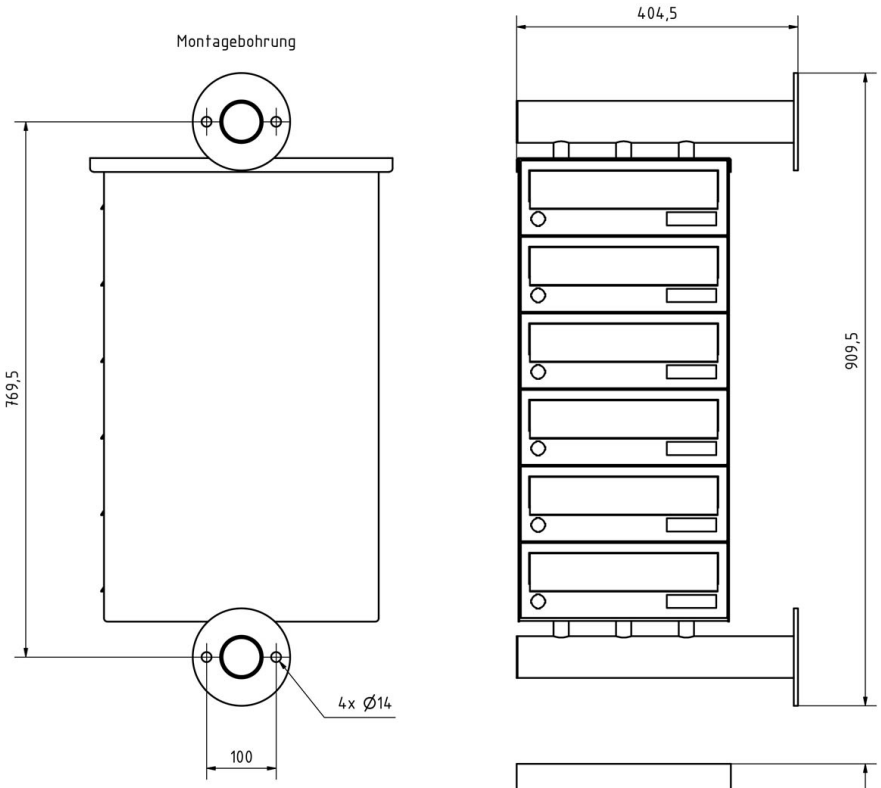
Montagebohrung
769,5
4x Ø14
100
404,5
909,5
435

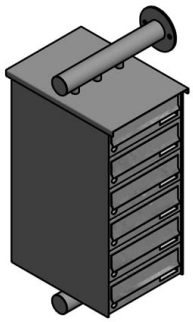

More images









Briefkasten Manufaktur Lippe GmbH
Werler Straße 60
32105 Bad Salzuflen

www.briefkasten-manufaktur.de
info@briefkasten-manufaktur.de
Tel.: +49 5222 807110

Geschäftsführer Oliver Woineck
Ust.ID.Nr. DE303690847
Handelsregister Amtsgericht Lemgo, HRB 8618

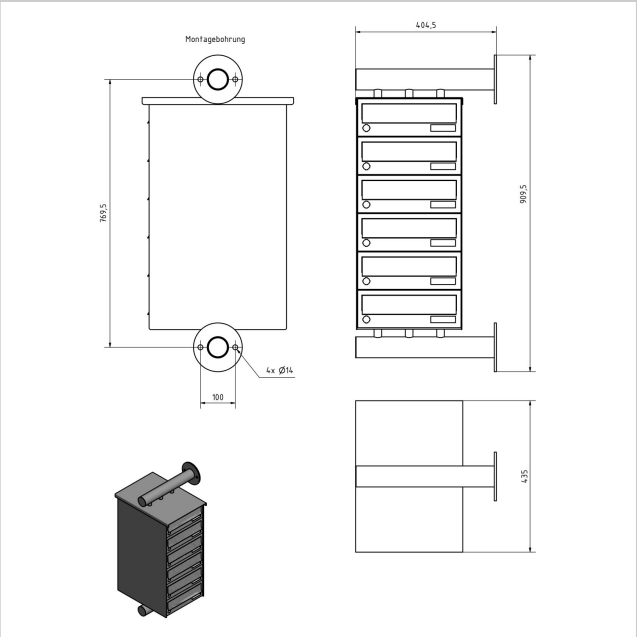
Montagebohrung
404,5
909,5
769,5
4x Ø14
100
435













Briefkasten Manufaktur Lippe GmbH
Werler Straße 60
32105 Bad Salzuflen

www.briefkasten-manufaktur.de
info@briefkasten-manufaktur.de
Tel.: +49 5222 807110

Geschäftsführer Oliver Woineck
Ust.ID.Nr. DE303690847
Handelsregister Amtsgericht Lemgo, HRB 8618