Buzón de valla de 6 postes diseño BASIC Plus 380XZ ST-T con caja de timbre - RAL a elegir | con 6 buzones (2x3)



Product number 380XZ-P-6-SP

Product description

Buzón de valla de 6 postes diseño BASIC Plus 380XZ ST-T con caja de timbre - RAL a elegir

Buzón de valla de alta calidad para 6 partes fabricado en Alemania por Briefkasten Manufaktur.

Los buzones son de acero inoxidable V2A, con recubrimiento de polvo en color RAL, los elementos de soporte son de aluminio, con recubrimiento de polvo en color RAL. El acabado de muy alta calidad y el concepto bien pensado hacen de este sistema de buzones nuestro éxito de ventas. Un borde de drenaje de lluvia para una protección óptima contra el agua, un labio de goma continuo para una inserción silenciosa, la sólida placa de identificación intercambiable, un práctico soporte de poste y la cerradura muy robusta caracterizan este buzón independiente. Este buzón es fácil de limpiar y robusto.

Los sistemas de buzones de la colección BASIC Plus se caracterizan por el uso consecuente de acero inoxidable V2A y aluminio. El resultado es una larga vida útil y sostenibilidad. El diseño ha sido desarrollado por nuestros propios ingenieros con vistas a una gran flexibilidad y modularidad, un montaje sencillo de las piezas de repuesto y un automontaje sin complicaciones. Las piezas de repuesto están disponibles directamente para todos los sistemas BASIC Plus.

Briefkasten Manufaktur Lippe GmbH
Werler Straße 60
32105 Bad Salzuflen

www.briefkasten-manufaktur.de
info@briefkasten-manufaktur.de
Tel.: +49 5222 807110

Geschäftsführer Oliver Woineck
Ust.ID.Nr. DE303690847
Handelsregister Amtsgericht Lemgo, HRB 8618

- **Buzón de 6 postes como buzón de valla con buzones de acero inoxidable V2A, con recubrimiento en polvo en color RAL**
- El sistema es fabricado por Briefkasten Manufaktur. Producción de calidad alemana "Made in Germany".
- Se inserta por delante y se extrae por detrás.
- El buzón cumple la norma DIN/EN 13724. Tamaño de inserción (3,5 cm x 32,5 cm) para C4 apaisado, las cartas grandes también caben aquí sin arrugarse.
- Solapa de inserción con junta de goma insonorizante para una inserción del correo muy silenciosa.
- Las puertas pueden abrirse de izquierda a derecha.
- Incl. 2 llaves con número de llave, placa de identificación intercambiable debajo de la tapa y soporte para correo.
- Incl. revestimiento lateral + protector de lluvia de acero inoxidable V2A, con recubrimiento de polvo en color RAL.
- **Caja de timbre de acero inoxidable V2A con recubrimiento de polvo en color RAL.**
- Perforación para voz con adaptador universal. (Sistema de intercomunicación/altavoz integrado no incluido en el volumen de suministro). También disponible sin perforación de voz.
- El adaptador universal es apto para todos los altavoces empotrables del mercado (Siedle, Ritto, TCS, Busch-Jäger, Gira, Legrand Bticino, ELCOM, Auerswald, Comelit y muchos más).
- Pulsador de timbre redondo de acero inoxidable tipo: Grothe Protact, máx. 24 V CA/CC, 1,5 A, IP 54 (limitación de la fuerza de presión).
- Antivandalismo: la placa de características es resistente a las muescas y a los golpes, el plástico es ignífugo.
- Acceso para cables: Ø 14 mm (en el lado derecho). Paso de cables invisible a través del elemento de soporte.
- Los elementos de soporte son de perfil de aluminio con recubrimiento de polvo en color RAL para atornillar o fijar en hormigón.

Información importante

Preparación de la cámara o del interfono

Los sistemas de intercomunicación deben ser conectados por un electricista. Póngase en contacto con su electricista de confianza para la planificación, el montaje y la instalación.

Protección contra el agua

El correo sólo está protegido contra la humedad y la suciedad cuando está completamente introducido y la tapa está cerrada. En determinadas condiciones climatológicas extremas, aún puede entrar agua (hasta 1ccm según DIN EN 13724). Esto no es motivo de reclamación.

Briefkasten Manufaktur Lippe GmbH
Werler Straße 60
32105 Bad Salzuflen

www.briefkasten-manufaktur.de
info@briefkasten-manufaktur.de
Tel.: +49 5222 807110

Geschäftsführer Oliver Woineck
Ust.ID.Nr. DE303690847
Handelsregister Amtsgericht Lemgo, HRB 8618

Product properties

Superficie/color	Negro intenso RAL 9005, Rojo púrpura RAL 3004, DB 703 mineral de hierro micáceo, RAL 7016 gris antracita, RAL de su elección (según tabla de colores), Aluminio gris RAL 9007, RAL 9016 blanco tráfico
Serie	BÁSICO
Número de botones de timbre	6 botones
Funciones	Interruptor de la luz, Puesto de interfonía
Caja de funciones preparada para el fabricante	GIRA, Busch Jaeger, Siedle, STR Electrónica, ELCOM, TCS, Ritto, ALGO, Telegärtner, Auerswald, Legrand Bticino, Comelite
Número de cajas	con 6 buzones
Caja individual por volumen	Normal > 10 litros
Etiquetado de nombres	Placa de identificación
Material de base	Aluminio AlMg3 W19, Acero inoxidable V2A 1.4301
Tipo de montaje	Independiente
Retirada de artículos	Parte trasera

Briefkasten Manufaktur Lippe GmbH
Werler Straße 60
32105 Bad Salzuflen

www.briefkasten-manufaktur.de
info@briefkasten-manufaktur.de
Tel.: +49 5222 807110

Geschäftsführer Oliver Woineck
Ust.ID.Nr. DE303690847
Handelsregister Amtsgericht Lemgo, HRB 8618

Dimensions

Altura de la caja individual en mm	330,0
Anchura de la caja individual en mm	355,0
Volumen en litros	12
Altura de la ranura para letras en mm	35,0
Anchura de la ranura para letras en mm	325,0
Altura del sistema de buzón en mm	1090,0
Anchura del sistema de buzón en mm	710,0
Altura total en mm	1200,0 | 1600,0
Anchura total en mm	535,0
Profundidad en mm	100,0
Peso en kg	36
Condiciones de entrega	Se suministra en bloques, elementos de soporte / buzón divididos

Briefkasten Manufaktur Lippe GmbH
Werler Straße 60
32105 Bad Salzuflen

www.briefkasten-manufaktur.de
info@briefkasten-manufaktur.de
Tel.: +49 5222 807110

Geschäftsführer Oliver Woineck
Ust.ID.Nr. DE303690847
Handelsregister Amtsgericht Lemgo, HRB 8618

Dimension drawing

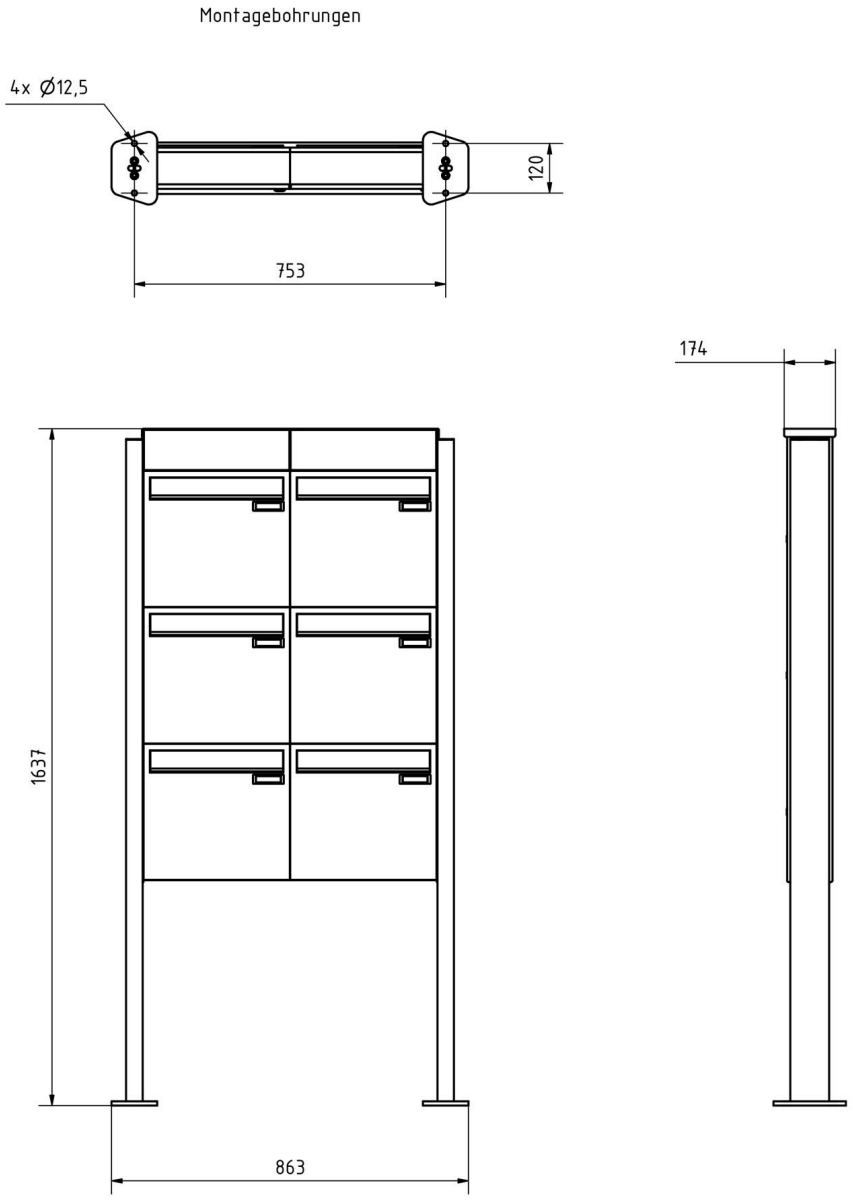

Briefkasten Manufaktur Lippe GmbH
Werler Straße 60
32105 Bad Salzuflen

www.briefkasten-manufaktur.de
info@briefkasten-manufaktur.de
Tel.: +49 5222 807110

Geschäftsführer Oliver Woineck
Ust.ID.Nr. DE303690847
Handelsregister Amtsgericht Lemgo, HRB 8618

More images









Briefkasten Manufaktur Lippe GmbH
Werler Straße 60
32105 Bad Salzuflen

www.briefkasten-manufaktur.de
info@briefkasten-manufaktur.de
Tel.: +49 5222 807110

Geschäftsführer Oliver Woineck
Ust.ID.Nr. DE303690847
Handelsregister Amtsgericht Lemgo, HRB 8618







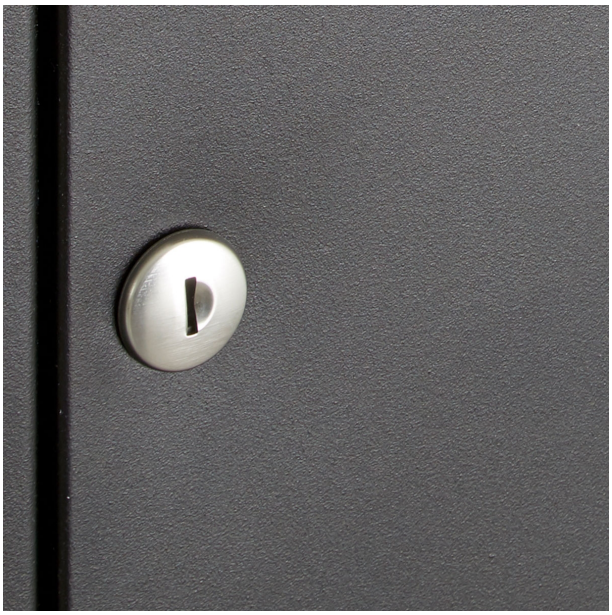

Briefkasten Manufaktur Lippe GmbH
Werler Straße 60
32105 Bad Salzuflen

www.briefkasten-manufaktur.de
info@briefkasten-manufaktur.de
Tel.: +49 5222 807110

Geschäftsführer Oliver Woineck
Ust.ID.Nr. DE303690847
Handelsregister Amtsgericht Lemgo, HRB 8618

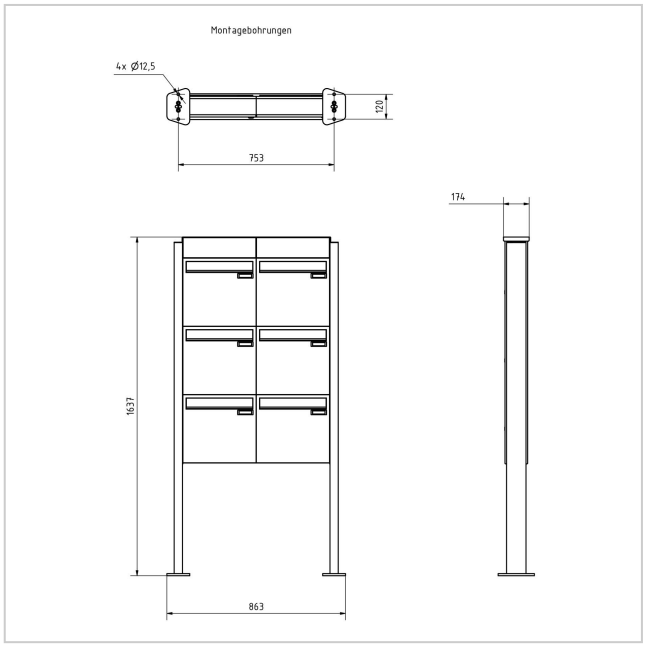



Briefkasten Manufaktur Lippe GmbH
Werler Straße 60
32105 Bad Salzuflen

www.briefkasten-manufaktur.de
info@briefkasten-manufaktur.de
Tel.: +49 5222 807110

Geschäftsführer Oliver Woineck
Ust.ID.Nr. DE303690847
Handelsregister Amtsgericht Lemgo, HRB 8618