Columna de buzón BASIC con compartimento para paquetes y rotulación LED: color RAL a elegir

Product number BML3D-ZESPH4V5G4



Product description

Conjunto de buzones con recepción de paquetes: diseño cuidado para su entrada

El conjunto BASIC Horizontal de Briefkasten Manufaktur le da la bienvenida a usted y a sus visitantes con un diseño de líneas claras y ordenadas. Su estructura modular reúne las funciones seleccionadas en una solución bien organizada y personalizable para el día a día. La serie BASIC ofrece módulos para correo, accesorios y funciones adicionales que pueden combinarse de múltiples formas para crear una entrada armoniosa. El conjunto está previsto para su montaje en columna e incorpora un buzón para el correo diario. Para los envíos de paquetería, cuenta con un compartimento integrado.

El conjunto se fabrica en el color RAL que elija y tiene unas dimensiones totales de 383 × 1252 × 430 mm (ancho × alto × fondo).

Pulse «Configurar ahora» para abrir exactamente esta configuración en el configurador 3D. Allí podrá seguir personalizando el conjunto y realizar su pedido.

Configurable a su medida

Diseñe su conjunto de buzones a juego con su hogar: pulse «Configurar ahora» para adaptar esta configuración a sus preferencias.

Briefkasten Manufaktur Lippe GmbH
Werler Straße 60
32105 Bad Salzuflen

www.briefkasten-manufaktur.de
info@briefkasten-manufaktur.de
Tel.: +49 5222 807110

Geschäftsführer Oliver Woineck
Ust.ID.Nr. DE303690847
Handelsregister Amtsgericht Lemgo, HRB 8618

- Soportes de la longitud adecuada: elija entre las longitudes de poste disponibles para su instalación. Puede modificar la longitud mostrada en la imagen.
- Acabado de los módulos: personalice el color en el configurador 3D eligiendo entre los colores disponibles para esta versión.
- Rotulación personalizada: personalice las superficies previstas para ello con nombres, números de vivienda o los textos que desee. Las inscripciones mostradas son ejemplos y pueden sustituirse.
- Diseño de la rotulación: elija entre los tipos de letra disponibles para la rotulación y ajuste su aspecto en el configurador.
- Puede configurar la rotulación retroiluminada en las superficies de este conjunto previstas para ello.
- Equipamiento: añada o modifique los componentes compatibles con el conjunto entre las opciones disponibles.

Al realizar modificaciones personalizadas, las dimensiones y el precio se recalculan en el configurador 3D según su selección.

Revestimiento robusto y protección cuidada frente a la intemperie

El tejadillo de acero inoxidable V2A 1.4301 complementa la protección estructural frente a la intemperie: cubre la parte superior y ayuda a mantener la lluvia alejada del frontal.

El revestimiento lateral de acero inoxidable V2A 1.4301 protege las superficies laterales y proporciona al conjunto un acabado robusto y visualmente cerrado.

Espacio adicional para paquetes, periódicos y mucho más

Este compartimento para paquetes complementa la recepción de correo y permite recibir paquetes incluso cuando no está en casa. La cerradura para paquetes seleccionada de la serie BASIC, con manilla en T, permite realizar entregas sin facilitar una llave al servicio de paquetería. Con su llave, usted habilita el compartimento para una única entrega. El repartidor abre el compartimento habilitado, deposita el envío, cierra la puerta y bloquea la cerradura presionándola hacia dentro. Para retirar el envío, abra con su llave y vuelva a habilitar el compartimento para la siguiente entrega. Hasta entonces, no estará disponible para nuevas entregas sin llave. Las dimensiones exteriores del módulo son 370 × 550 × 385 mm (ancho × alto × fondo). El tamaño de paquete admisible depende de la abertura libre de la puerta y de las dimensiones interiores útiles; las dimensiones exteriores no indican el tamaño máximo del paquete. Compruebe previamente que las dimensiones del envío se ajustan a las dimensiones interiores del compartimento.

Material y fabricación

Material base: acero inoxidable V2A 1.4301. El acero inoxidable V2A ofrece una base duradera y resistente a la corrosión para la zona de entrada.

La superficie con recubrimiento en polvo se realiza en el color RAL que elija. Puede seleccionar el color deseado en el configurador 3D.

Buzón y comodidad de uso

Buzón de 370 × 330 × 385 mm: incluye un borde de evacuación de lluvia para una protección óptima frente al agua, una junta de goma continua para introducir el correo silenciosamente, una sólida placa de nombre intercambiable y una cerradura muy robusta. Además, la altura de la ranura de entrada y el estrechamiento del conducto protegen el correo frente a extracciones no autorizadas.

Equipamiento

Placa de nombre de acero inoxidable BASIC de 2 piezas, enrasada: placa enrasada de acero inoxidable V2A cepillado o de acero inoxidable V2A con recubrimiento en polvo. La rotulación se realiza con láser de fibra en color gris o, en el acabado con recubrimiento en polvo, en un color de contraste.

Características de este conjunto de buzones

- Serie de productos: BASIC Horizontal
- Montaje: en columna
- Acabado: color RAL a elegir
- Dimensiones totales: 383 × 1252 × 430 mm (ancho × alto × fondo)
- 1 buzón, 1 módulo funcional, 1 módulo de accesorios
- Acabado de los módulos: color RAL a elegir
- Tipo de fijación: postes con montaje atornillado
- Material base: acero inoxidable V2A 1.4301. Acabado: recubrimiento en polvo o acero inoxidable cepillado

Información importante:

Protección frente al agua: una ubicación resguardada, preferiblemente bajo una marquesina, ayuda a proteger su correo. Los envíos deben introducirse por completo y la tapa de la ranura debe quedar cerrada.

Montaje: el conjunto seleccionado requiere una base adecuada y con suficiente capacidad de carga. Tenga en cuenta las instrucciones de montaje y el tipo de fijación configurado.

Product properties

Serie	BÁSICO
Funciones	Compartimento para paquetes
Número de cajas	con 1 caja para paquetes, con 1 buzón
Etiquetado de nombres	Placa de identificación
Tipo de montaje	Independiente
Material de base	Acero inoxidable V2A 1.4301
Retirada de artículos	Parte delantera
Superficie/color	RAL de su elección (según tabla de colores)

Briefkasten Manufaktur Lippe GmbH
Werler Straße 60
32105 Bad Salzuflen

www.briefkasten-manufaktur.de
info@briefkasten-manufaktur.de
Tel.: +49 5222 807110

Geschäftsführer Oliver Woineck
Ust.ID.Nr. DE303690847
Handelsregister Amtsgericht Lemgo, HRB 8618

Dimensions

Altura de la caja individual en mm	330
Anchura de la caja individual en mm	370
Altura total en mm	1252
Anchura total en mm	383
Profundidad en mm	430

Dimension drawing

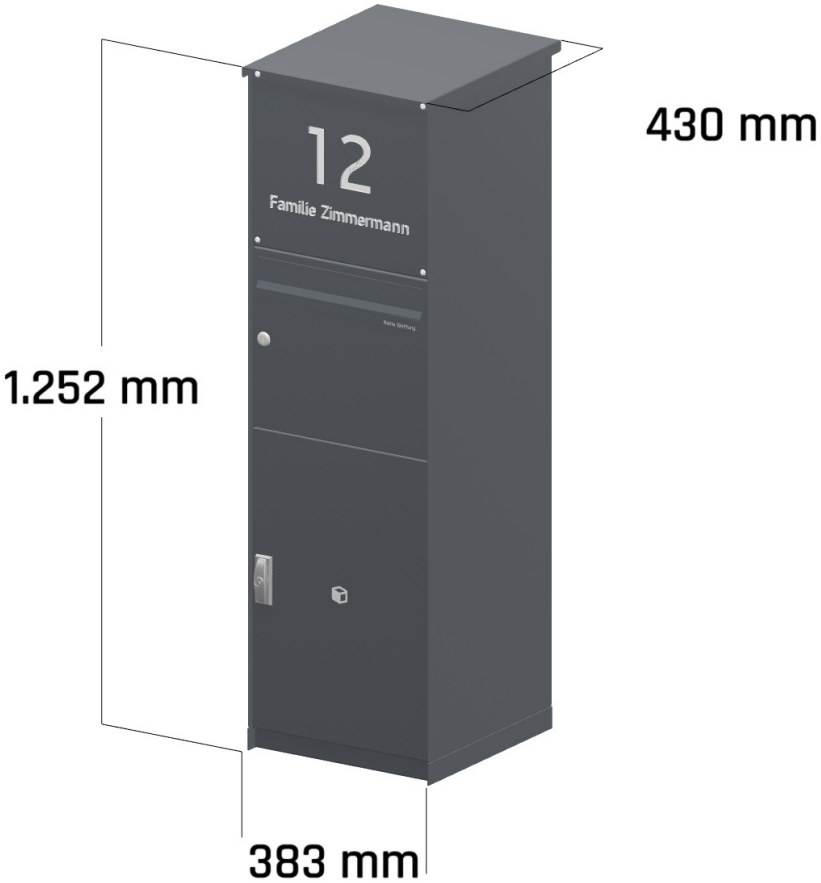

Briefkasten Manufaktur Lippe GmbH
Werler Straße 60
32105 Bad Salzuflen

www.briefkasten-manufaktur.de
info@briefkasten-manufaktur.de
Tel.: +49 5222 807110

Geschäftsführer Oliver Woineck
Ust.ID.Nr. DE303690847
Handelsregister Amtsgericht Lemgo, HRB 8618

More images

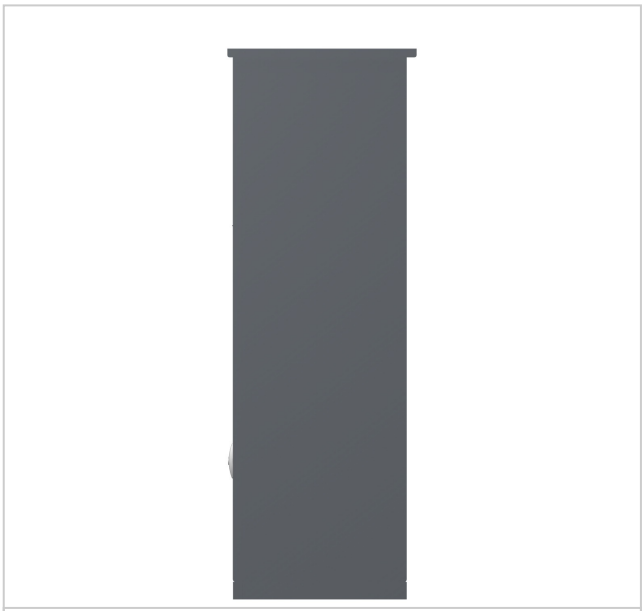



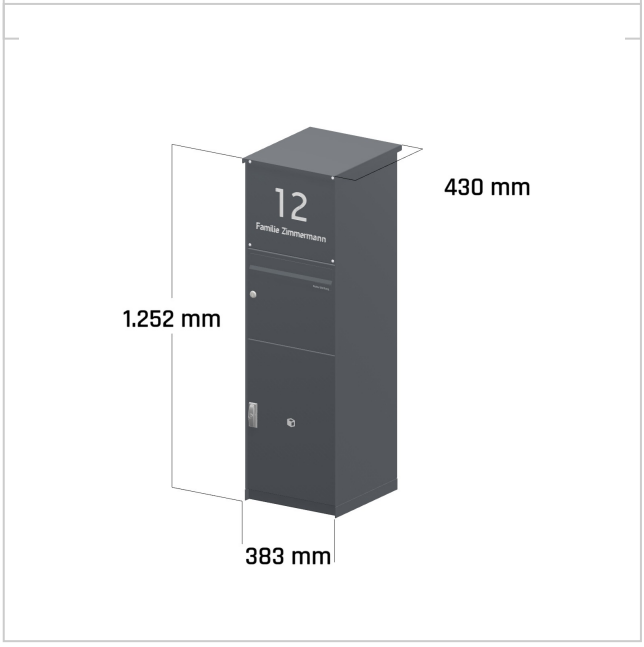

Briefkasten Manufaktur Lippe GmbH
Werler Straße 60
32105 Bad Salzuflen

www.briefkasten-manufaktur.de
info@briefkasten-manufaktur.de
Tel.: +49 5222 807110

Geschäftsführer Oliver Woineck
Ust.ID.Nr. DE303690847
Handelsregister Amtsgericht Lemgo, HRB 8618