15 Buzón de acero inoxidable 5x3 de superficie BASIC Plus 382XA AP - acero inoxidable pulido V2A | 100 mm de profundidad | con 15 buzones | Acero inoxidable, cepillado



Product number 382XA-VA-15W-100

Product description

Buzón de superficie en acero inoxidable para 15 viviendas 5x3 Diseño BASIC Plus 382XA AP - acero inoxidable V2A cepillado

Buzón de superficie de alta calidad para 15 viviendas, fabricado en Alemania por Briefkasten Manufaktur.

El conjunto completo de buzones de superficie está fabricado en acero inoxidable V2A, acabado cepillado. El acabado muy alto y el concepto bien pensado convierten a este conjunto de buzones en uno de nuestros más vendidos. Un borde de desagüe para una protección óptima contra el agua, un burlete continuo de goma para un depósito silencioso, la placa de identificación intercambiable sólida, un práctico retenedor de correo y la cerradura muy robusta caracterizan a este conjunto de buzones de superficie.

Los conjuntos de la colección BASIC Plus se distinguen por el uso consecuente de acero inoxidable V2A. El resultado es una gran durabilidad y sostenibilidad. La construcción ha sido desarrollada por nuestros propios ingenieros con vistas a alta flexibilidad y modularidad, montaje de repuestos sencillo y facilidad de instalación por parte del propio cliente. Para todas las instalaciones BASIC Plus, las piezas de repuesto están disponibles directamente.

Gracias al diseño, la instalación por parte del propio cliente resulta sencilla. El conjunto de buzones está preparado para un montaje completo y sin complicaciones; no es necesario realizar un montaje de cajas individuales en la pared.

Briefkasten Manufaktur Lippe GmbH
Werler Straße 60
32105 Bad Salzuflen

www.briefkasten-manufaktur.de
info@briefkasten-manufaktur.de
Tel.: +49 5222 807110

Geschäftsführer Oliver Woineck
Ust.ID.Nr. DE303690847
Handelsregister Amtsgericht Lemgo, HRB 8618

- Conjunto de 15 buzones de superficie con buzones en acero inoxidable V2A, acabado cepillado.
- El conjunto se fabrica en Briefkasten Manufaktur. Fabricación alemana de calidad "Made in Germany".
- Los buzones cumplen la norma DIN/EN 13724. Tamaño de la abertura de depósito (3,5 cm x 32,5 cm) para sobres C4 en orientación horizontal; también pueden introducirse sobres grandes sin doblarlos.
- Tapas de entrada con sello de goma amortiguador para un depósito del correo muy silencioso.
- Las puertas se abren de izquierda a derecha.
- Incluye 2 llaves con número de llave, placa de identificación intercambiable bajo la boca de entrada y un retenedor de correo por buzón.
- Gran capacidad mediante la profundidad opcional del buzón +50 mm = aprox. 17 l. Adecuado para empresas y hogares con un gran volumen de correspondencia.
- Incluye revestimiento lateral y tejadillo protector contra la lluvia en acero inoxidable V2A, acabado cepillado.
- Para montaje en pared, incluye riel de montaje y material de fijación (tornillos y tacos).

Información importante:

El correo sólo está protegido contra la humedad y la suciedad cuando se ha introducido por completo y la tapa está cerrada. En determinadas condiciones meteorológicas extremas puede entrar agua (según DIN EN 13724 hasta 1 cm^3). Esto no constituye motivo de reclamación.

Product properties

Serie	BÁSICO
Caja individual por volumen	Normal > 10 litros
Etiquetado de nombres	Placa de identificación
Material de base	Acero inoxidable V2A 1.4301
Número de cajas	con 15 buzones
Retirada de artículos	Parte delantera
Superficie/color	Suelo
Tipo de montaje	Montaje en superficie

Dimensions

Altura de la caja individual en mm	330,0
Anchura de la caja individual en mm	355,0
Volumen en litros	12,0 | 17,0
Altura de la ranura para letras en mm	35,0
Anchura de la ranura para letras en mm	325,0
Altura del sistema de buzón en mm	990,0
Anchura del sistema de buzón en mm	1775,0
Profundidad en mm	100,0 | 150,0
Peso en kg	68
Condiciones de entrega	La entrega se realiza premontada/parcialmente desmontada

Briefkasten Manufaktur Lippe GmbH
Werler Straße 60
32105 Bad Salzuflen

www.briefkasten-manufaktur.de
info@briefkasten-manufaktur.de
Tel.: +49 5222 807110

Geschäftsführer Oliver Woineck
Ust.ID.Nr. DE303690847
Handelsregister Amtsgericht Lemgo, HRB 8618

More images







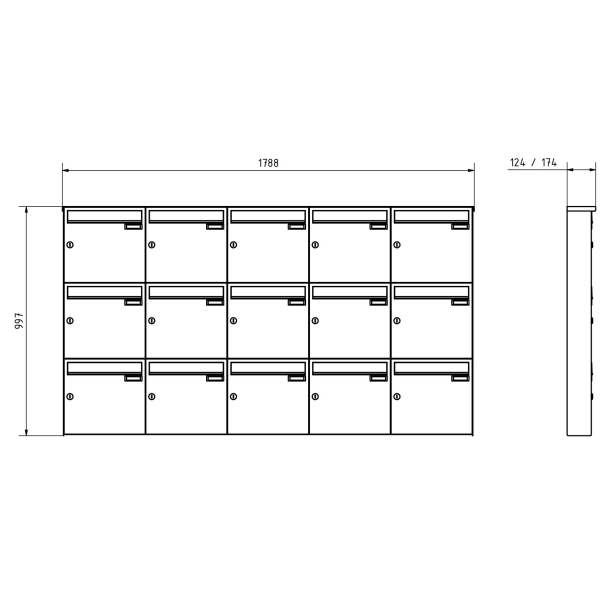

Briefkasten Manufaktur Lippe GmbH
Werler Straße 60
32105 Bad Salzuflen

www.briefkasten-manufaktur.de
info@briefkasten-manufaktur.de
Tel.: +49 5222 807110

Geschäftsführer Oliver Woineck
Ust.ID.Nr. DE303690847
Handelsregister Amtsgericht Lemgo, HRB 8618







Briefkasten Manufaktur Lippe GmbH
Werler Straße 60
32105 Bad Salzuflen

www.briefkasten-manufaktur.de
info@briefkasten-manufaktur.de
Tel.: +49 5222 807110

Geschäftsführer Oliver Woineck
Ust.ID.Nr. DE303690847
Handelsregister Amtsgericht Lemgo, HRB 8618