Buzón BASIC con 3 buzones para paquetes – Montaje empotrado – RAL a elegir

Product number BML3D-F1RYQ8B8PV

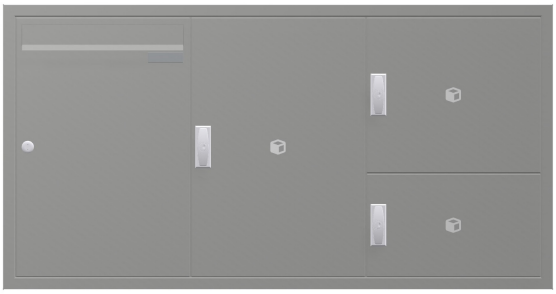

Product description

Conjunto de buzones con recepción de paquetes: un diseño cuidado para su entrada

El conjunto BASIC Horizontal de Briefkasten Manufaktur les da la bienvenida a usted y a sus visitantes con un diseño de líneas claras y ordenadas. Su estructura modular reúne las funciones seleccionadas en una solución bien organizada y personalizable para el día a día. La serie BASIC ofrece buzones, módulos de accesorios y módulos funcionales que se pueden combinar de múltiples formas para crear una entrada armoniosa. El conjunto está previsto para montaje empotrado e incorpora un buzón para la correspondencia diaria. Para recibir envíos, integra 3 buzones para paquetes.

El conjunto se fabrica en un color RAL a elegir y tiene unas dimensiones totales de An 1162 × Al 605 × F 403 mm.

Al pulsar «Configurar ahora», abrirá esta misma configuración en el configurador 3D. Allí podrá seguir personalizando el conjunto y, a continuación, realizar el pedido.

Configurable a su medida

Diseñe su conjunto de buzones a juego con su hogar: con «Configurar ahora» podrá adaptar esta configuración a sus preferencias.

- Acabado de los buzones: personalice el color en el configurador 3D con los colores disponibles para esta versión.
- Rotulación personalizada: añada sus propios nombres, números de vivienda o textos a las superficies previstas para ello. Las rotulaciones mostradas son ejemplos y se pueden sustituir.
- Diseño de la rotulación: elija entre las tipografías disponibles para la rotulación y ajuste su aspecto en el configurador.
- Equipamiento: añada o cambie los componentes compatibles con el conjunto entre las opciones disponibles en cada caso.

Briefkasten Manufaktur Lippe GmbH
Werler Straße 60
32105 Bad Salzuflen

www.briefkasten-manufaktur.de
info@briefkasten-manufaktur.de
Tel.: +49 5222 807110

Geschäftsführer Oliver Woineck
Ust.ID.Nr. DE303690847
Handelsregister Amtsgericht Lemgo, HRB 8618

Al realizar cambios personalizados, las dimensiones y el precio se recalculan en el configurador 3D según su selección.

Marco de remate

El conjunto empotrado está equipado con un marco de remate de acero inoxidable V2A de 1,5 mm de espesor. El marco cubre la unión entre el hueco de instalación y la superficie de la pared, proporcionando un acabado limpio.

Espacio adicional para paquetes, periódicos y mucho más

Este compartimento funciona como buzón para paquetes y complementa la recepción de correspondencia permitiendo recibir paquetes incluso cuando no está en casa. La cerradura para paquetes seleccionada, de la serie BASIC con tirador en T, permite la entrega sin facilitar una llave al servicio de paquetería. Con su llave, usted habilita el compartimento para una única entrega. El repartidor abre el compartimento habilitado, deposita el envío, cierra la puerta y bloquea la cerradura presionándola hacia dentro. Para recoger el envío, abra con su llave y vuelva a habilitar el compartimento para la siguiente entrega. Hasta entonces, no estará disponible para nuevas entregas sin llave. Las dimensiones exteriores de los buzones son 370 × 550 × 385 mm (An × Al × F), 370 × 330 × 385 mm (An × Al × F) y 370 × 220 × 385 mm (An × Al × F). El tamaño de paquete admisible depende del hueco libre de la puerta y de las dimensiones interiores útiles; las dimensiones exteriores no indican el tamaño máximo del paquete. Compare previamente el tamaño del envío con las dimensiones interiores del compartimento.

Material y fabricación

Material base: acero inoxidable V2A 1.4301. El acero inoxidable V2A ofrece una base duradera y resistente a la corrosión para la zona de entrada.

La superficie con recubrimiento en polvo se realiza en un color RAL a elegir. Seleccione el color deseado en el configurador 3D.

Buzón y comodidad de uso

Buzón de 370 × 550 × 385 mm: incluye un borde de desagüe para una protección óptima frente al agua, una junta continua de goma para introducir la correspondencia de forma silenciosa, una sólida placa portanombres intercambiable y una cerradura muy robusta. Además, la altura de la ranura de entrada y el estrechamiento del conducto protegen la correspondencia frente a extracciones no autorizadas.

Comunicación de puerta y equipamiento

Placa portanombres de plástico BASIC, tipo 2: placa de policarbonato totalmente transparente. La etiqueta interior se puede cambiar desde la parte frontal.

Características de este conjunto de buzones

- Serie de producto: BASIC Horizontal
- Montaje: empotrado
- Acabado: RAL a elegir
- Dimensiones totales: An 1162 × Al 605 × F 403 mm
- 1 buzón, 3 módulos de accesorios
- Acabado de los buzones: RAL a elegir
- Material base: acero inoxidable V2A 1.4301. Acabado: recubrimiento en polvo o acero inoxidable lijado

Información importante:

Protección frente al agua: una ubicación resguardada, preferiblemente bajo una marquesina, ayuda a proteger su correspondencia. Los envíos deben introducirse por completo y la tapa de la ranura de entrada debe quedar cerrada.

Montaje: compruebe el soporte y las condiciones de instalación teniendo en cuenta las dimensiones totales y las instrucciones de montaje.

Product properties

Serie	BÁSICO
Funciones	Compartimento para paquetes
Número de cajas	con 3 cajas para paquetes, con 1 buzón
Etiquetado de nombres	Placa de identificación
Material de base	Acero inoxidable V2A 1.4301
Retirada de artículos	Parte delantera
Superficie/color	RAL de su elección (según tabla de colores)
Tipo de montaje	Montaje empotrado

Briefkasten Manufaktur Lippe GmbH
Werler Straße 60
32105 Bad Salzuflen

www.briefkasten-manufaktur.de
info@briefkasten-manufaktur.de
Tel.: +49 5222 807110

Geschäftsführer Oliver Woineck
Ust.ID.Nr. DE303690847
Handelsregister Amtsgericht Lemgo, HRB 8618

Dimensions

Altura de la caja individual en mm	550
Anchura de la caja individual en mm	370
Altura total en mm	605
Anchura total en mm	1162
Profundidad en mm	403

Dimension drawing

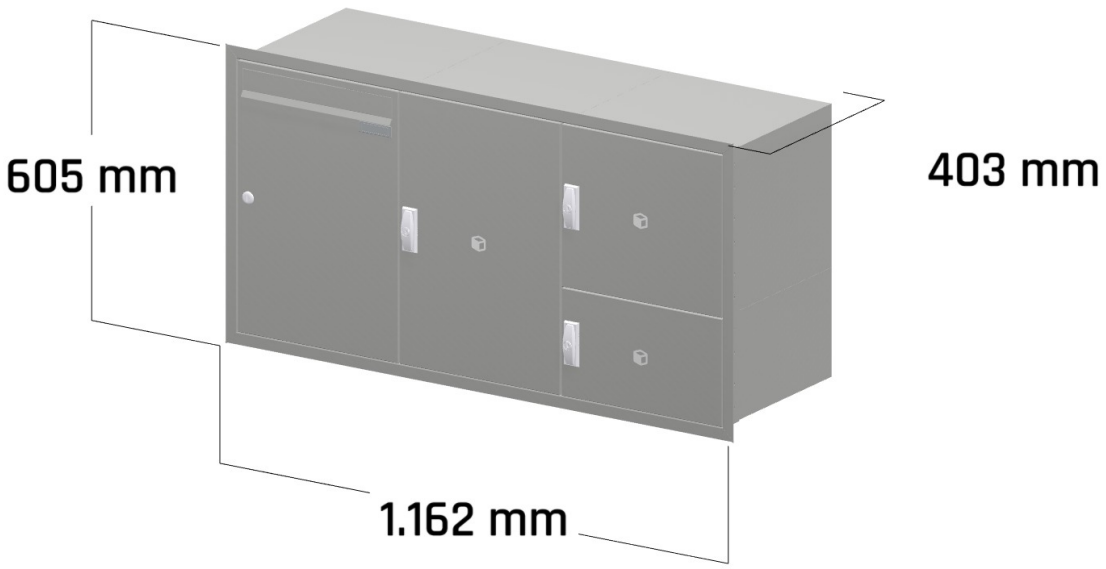

Briefkasten Manufaktur Lippe GmbH
Werler Straße 60
32105 Bad Salzuflen

www.briefkasten-manufaktur.de
info@briefkasten-manufaktur.de
Tel.: +49 5222 807110

Geschäftsführer Oliver Woineck
Ust.ID.Nr. DE303690847
Handelsregister Amtsgericht Lemgo, HRB 8618

More images

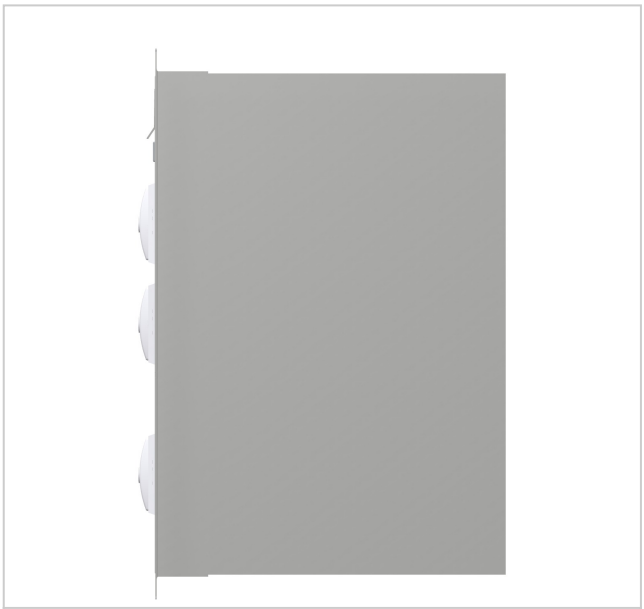



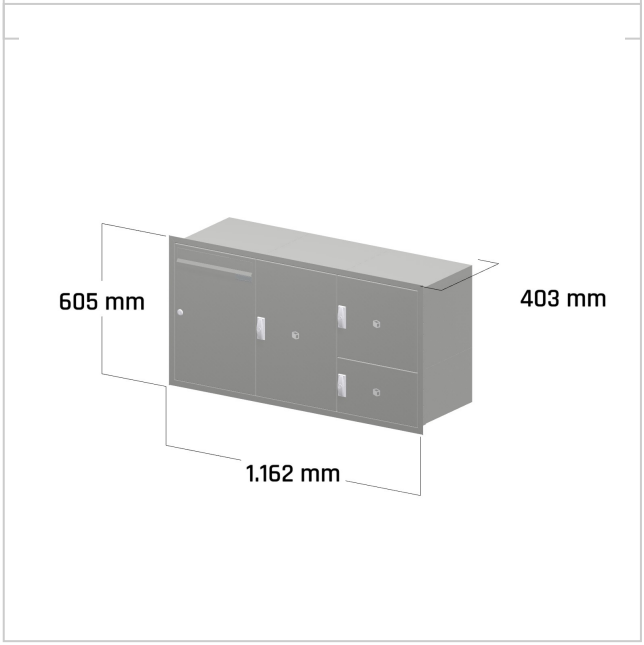

Briefkasten Manufaktur Lippe GmbH
Werler Straße 60
32105 Bad Salzuflen

www.briefkasten-manufaktur.de
info@briefkasten-manufaktur.de
Tel.: +49 5222 807110

Geschäftsführer Oliver Woineck
Ust.ID.Nr. DE303690847
Handelsregister Amtsgericht Lemgo, HRB 8618