Conjunto de 4 buzones de pie de diseño (2x2) GOETHE ST-R - RAL a elección | 100 mm de profundidad | con 4 buzones



Product number 215-STR-4

Product description

Buzón de pie de diseño para 4 (2x2) GOETHE ST-R - RAL a elección

Buzón de pie para 4 viviendas, fabricado con alta calidad y equipado con elegantes elementos de soporte de tubo redondo. El moderno buzón GOETHE es ideal para entradas exigentes. Su forma lineal sin cerradura visible hace que este buzón tenga un aspecto especialmente elegante.

Las dimensiones de los compartimentos individuales permiten un volumen aproximado de 16 litros; la amplia bocina de entrada garantiza que incluso los sobres DIN-C4 y las revistas, o el correo acumulado tras una ausencia de varios días, no queden arrugados. La innovadora cerradura Push-Key está escondida de forma invisible en el interior del buzón. La llave simplemente se inserta en la abertura existente (no es necesario girarla) y la puerta se abre. Gracias a la disposición de la cerradura, este buzón está diseñado de modo que la puerta de extracción impide que el correo se le caiga encima. La protección contra el agua garantiza que el correo en el interior quede protegido frente a las inclemencias. La tapa de entrada está equipada con amortiguadores de eje de alta calidad, lo que asegura un cierre silencioso y evita ruidos molestos provocados por las condiciones meteorológicas. Las placas de identificación intercambiables de plexiglás se manejan cómodamente desde el frontal; para una estética óptima recomendamos la placa embutida con grabado láser (vea Accesorios). La segunda placa lleva la inserción Publicidad Sí/No.

Las instalaciones de buzones de la colección GOETHE se caracterizan por el uso consistente de acero inoxidable y aluminio. El resultado es una gran durabilidad y sostenibilidad. La construcción ha sido desarrollada por nuestros propios ingenieros con vistas a una elevada flexibilidad y modularidad, un montaje sencillo de las piezas de repuesto y un montaje por parte del cliente sin complicaciones. Para todas las instalaciones GOETHE las piezas de repuesto están disponibles directamente en nuestra tienda.

Gracias al diseño, el montaje por parte del cliente es sencillo.

Modelo de utilidad protegido según DPMA, expediente DE: 20 2021 101 679.5

Briefkasten Manufaktur Lippe GmbH
Werler Straße 60
32105 Bad Salzuflen

www.briefkasten-manufaktur.de
info@briefkasten-manufaktur.de
Tel.: +49 5222 807110

Geschäftsführer Oliver Woineck
Ust.ID.Nr. DE303690847
Handelsregister Amtsgericht Lemgo, HRB 8618

- Buzón de pie para 4 viviendas en acero inoxidable y aluminio.
- Buzones en acero inoxidable 1.4016 (acero inoxidable magnético), pintados con polvo en color RAL a elección.
- Fabricación de calidad - Made in Germany por Briefkasten Manufaktur Lippe.
- Cerradura innovadora Push-Key con 2 llaves por vivienda.
- La inserción de cartas y la extracción se realizan por el frontal. Tapa de entrada con amortiguadores de eje de alta calidad para un depósito de correo muy silencioso.
- Los buzones cumplen la norma DIN/EN 13724. Tamaño de la abertura (3,5 cm x 36,0 cm) para C4 en horizontal; aquí también caben cartas grandes sin doblarse.
- Las puertas de extracción se abren de arriba hacia abajo. Así el correo no se le puede caer encima.
- Placa de identificación de plexiglás para la inscripción del nombre y segunda placa Publicidad Sí/No por vivienda.
- Opción de rotulación del número de casa de aprox. 70-80 mm de altura.
- Protección óptima contra la lluvia mediante bordes de desagüe y un tejadillo de 3 mm de aluminio AlMg3 W19, pintado con polvo en color RAL a elección.
- Revestimiento lateral de 3 mm de aluminio AlMg3 W19, pintado con polvo en color RAL a elección.
- Panel trasero de acero inoxidable V2A 1.4301 de 1 mm, pintado con polvo en color RAL a elección.
- Las columnas de soporte están hechas de acero inoxidable V2A 1.4301 de 60,3 mm, pulido, para montaje con tornillos o para empotrar en hormigón.

Información importante:

Para lograr una protección óptima del correo frente al agua, el buzón o la instalación de buzones debería estar, siempre que sea posible, bajo un tejadillo.

El correo solo está protegido frente al agua si se deposita por completo en el buzón y la tapa de entrada está cerrada. El correo que no esté completamente insertado permite la entrada de humedad y suciedad en el buzón. Esta instalación está protegida frente a la entrada de agua según DIN EN 13724. La entrada de agua no constituye motivo de reclamación.

Product properties

Superficie/color	Negro intenso RAL 9005, Rojo púrpura RAL 3004, DB 703 mineral de hierro micáceo, RAL 7016 gris antracita, RAL de su elección (según tabla de colores), Aluminio gris RAL 9007, RAL 9016 blanco tráfico
Serie	IR A
Número de cajas	con 4 buzones
Etiquetado de nombres	Placa de identificación
Material de base	Aluminio AlMg3 W19, Acero inoxidable V2A 1.4301, Acero inoxidable 1.4016 (acero inoxidable magnético)
Tipo de montaje	Independiente
Retirada de artículos	Parte delantera
Caja individual por volumen	Grande > 16 litros

Briefkasten Manufaktur Lippe GmbH
Werler Straße 60
32105 Bad Salzuflen

www.briefkasten-manufaktur.de
info@briefkasten-manufaktur.de
Tel.: +49 5222 807110

Geschäftsführer Oliver Woineck
Ust.ID.Nr. DE303690847
Handelsregister Amtsgericht Lemgo, HRB 8618

Dimensions

Altura de la caja individual en mm	400,0
Anchura de la caja individual en mm	400,0
Volumen en litros	16
Altura de la ranura para letras en mm	35,0
Anchura de la ranura para letras en mm	360,0
Altura del sistema de buzón en mm	800,0
Anchura del sistema de buzón en mm	800,0
Altura total en mm	1200,0 | 1500,0 | 1700,0
Anchura total en mm	970,0
Profundidad en mm	100,0 + 25,0 Techo de lluvia
Peso en kg	43
Condiciones de entrega	Se suministra en bloques, elementos de soporte / buzón divididos

Dimension drawing

Briefkasten Manufaktur Lippe GmbH
Werler Straße 60
32105 Bad Salzuflen

www.briefkasten-manufaktur.de
info@briefkasten-manufaktur.de
Tel.: +49 5222 807110

Geschäftsführer Oliver Woineck
Ust.ID.Nr. DE303690847
Handelsregister Amtsgericht Lemgo, HRB 8618

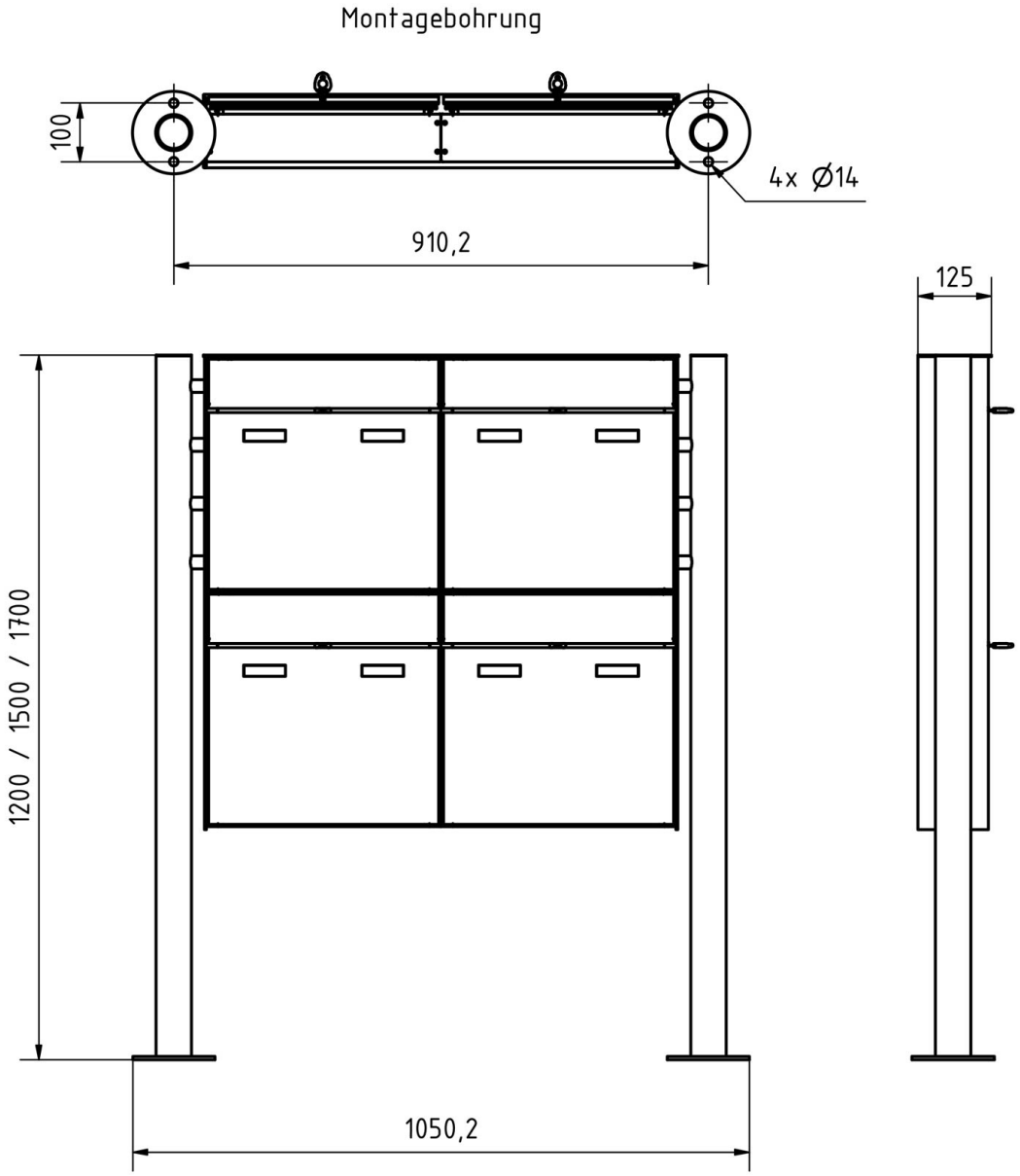

Briefkasten Manufaktur Lippe GmbH
Werler Straße 60
32105 Bad Salzuflen

www.briefkasten-manufaktur.de
info@briefkasten-manufaktur.de
Tel.: +49 5222 807110

Geschäftsführer Oliver Woineck
Ust.ID.Nr. DE303690847
Handelsregister Amtsgericht Lemgo, HRB 8618

More images

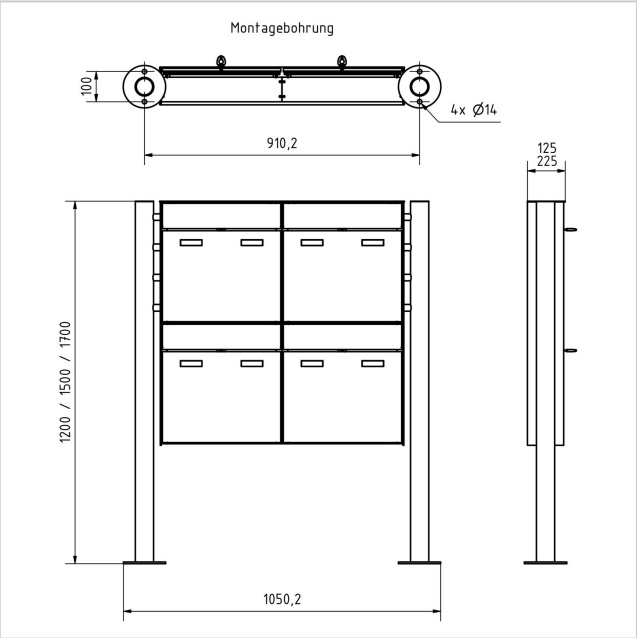







Briefkasten Manufaktur Lippe GmbH
Werler Straße 60
32105 Bad Salzuflen

www.briefkasten-manufaktur.de
info@briefkasten-manufaktur.de
Tel.: +49 5222 807110

Geschäftsführer Oliver Woineck
Ust.ID.Nr. DE303690847
Handelsregister Amtsgericht Lemgo, HRB 8618









Briefkasten Manufaktur Lippe GmbH
Werler Straße 60
32105 Bad Salzuflen

www.briefkasten-manufaktur.de
info@briefkasten-manufaktur.de
Tel.: +49 5222 807110

Geschäftsführer Oliver Woineck
Ust.ID.Nr. DE303690847
Handelsregister Amtsgericht Lemgo, HRB 8618



Briefkasten Manufaktur Lippe GmbH
Werler Straße 60
32105 Bad Salzuflen

www.briefkasten-manufaktur.de
info@briefkasten-manufaktur.de
Tel.: +49 5222 807110

Geschäftsführer Oliver Woineck
Ust.ID.Nr. DE303690847
Handelsregister Amtsgericht Lemgo, HRB 8618