11 6x2 buzón de acero inoxidable para montaje en superficie BASIC Plus 382XA AP - RAL de su elección | 100 mm de profundidad | ? Color a su elección | con 11 buzones (6x2)



Product number 382XA-11-100

Product description

Buzón de montaje en superficie para 11 unidades 6x2 de acero inoxidable Diseño BASIC Plus 382XA AP - color RAL a elección

Buzón de montaje en superficie de alta calidad para 11 unidades, fabricado en Alemania por Briefkasten Manufaktur.

La totalidad del conjunto de buzones de montaje en superficie está fabricada en acero inoxidable V2A, con pintura en polvo en color RAL. El acabado de muy alta calidad y el concepto bien pensado convierten este conjunto de buzones en uno de nuestros modelos más demandados. Un borde de desagüe para una protección óptima contra el agua, una lengüeta de goma continua para un depósito silencioso, la sólida placa de nombres intercambiable, un práctico soporte para el correo y la cerradura muy robusta caracterizan este conjunto de buzones de montaje en superficie.

Gracias a su diseño, el montaje por parte del cliente es sencillo. El conjunto de buzones está preparado para un montaje completo sin complicaciones; no es necesario realizar un montaje mural laborioso caja por caja.

Briefkasten Manufaktur Lippe GmbH
Werler Straße 60
32105 Bad Salzuflen

www.briefkasten-manufaktur.de
info@briefkasten-manufaktur.de
Tel.: +49 5222 807110

Geschäftsführer Oliver Woineck
Ust.ID.Nr. DE303690847
Handelsregister Amtsgericht Lemgo, HRB 8618

- Conjunto de buzones de montaje en superficie para 11 unidades con buzones de acero inoxidable V2A, pintados con pintura en polvo en color RAL.
- La instalación se fabrica en Briefkasten Manufaktur. Fabricación alemana «Made in Germany».
- Los buzones cumplen la norma DIN/EN 13724. Tamaño de la abertura de inserción (3,5 cm x 32,5 cm) para C4 en horizontal; aquí caben también sobres grandes sin doblarse.
- Tapas de la ranura con junta de goma amortiguadora para un depósito del correo muy silencioso.
- Las puertas se abren de izquierda a derecha.
- Incluye 2 llaves con número, placa de nombres intercambiable bajo la tapa de la ranura y soporte de retención de correo por buzón.
- Gran capacidad gracias a la profundidad opcional del buzón +50 mm = aprox. 17 l. Apto para empresas y hogares con un volumen de correo muy elevado.
- Incluye revestimiento lateral + visera protectora contra la lluvia de acero inoxidable V2A, pintada con pintura en polvo en color RAL.
- Para montaje en pared: incluye riel de montaje y material de fijación (tornillos + tacos).

Información importante:

El correo solo está protegido frente a la humedad y la suciedad si se deposita por completo y la tapa está cerrada. En determinadas condiciones meteorológicas extremas puede entrar agua (según DIN EN 13724 hasta 1 cm³). Esto no constituye motivo de reclamación.

Product properties

Superficie/color	Negro intenso RAL 9005, Rojo púrpura RAL 3004, DB 703 mineral de hierro micáceo, RAL 7016 gris antracita, RAL de su elección (según tabla de colores), Aluminio gris RAL 9007, RAL 9016 blanco tráfico
Serie	BÁSICO
Caja individual por volumen	Normal > 10 litros
Etiquetado de nombres	Placa de identificación
Material de base	Acero inoxidable V2A 1.4301
Retirada de artículos	Parte delantera
Número de cajas	con 11 buzones
Tipo de montaje	Montaje en superficie

Briefkasten Manufaktur Lippe GmbH
Werler Straße 60
32105 Bad Salzuflen

www.briefkasten-manufaktur.de
info@briefkasten-manufaktur.de
Tel.: +49 5222 807110

Geschäftsführer Oliver Woineck
Ust.ID.Nr. DE303690847
Handelsregister Amtsgericht Lemgo, HRB 8618

Dimensions

Altura de la caja individual en mm	330,0
Anchura de la caja individual en mm	355,0
Volumen en litros	12,0 | 17,0
Altura de la ranura para letras en mm	35,0
Anchura de la ranura para letras en mm	325,0
Altura del sistema de buzón en mm	660,0
Anchura del sistema de buzón en mm	2130,0
Profundidad en mm	100,0 | 150,0
Peso en kg	36
Condiciones de entrega	El conjunto se entrega premontado/parcialmente desmontado.

Briefkasten Manufaktur Lippe GmbH
Werler Straße 60
32105 Bad Salzuflen

www.briefkasten-manufaktur.de
info@briefkasten-manufaktur.de
Tel.: +49 5222 807110

Geschäftsführer Oliver Woineck
Ust.ID.Nr. DE303690847
Handelsregister Amtsgericht Lemgo, HRB 8618

More images







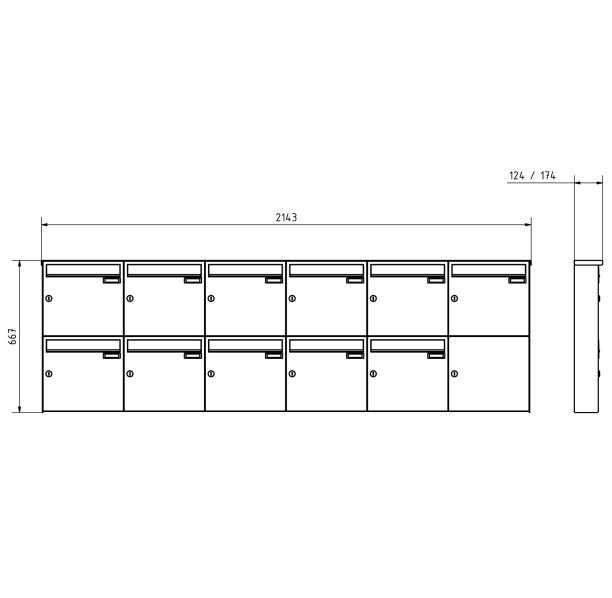

Briefkasten Manufaktur Lippe GmbH
Werler Straße 60
32105 Bad Salzuflen

www.briefkasten-manufaktur.de
info@briefkasten-manufaktur.de
Tel.: +49 5222 807110

Geschäftsführer Oliver Woineck
Ust.ID.Nr. DE303690847
Handelsregister Amtsgericht Lemgo, HRB 8618







Briefkasten Manufaktur Lippe GmbH
Werler Straße 60
32105 Bad Salzuflen

www.briefkasten-manufaktur.de
info@briefkasten-manufaktur.de
Tel.: +49 5222 807110

Geschäftsführer Oliver Woineck
Ust.ID.Nr. DE303690847
Handelsregister Amtsgericht Lemgo, HRB 8618