4er 2x2 acero inoxidable valla buzón BASIC Plus 382XZ - RAL de su elección - la eliminación de la parte trasera | ? Color a su elección | con 4 buzones (2x2)



Product number 382XAZ-4

Product description

Buzón de acero inoxidable para vallas BASIC Plus 382XZ - RAL a elegir - extracción por detrás

Buzón de valla de alta calidad del fabricante de buzones. El correo se introduce por delante, los residentes pueden retirar el correo por detrás. El buzón puede fijarse a la valla con la barra de fijación opcional; si no se elige esta opción, el buzón debe ser montado y perforado in situ por el constructor de la valla. El buzón completo de la valla está fabricado en acero inoxidable V2A 1.4301 resistente a la intemperie, con recubrimiento en polvo en el color RAL de su elección. Un borde de drenaje de lluvia para una protección óptima contra el agua, una trampilla de entrada con tope de goma, la sólida placa de identificación intercambiable, un práctico soporte de poste y la cerradura muy robusta caracterizan este buzón de acero inoxidable.

Los sistemas de buzones de la colección BASIC Plus se caracterizan por el uso consecuente de acero inoxidable V2A. El resultado es una larga vida útil y sostenibilidad. El diseño ha sido desarrollado por nuestros propios ingenieros con vistas a una gran flexibilidad y modularidad, un montaje sencillo de las piezas de repuesto y un automontaje sin complicaciones. Las piezas de repuesto están disponibles directamente para todos los sistemas BASIC Plus.

Briefkasten Manufaktur Lippe GmbH
Werler Straße 60
32105 Bad Salzuflen

www.briefkasten-manufaktur.de
info@briefkasten-manufaktur.de
Tel.: +49 5222 807110

Geschäftsführer Oliver Woineck
Ust.ID.Nr. DE303690847
Handelsregister Amtsgericht Lemgo, HRB 8618

- Buzón de la valla de acero inoxidable V2A 1.4301, con recubrimiento de polvo en color RAL.
- El sistema lo fabrica Briefkasten Manufaktur. Producción de calidad alemana "Made in Germany".
- El buzón cumple la norma DIN/EN 13724. Tamaño de inserción (3,5 cm x 32,5 cm) para C4 apaisado, las cartas grandes también caben aquí sin arrugarse.
- Solapa de inserción con junta de goma insonorizante para una inserción muy silenciosa del correo.
- La puerta se puede abrir de izquierda a derecha.
- Incl. 2 llaves con número de llave, placa de identificación intercambiable (tipo 2) debajo de la solapa y portapostes.
- Incl. revestimiento lateral + cubierta contra la lluvia de acero inoxidable V2A, con recubrimiento en polvo en color RAL.
- Apto para montaje en valla, los agujeros de fijación deben realizarse in situ. Opcionalmente con soporte para estera de barra.

Información importante:

El poste sólo está protegido contra la humedad y la suciedad cuando está completamente introducido y la tapa está cerrada. En determinadas condiciones climatológicas extremas, aún puede entrar agua (hasta 1ccm según DIN EN 13724). Esto no es motivo de reclamación.

Product properties

Superficie/color	Negro intenso RAL 9005, Rojo púrpura RAL 3004, DB 703 mineral de hierro micáceo, RAL 7016 gris antracita, RAL de su elección (según tabla de colores), Aluminio gris RAL 9007, RAL 9016 blanco tráfico
Serie	BÁSICO
Caja individual por volumen	Normal > 10 litros
Número de cajas	con 4 buzones
Etiquetado de nombres	Placa de identificación
Material de base	Acero inoxidable V2A 1.4301
Tipo de montaje	Valla
Retirada de artículos	Parte trasera

Briefkasten Manufaktur Lippe GmbH
Werler Straße 60
32105 Bad Salzuflen

www.briefkasten-manufaktur.de
info@briefkasten-manufaktur.de
Tel.: +49 5222 807110

Geschäftsführer Oliver Woineck
Ust.ID.Nr. DE303690847
Handelsregister Amtsgericht Lemgo, HRB 8618

Dimensions

Altura de la caja individual en mm	330,0
Anchura de la caja individual en mm	355,0
Volumen en litros	12
Altura de la ranura para letras en mm	35,0
Anchura de la ranura para letras en mm	325,0
Altura del sistema de buzón en mm	660,0
Anchura del sistema de buzón en mm	710,0
Profundidad en mm	100,0 + 24,0 Techo de lluvia
Peso en kg	6
Condiciones de entrega	System is delivered pre-assembled/partially disassembled

Dimension drawing

Briefkasten Manufaktur Lippe GmbH
Werler Straße 60
32105 Bad Salzuflen

www.briefkasten-manufaktur.de
info@briefkasten-manufaktur.de
Tel.: +49 5222 807110

Geschäftsführer Oliver Woineck
Ust.ID.Nr. DE303690847
Handelsregister Amtsgericht Lemgo, HRB 8618

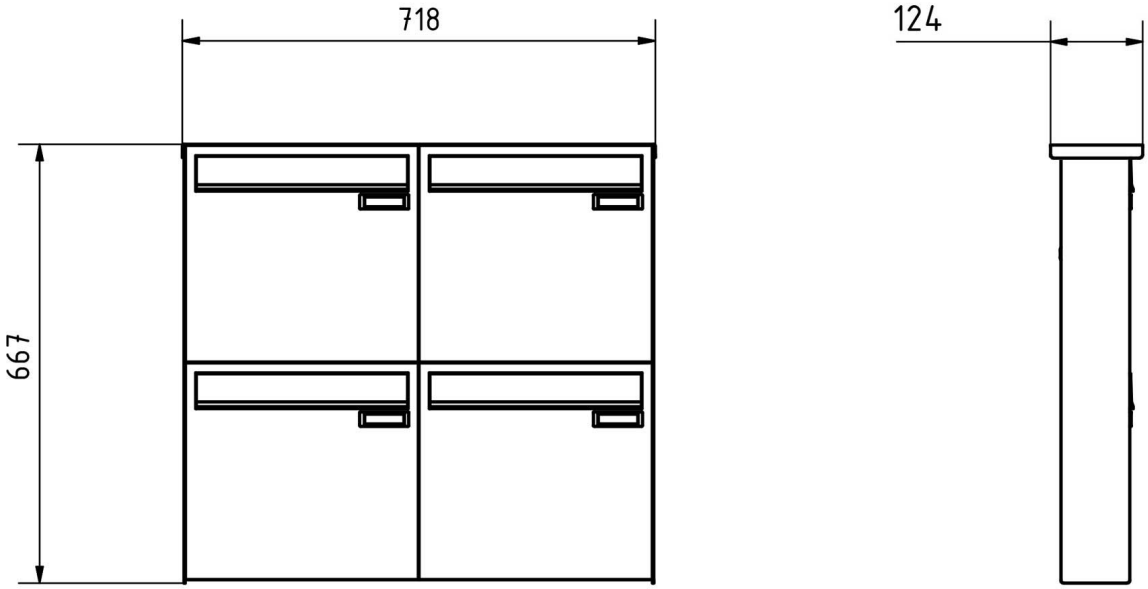

Briefkasten Manufaktur Lippe GmbH
Werler Straße 60
32105 Bad Salzuflen

www.briefkasten-manufaktur.de
info@briefkasten-manufaktur.de
Tel.: +49 5222 807110

Geschäftsführer Oliver Woineck
Ust.ID.Nr. DE303690847
Handelsregister Amtsgericht Lemgo, HRB 8618

More images









Briefkasten Manufaktur Lippe GmbH
Werler Straße 60
32105 Bad Salzuflen

www.briefkasten-manufaktur.de
info@briefkasten-manufaktur.de
Tel.: +49 5222 807110

Geschäftsführer Oliver Woineck
Ust.ID.Nr. DE303690847
Handelsregister Amtsgericht Lemgo, HRB 8618









Briefkasten Manufaktur Lippe GmbH
Werler Straße 60
32105 Bad Salzuflen

www.briefkasten-manufaktur.de
info@briefkasten-manufaktur.de
Tel.: +49 5222 807110

Geschäftsführer Oliver Woineck
Ust.ID.Nr. DE303690847
Handelsregister Amtsgericht Lemgo, HRB 8618



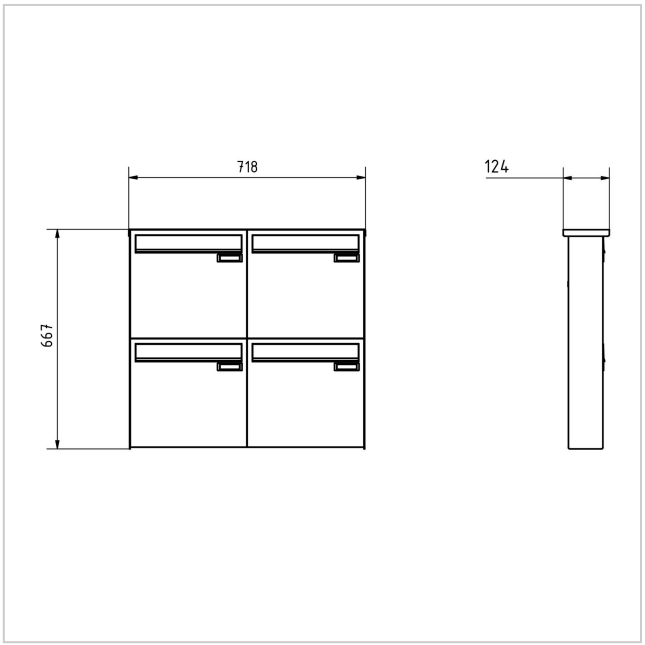

Briefkasten Manufaktur Lippe GmbH
Werler Straße 60
32105 Bad Salzuflen

www.briefkasten-manufaktur.de
info@briefkasten-manufaktur.de
Tel.: +49 5222 807110

Geschäftsführer Oliver Woineck
Ust.ID.Nr. DE303690847
Handelsregister Amtsgericht Lemgo, HRB 8618