Pedestal de timbre de diseño - acero inoxidable con recubrimiento en polvo V2A - 6 partido - INDIVIDUAL | 6 | Preparación personalizada | 130 cm | ? Color a su elección



Product number 870-VAR-6-IND-130

Product description

Campana pilar de diseño - acero inoxidable V2A con recubrimiento en polvo - 6 fiestas - INDIVIDUAL

Pilar de campana de alta calidad para 6 partes fabricado completamente en acero inoxidable V2A, con recubrimiento en polvo por Briefkasten Manufaktur. Esta columna de timbre está disponible con 1-6 botones de timbre. Opcionalmente se puede preparar un orificio de habla, una cámara y un número de casa. Nuestros productos tienen una alta calidad, una funcionalidad fiable y una identidad propia. Fabricado por Briefkasten Manufaktur.

Briefkasten Manufaktur Lippe GmbH
Werler Straße 60
32105 Bad Salzuflen

www.briefkasten-manufaktur.de
info@briefkasten-manufaktur.de
Tel.: +49 5222 807110

Geschäftsführer Oliver Woineck
Ust.ID.Nr. DE303690847
Handelsregister Amtsgericht Lemgo, HRB 8618

- Columna de timbre de acero inoxidable de 1,5 mm V2A 1.4301, con recubrimiento en polvo.
- Fabricado por Briefkasten Manufaktur. Producción de calidad alemana "Made in Germany".
- La parte del discurso es de acero inoxidable de 2 mm V2A 1.4301, con recubrimiento en polvo. Dimensiones: ancho 190 mm x alto 640 mm x fondo 110 mm.
- Número de casa de aprox. 70 mm de altura (máx. 3 dígitos) con iluminación LED de bajo consumo 12V CC aprox. 50mA / 1W, blanco.
- Placa de identificación de plexiglás reemplazable, opcionalmente iluminada.
- Las inscripciones de las placas de identificación pueden cambiarse desde la parte frontal según sea necesario.
- Incl. fuente de alimentación EVN LED / transformador IP65 12V/DC 0,1-4W para iluminación LED (número de casa y placa de identificación si se selecciona).
- 6x pulsadores de timbre redondos de acero inoxidable, opcionalmente con iluminación de anillo LED.
- Posibilidad de preparación (altavoz integrado no incluido) para sistema de intercomunicación.
- Opcionalmente con adaptador universal para todos los altavoces integrados disponibles en el mercado.
- Preparación opcional (cámara no incluida en el volumen de suministro) para una cámara.
- Incl. 6 tapas roscadas de acero inoxidable V2A, pulidas para que no se vean los tornillos de fijación de la placa frontal. Véanse las imágenes.
- La columna del soporte totalmente soldada es de acero inoxidable V2A de 1,5 mm, con recubrimiento en polvo. La altura de construcción es de 1,30 m o 1,60 m.
- El pedestal está equipado con una placa base VA. Ésta tiene un grosor de 10 mm y está rematada con una placa de cubierta. Véanse las imágenes.
- Es posible el paso invisible de cables a través del cuerpo.

Información importante

Protección contra el agua

Para conseguir una protección óptima contra el agua para su correo, el buzón o el sistema de buzones debería estar situado bajo un toldo si es posible.

El correo sólo está protegido del agua si está completamente introducido en el buzón y la tapa está cerrada. El correo que no está completamente introducido permite que la humedad y la suciedad penetren en el buzón. Por lo tanto, es necesario prever buzones suficientemente dimensionados para las próximas necesidades. En determinadas condiciones meteorológicas extremas, aún puede entrar agua (hasta 1ccm según DIN EN 13724). Esto no es motivo de queja.

Briefkasten Manufaktur Lippe GmbH
Werler Straße 60
32105 Bad Salzuflen

www.briefkasten-manufaktur.de
info@briefkasten-manufaktur.de
Tel.: +49 5222 807110

Geschäftsführer Oliver Woineck
Ust.ID.Nr. DE303690847
Handelsregister Amtsgericht Lemgo, HRB 8618

Product properties

Superficie/color	Negro intenso RAL 9005, Rojo púrpura RAL 3004, DB 703 mineral de hierro micáceo, RAL 7016 gris antracita, RAL de su elección (según tabla de colores), Aluminio gris RAL 9007, RAL 9016 blanco tráfico
Serie	GRIMM
Número de botones de timbre	6 botones
Funciones	Interruptor de la luz, Cámara, Puesto de interfonía, Huella dactilar, Teclado
Caja de funciones preparada para el fabricante	LOXONE, GIRA, Busch Jaeger, Siedle, STR Electrónica, ELCOM, TCS, Ritto, ALGO, Telegärtner, Auerswald, Legrand Bticino, HHG, HIKVISION, PCS, Sésamo, ekey, Comelite, Schneider Intercom / COMMEND
Etiquetado de nombres	Placa de identificación
Tipo de montaje	Independiente
Material de base	Acero inoxidable V2A 1.4301
Número de casa	Número de casa grabado con láser, Número de casa cortado con láser, iluminado

Briefkasten Manufaktur Lippe GmbH
Werler Straße 60
32105 Bad Salzuflen

www.briefkasten-manufaktur.de
info@briefkasten-manufaktur.de
Tel.: +49 5222 807110

Geschäftsführer Oliver Woineck
Ust.ID.Nr. DE303690847
Handelsregister Amtsgericht Lemgo, HRB 8618

Dimensions

Altura de la caja individual en mm	640,0
Anchura de la caja individual en mm	190,0
Altura total en mm	1300,0 | 1600,0
Anchura total en mm	220,0 (placa de pie 320,0)
Profundidad en mm	110,0 (placa de pie 210,0)
Peso en kg	40
Condiciones de entrega	Entrega montada

Dimension drawing

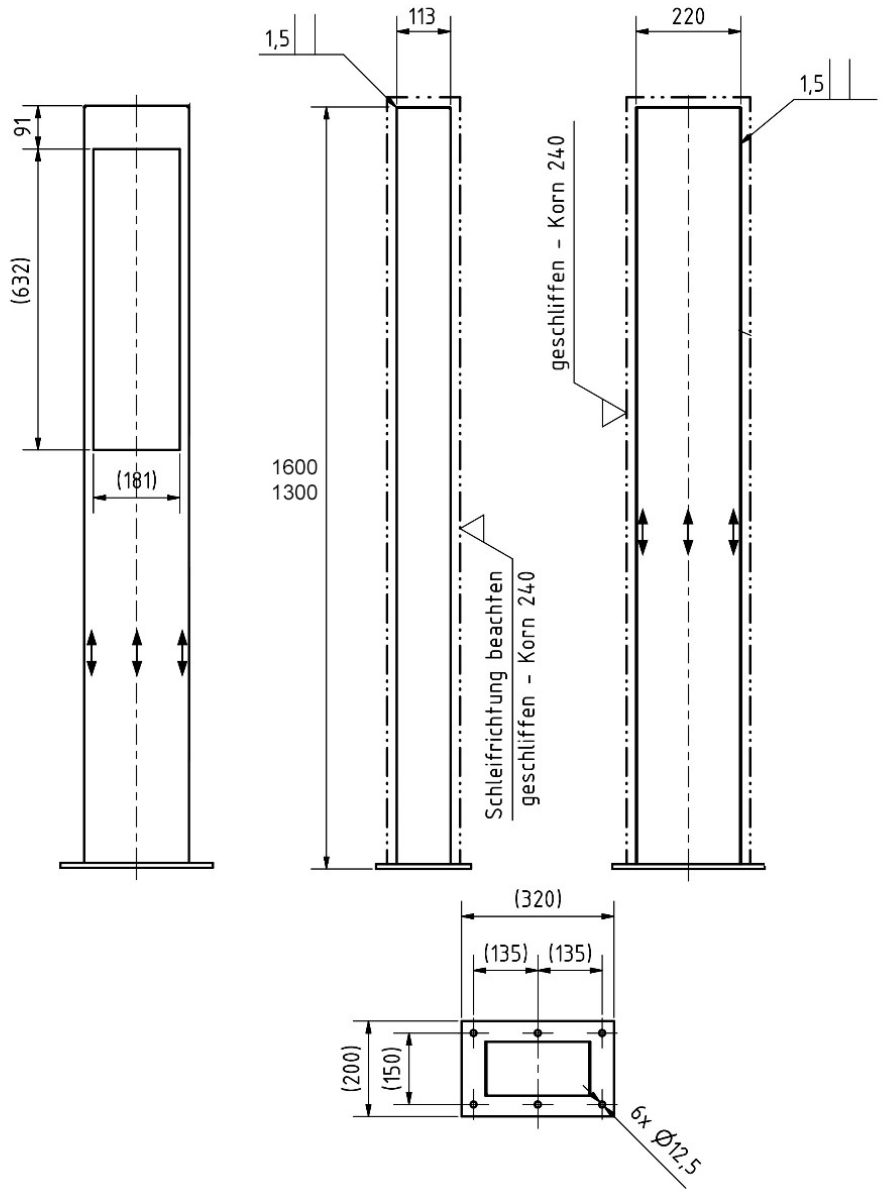

More images





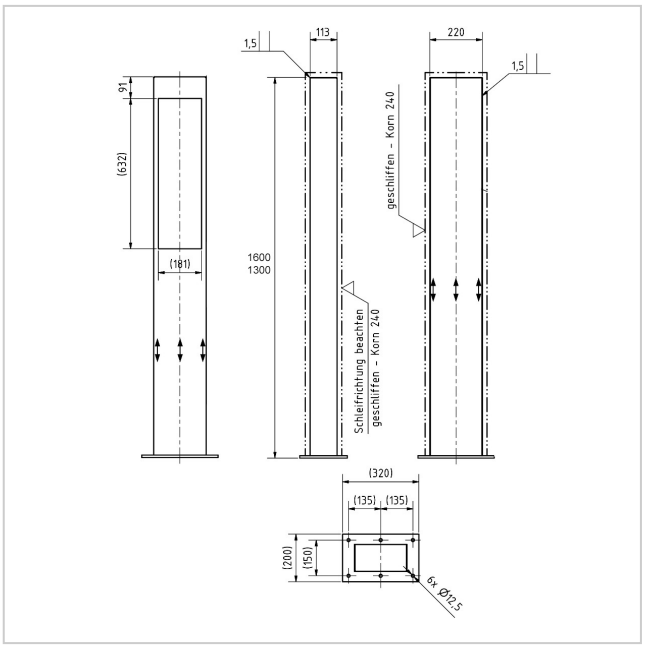



Briefkasten Manufaktur Lippe GmbH
Werler Straße 60
32105 Bad Salzuflen

www.briefkasten-manufaktur.de
info@briefkasten-manufaktur.de
Tel.: +49 5222 807110

Geschäftsführer Oliver Woineck
Ust.ID.Nr. DE303690847
Handelsregister Amtsgericht Lemgo, HRB 8618







Briefkasten Manufaktur Lippe GmbH
Werler Straße 60
32105 Bad Salzuflen

www.briefkasten-manufaktur.de
info@briefkasten-manufaktur.de
Tel.: +49 5222 807110

Geschäftsführer Oliver Woineck
Ust.ID.Nr. DE303690847
Handelsregister Amtsgericht Lemgo, HRB 8618