Buzón empotrado de diseño GRIMM - acero inoxidable pulido - GIRA System 106 - Video portero izquierdo - VIDEO juego completo | Enlaces | Gira System 106 Komplettset Video 2DB | Acero inoxidable, cepillado | Montaje empotrado



Product number 562-UP-SPL-1-VA-GI106KS

Product description

Correo de Diseño GRIMM® – Una obra maestra de la manufactura de buzones

El buzón de diseño empotrado GRIMM combina un diseño moderno con una excelente artesanía, ideal para clientes exigentes y arquitectos que buscan una solución elegante para la integración del sistema Gira 106. Fabricado con acero inoxidable de alta calidad y completamente "Hecho en Alemania" por la manufactura de buzones Lippe, este modelo representa durabilidad, funcionalidad y un aspecto estilizado. El panel frontal pulido de 2 mm de acero inoxidable V2A (1.4301) impresiona con su apariencia atemporal y alta resistencia a la corrosión. El diseño a ras de la superficie permite una integración perfecta de hasta tres módulos del sistema GIRA 106 a través de un ingenioso sistema de sujeción. Se incluyen 3 módulos del sistema GIRA, por lo que el buzón se puede utilizar de inmediato. También se incluye la estación de entrada GIRA y el dispositivo de control para completar este buzón. Los módulos se pueden intercambiar fácilmente después de la instalación gracias al práctico sistema de sujeción.

El buzón GRIMM® no solo es un punto destacado visualmente, sino que también se destaca en funcionalidad y calidad. Gracias a la innovadora cerradura de pulsador, el buzón se puede manejar de manera simple y cómoda con una sola mano. Abra la puerta con un toque y cierre la puerta sin necesidad de usar una llave. La cerradura está óptimamente protegida contra las inclemencias del tiempo. Además, el buzón cuenta con un sistema inteligente de extracción: la puerta se abre de arriba hacia abajo, lo que asegura que la correspondencia permanezca segura dentro del buzón y no se caiga al abrirla. La entrega de correos también se realiza de forma cómoda desde el frente, con amortiguadores de eje de alta calidad que garantizan un cierre suave de la trampilla de entrada. El GRIMM es especialmente único gracias a su sistema de doble caja: la caja de instalación se puede instalar ya durante la fase de construcción, mientras que el panel frontal se monta solo después de que se hayan completado los trabajos de construcción, para proporcionar la máxima flexibilidad en el futuro y protección contra la suciedad y el polvo durante la fase de construcción. La caja de inserción está hecha de acero inoxidable 1.4016 y cuenta con entradas de cable pre-perforadas en todos los lados para facilitar la instalación eléctrica.

Briefkasten Manufaktur Lippe GmbH
Werler Straße 60
32105 Bad Salzuflen

www.briefkasten-manufaktur.de
info@briefkasten-manufaktur.de
Tel.: +49 5222 807110

Geschäftsführer Oliver Woineck
Ust.ID.Nr. DE303690847
Handelsregister Amtsgericht Lemgo, HRB 8618

Gracias a la norma DIN/EN 13724, el GRIMM es ideal para cartas grandes en formato C4, que se pueden insertar sin doblarlas. El buzón GRIMM® impresiona por su durabilidad, diseño atemporal y funcionalidad bien pensada.

- Buzón de alta calidad completamente hecho de acero inoxidable para montaje empotrado.
- Panel frontal de 2 mm de acero inoxidable V2A 1.4301, pulido.
- Fabricación de calidad – Hecho en Alemania por la manufactura de buzones Lippe.
- Incl. estación de entrada GIRA y dispositivo de control, módulo de estación de puerta del sistema 106, módulo informativo y módulo de cámara instalados.
- Cerradura de pulsador innovadora incluida 2 llaves con número, cierre cómodo sin llave, óptimamente protegido contra el clima.
- La puerta de extracción con limitador de apertura se abre de arriba hacia abajo para evitar que la correspondencia se caiga.
- Entrada frontal con amortiguadores de eje de alta calidad para un ingreso muy silencioso de la correspondencia.
- Buzón conforme a DIN/EN 13724, tamaño de entrada (3,5 cm x 32,5 cm) para C4 horizontal – también las cartas grandes quedan intactas. Protección adicional de extracción de acero inoxidable integrada.
- Óptima protección contra el clima gracias al panel rebajado.
- Sistema de doble caja: Ideal para montaje empotrado. El panel se puede instalar cómodamente después de completar los trabajos de construcción.
- Caja de inserción de acero inoxidable 1.4016 (acero inoxidable magnético) con entradas de cable pre-perforadas en todos los lados.

GIRA

Módulo de cámara Gira Sistema 106 - 5561 000

- Detrás del cristal negro intercambiable se oculta una cámara de alta calidad con alta sensibilidad a la luz. Gracias a un ángulo de visión de 100°, el usuario siempre está al tanto de lo que sucede frente a su puerta.

Módulo informativo Gira Sistema 106 - 5560 920

- Para números de casa que deben ser visibles.

Módulo de estación de puerta Gira Sistema 106 - 5565 920

- Módulo de voz compacto con botón de llamada integrado para la comunicación entre el interior y el exterior.
- Un micrófono de alta calidad y un altavoz resistente a la intemperie garantizan una buena comunicación.
- Alimentación a través de un bus de 2 hilos. Conexión adicional para ZV (por ejemplo, necesaria a partir del 3er módulo de cámara).
- Todos los demás módulos del sistema 106 (excepto el módulo de voz) son alimentados por el módulo de estación de puerta.

Estación de vivienda Gira Video AP 7 1209xx

- Estación de vivienda de video con una pantalla TFT a color de 17,78 cm (7") y función de manos libres cómoda para montaje en superficie o en pared con caja de dispositivo empotrada o caja de pared hueca. Con el soporte opcional (ver accesorios) también es apta para colocar sobre muebles. Se incluye una tarjeta de memoria SD de 32 GB para almacenamiento interno de imágenes. Frontón de vidrio completo con funcionalidad táctil y retroalimentación táctil.

Dispositivo de control de video REG Gira 128800

Briefkasten Manufaktur Lippe GmbH
Werler Straße 60
32105 Bad Salzuflen

www.briefkasten-manufaktur.de
info@briefkasten-manufaktur.de
Tel.: +49 5222 807110

Geschäftsführer Oliver Woineck
Ust.ID.Nr. DE303690847
Handelsregister Amtsgericht Lemgo, HRB 8618

- Dispositivo de control para alimentar los componentes de audio y video del bus de comunicación de puerta de Gira.
- Alimentación del bus de 2 hilos, a prueba de inversión de polaridad y cortocircuito, al utilizar componentes de video como cámara a color y pantalla TFT a color.
- Se pueden alimentar hasta 2 estaciones de puerta con cámara a color y 28 estaciones de vivienda con pantalla TFT a color a través del dispositivo de control de video.
- En total, se pueden conectar hasta 15 cámaras a color desde el dispositivo de control de video (5 estaciones de puerta de video y 10 puertas de cámara TKS), de las cuales dos estaciones de puerta con cámara a color pueden ser alimentadas por el dispositivo de control de video. Las demás cámaras a color deben operarse con una fuente de alimentación propia para la comunicación de puerta.
- Reconocimiento de cortocircuito y sobrecarga electrónico autorreestablecedor de las tensiones de funcionamiento y de la conexión del bus.
- Botones para la programación del sistema y del abridor de puerta.
- Indicadores LED de estado para funcionamiento, sobrecarga, programación del sistema y programación del abridor de puerta.
- Salida AC 12 V para alimentar un abridor de puerta estándar.
- Salida de relé para activar un abridor de puerta con propia alimentación.
- Tiempo de activación del abridor de puerta ajustable de 1 a 10 s.

Información importante:

Para lograr una protección óptima contra el agua de su correspondencia, el buzón o el sistema de buzones debería estar ubicado en lo posible bajo un alero.

La correspondencia está protegida contra el agua solo si está completamente ubicada en el buzón y la trampilla de entrada está cerrada. El correo que no esté completamente insertado permite que la humedad y la suciedad entren en el buzón. Este sistema está protegido contra la entrada de agua según la norma DIN EN 13724. La entrada de agua no es motivo de reclamación.

Briefkasten Manufaktur Lippe GmbH
Werler Straße 60
32105 Bad Salzuflen

www.briefkasten-manufaktur.de
info@briefkasten-manufaktur.de
Tel.: +49 5222 807110

Geschäftsführer Oliver Woineck
Ust.ID.Nr. DE303690847
Handelsregister Amtsgericht Lemgo, HRB 8618

Product properties

Serie	GRIMM
Tecnología de conexión	2 hilos
Número de botones de timbre	1 Taster
Funciones	Cámara, Puesto de interfonía
Caja de funciones preparada para el fabricante	GIRA
Material de base	Acero inoxidable V2A 1.4301, Acero inoxidable 1.4016 (acero inoxidable magnético)
Número de casa	Número de casa grabado con láser
Etiquetado de nombres	Etiquetado de nombres como grabado láser
Retirada de artículos	Parte delantera
Número de cajas	con 1 buzón
Superficie/color	Suelo
Caja individual por volumen	Grande > 16 litros
Tipo de montaje	Montaje empotrado

Briefkasten Manufaktur Lippe GmbH
Werler Straße 60
32105 Bad Salzuflen

www.briefkasten-manufaktur.de
info@briefkasten-manufaktur.de
Tel.: +49 5222 807110

Geschäftsführer Oliver Woineck
Ust.ID.Nr. DE303690847
Handelsregister Amtsgericht Lemgo, HRB 8618

Dimensions

Altura de la caja individual en mm	460,0
Anchura de la caja individual en mm	560,0
Volumen en litros	26,0
Altura de la ranura para letras en mm	35,0
Anchura de la ranura para letras en mm	325,0
Altura del sistema de buzón en mm	Medidas externas 500,0 | Medidas de instalación 460,0
Anchura del sistema de buzón en mm	Dimensiones exteriores 600,0 | Dimensiones de instalación 560,0
Profundidad en mm	150,0
Peso en kg	19
Condiciones de entrega	La entrega se realiza montada.

Briefkasten Manufaktur Lippe GmbH
Werler Straße 60
32105 Bad Salzuflen

www.briefkasten-manufaktur.de
info@briefkasten-manufaktur.de
Tel.: +49 5222 807110

Geschäftsführer Oliver Woineck
Ust.ID.Nr. DE303690847
Handelsregister Amtsgericht Lemgo, HRB 8618

Dimension drawing

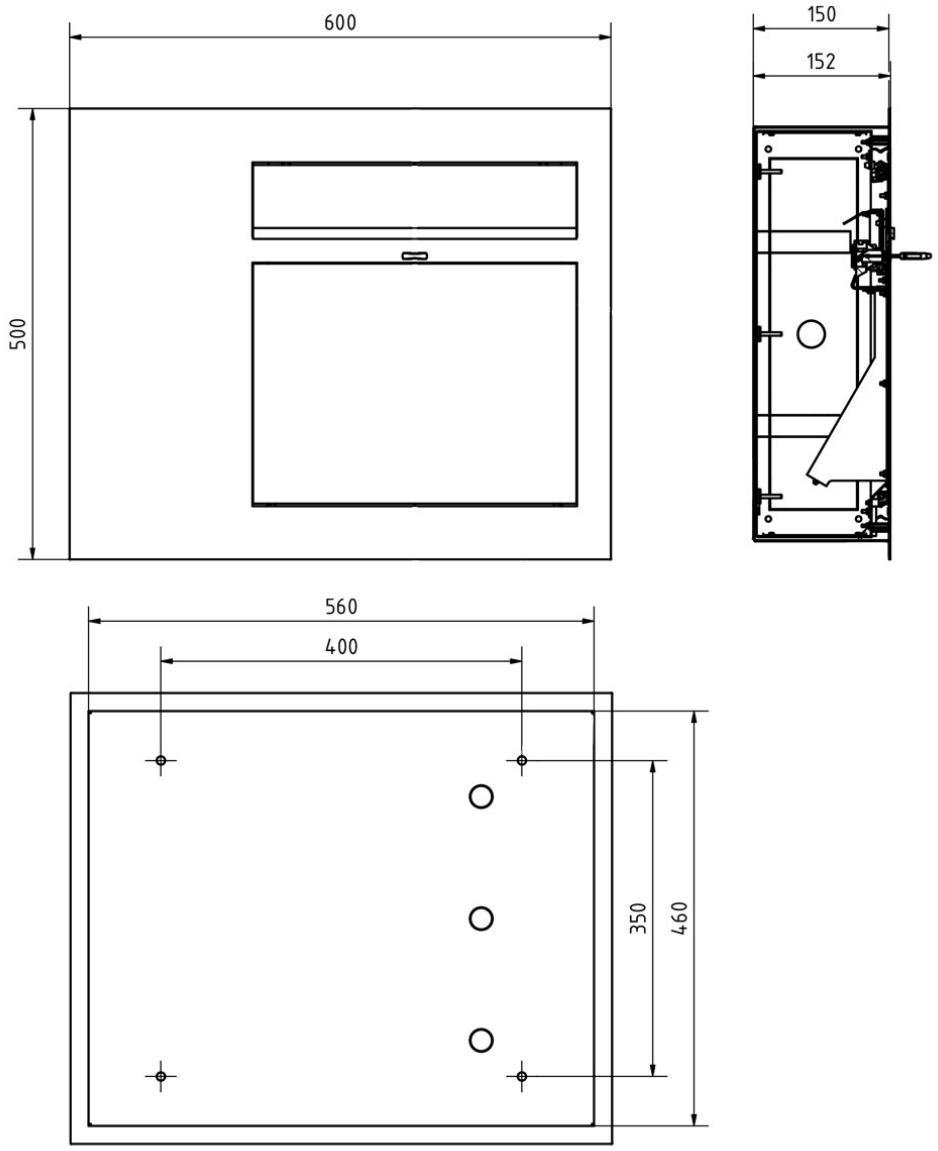

Briefkasten Manufaktur Lippe GmbH
Werler Straße 60
32105 Bad Salzuflen

www.briefkasten-manufaktur.de
info@briefkasten-manufaktur.de
Tel.: +49 5222 807110

Geschäftsführer Oliver Woineck
Ust.ID.Nr. DE303690847
Handelsregister Amtsgericht Lemgo, HRB 8618

More images

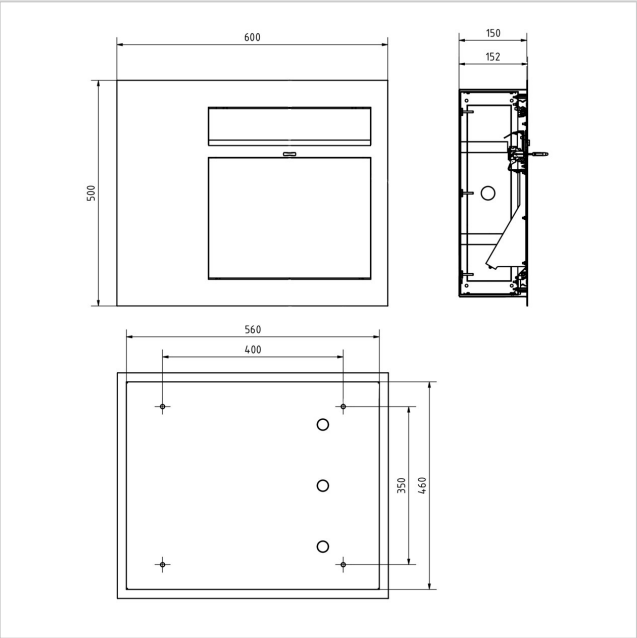

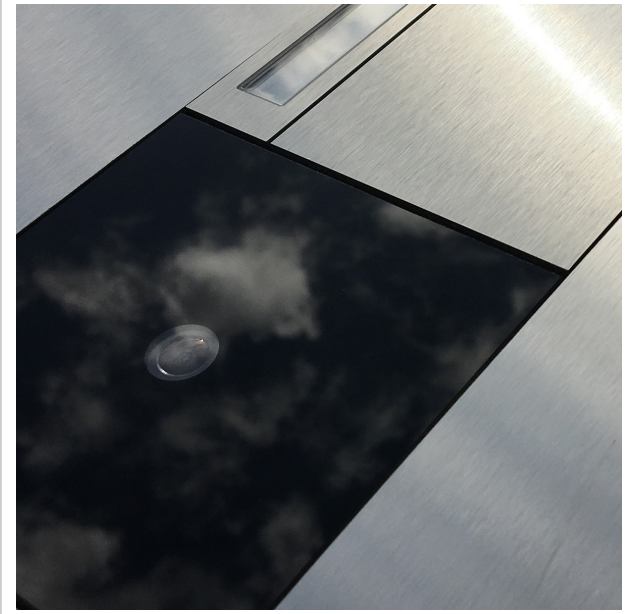











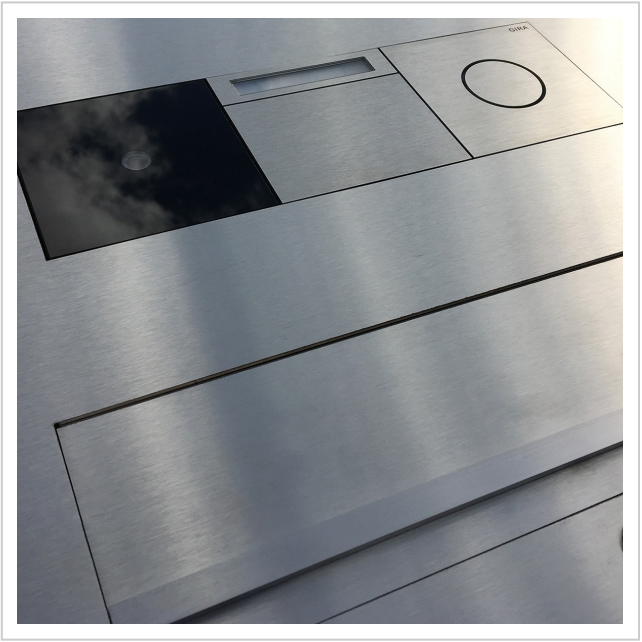

Briefkasten Manufaktur Lippe GmbH
Werler Straße 60
32105 Bad Salzuflen

www.briefkasten-manufaktur.de
info@briefkasten-manufaktur.de
Tel.: +49 5222 807110

Geschäftsführer Oliver Woineck
Ust.ID.Nr. DE303690847
Handelsregister Amtsgericht Lemgo, HRB 8618