# Conjunto de 6 buzones 2x3 independiente Design BASIC 385220 7016 ST-R - RAL 7016 gris antracita | RAL 7016 gris antracita textura fina mate | con 6 buzones (3x2) | 300x220x385 mm (AnxAlxPr) - ???? Grande 25 litros



**Product number** 385220-7016-6W

## Product description

## Conjunto de buzones independiente BASIC 385220 para 6 usuarios – versión ancha – RAL 7016 Gris antracita

La BASIC 385220 está diseñada como una solución de buzones autoportante especialmente espaciosa para 6 usuarios. Unos 25 litros de volumen por buzón ofrecen mucho espacio para la correspondencia diaria, revistas y envíos más voluminosos.

Los buzones están fabricados en acero galvanizado y están pintados con recubrimiento en polvo en RAL 7016 Gris antracita con estructura fina y acabado mate. El techo protector y los revestimientos laterales unen los buzones individuales en una instalación compacta y de líneas rectas.

La versión ancha W distribuye los buzones en varias columnas y crea una fachada más baja y clara para varios usuarios.

Cada compartimento dispone de una boca de inserción de 35 × 265 mm para envíos DIN C4 en formato vertical. Un labio de goma amortiguador reduce los ruidos de impacto; la recogida del correo se realiza por la parte frontal mediante puertas que se abren de izquierda a derecha. Por buzón se entregan dos llaves con número y una placa de nombre intercambiable.

## Las ventajas de la BASIC 385220 de un vistazo

### Elementos de soporte macizos de acero inoxidable

Elementos de soporte de tubo redondo con aprox. 60 mm de diámetro en acero inoxidable V2A 1.4301 pulido forman una base estable para el conjunto de buzones independiente. La construcción robusta está pensada para el uso continuado en la entrada de la propiedad.

Briefkasten Manufaktur Lippe GmbH
Werler Straße 60
32105 Bad Salzuflen

www.briefkasten-manufaktur.de
info@briefkasten-manufaktur.de
Tel.: +49 5222 807110

Geschäftsführer Oliver Woineck
Ust.ID.Nr. DE303690847
Handelsregister Amtsgericht Lemgo, HRB 8618

### Versión de gran volumen de 220 mm

Con aprox. 300 × 220 × 385 mm por buzón, la BASIC 385220 ofrece alrededor de 25 litros de volumen por compartimento. Esto resulta especialmente práctico con un mayor volumen de correspondencia o intervalos de vaciado más largos.

### Gran boca de inserción según DIN EN 13724

La boca de inserción de 35 × 265 mm está diseñada para envíos DIN C4 en formato vertical. También se pueden introducir sobres más grandes sin que sea necesario doblarlos.

### Montaje atornillado o embutición en hormigón

Según la versión, los elementos de soporte de acero inoxidable se atornillan sobre una base resistente o se embuten de forma permanente en hormigón. De este modo, la instalación puede montarse de forma adecuada a la situación constructiva.

### Robusta instalación de gran capacidad Fabricada en Alemania

La combinación de acero galvanizado, compartimentos de gran volumen de 25 litros, elementos de soporte macizos de acero inoxidable y una construcción que facilita el montaje convierte a la BASIC 385220 en una solución especialmente resistente para el uso diario.

## Equipamiento del conjunto de buzones BASIC 385220

### Conjunto de buzones

**Número de buzones** 6 compartimentos de uso independiente
**Configuración** Instalación ancha, multicolumna
**Material de los buzones** Acero galvanizado
**Acabado** RAL 7016 Gris antracita, estructura fina mate
**Tamaño del buzón** Aprox. 300 × 220 × 385 mm por compartimento
**Volumen de correspondencia** Aprox. 25 litros por buzón
**Fabricación** Fabricado en Alemania por Briefkasten Manufaktur Lippe

### Correo y manejo

**Boca de inserción** 35 × 265 mm, apta para DIN C4 vertical
**Tapa de inserción** Con labio de goma amortiguador de ruidos
**Recogida del correo** Frontal
**Apertura de la puerta** De izquierda a derecha
**Llaves** 2 llaves con número por buzón
**Placa de nombre** Placa de nombre intercambiable debajo de la tapa de inserción
**Norma** Buzones conforme a DIN EN 13724

### Elementos de soporte y equipamiento

**Elementos de soporte** Tubo redondo aprox. 60 mm en acero inoxidable V2A 1.4301, pulido
**Tipos de montaje** A elegir: montaje atornillado o embutición en hormigón

Briefkasten Manufaktur Lippe GmbH
Werler Straße 60
32105 Bad Salzuflen

www.briefkasten-manufaktur.de
info@briefkasten-manufaktur.de
Tel.: +49 5222 807110

Geschäftsführer Oliver Woineck
Ust.ID.Nr. DE303690847
Handelsregister Amtsgericht Lemgo, HRB 8618

**Anclajes de perno** No incluidos en el suministro para montaje atornillado; seleccionar según el cimiento por separado
**Techo protector / revestimiento lateral** Acero galvanizado, pintado con recubrimiento en polvo en RAL 7016 Gris antracita, estructura fina mate

#### 25 litros de volumen de correspondencia

La BASIC 385220 utiliza la versión profunda del buzón con aprox. 300 × 220 × 385 mm y alrededor de 25 litros de volumen por compartimento. El volumen adicional es especialmente adecuado para un flujo regular de cartas, revistas y catálogos, así como para intervalos de vaciado más prolongados.

#### Montaje mediante embutición en hormigón

Para el conjunto de buzones autoportante recomendamos un cimiento de hormigón dimensionado adecuadamente. Los elementos de soporte de acero inoxidable deben alinearse en vertical y anclarse de forma permanente en el cimiento. El tamaño del cimiento y la profundidad de embutición deben ajustarse a la naturaleza del suelo, al peso del conjunto y a las condiciones locales.

#### Montaje atornillado sobre un cimiento

Para el montaje atornillado se requiere un cimiento de hormigón plano y resistente. Los anclajes de perno adecuados o medios de fijación equivalentes deben seleccionarse en función del soporte y de la carga de la instalación. Los anclajes de perno no están incluidos en el suministro básico.

#### Aviso sobre la protección frente a la intemperie

El contenido del buzón está protegido en la medida de lo posible frente a la humedad y la suciedad cuando los envíos están completamente introducidos y la tapa de inserción cerrada. Los envíos que sobresalgan pueden impedir el cierre completo de la tapa. En condiciones climáticas extremas, a pesar de una ejecución conforme a la norma, puede penetrar humedad en el buzón.

## Product properties

| | |
|---|---|
| **Material de base** | Acero galvanizado |
| **Serie** | BÁSICO |
| **Número de cajas** | con 6 buzones |
| **Etiquetado de nombres** | Placa de identificación |
| **Tipo de montaje** | Independiente |
| **Superficie/color** | RAL 7016 gris antracita, Suelo |
| **Retirada de artículos** | Parte delantera |
| **Caja individual por volumen** | Grande > 16 litros |

Briefkasten Manufaktur Lippe GmbH
Werler Straße 60
32105 Bad Salzuflen

www.briefkasten-manufaktur.de
info@briefkasten-manufaktur.de
Tel.: +49 5222 807110

Geschäftsführer Oliver Woineck
Ust.ID.Nr. DE303690847
Handelsregister Amtsgericht Lemgo, HRB 8618

## Dimensions

| | |
|---|---|
| **Altura de la caja individual en mm** | 220,0 |
| **Anchura de la caja individual en mm** | 300,0 |
| **Volumen en litros** | 25 |
| **Altura de la ranura para letras en mm** | 35,0 |
| **Anchura de la ranura para letras en mm** | 265,0 |
| **Altura del sistema de buzón en mm** | 440,0 |
| **Anchura del sistema de buzón en mm** | 900,0 |
| **Altura total en mm** | 1200,0 \| 1500,0 |
| **Anchura total en mm** | 465,0 |
| **Profundidad en mm** | 435,0 |
| **Peso en kg** | 64 |
| **Condiciones de entrega** | La entrega se realiza en bloques; los elementos autoportantes y el buzón se entregan por separado. |

### Dimension drawing

Montagebohrungen

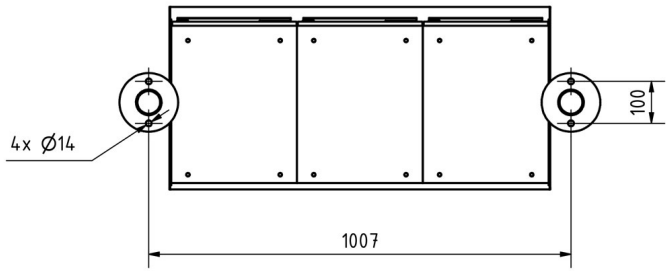


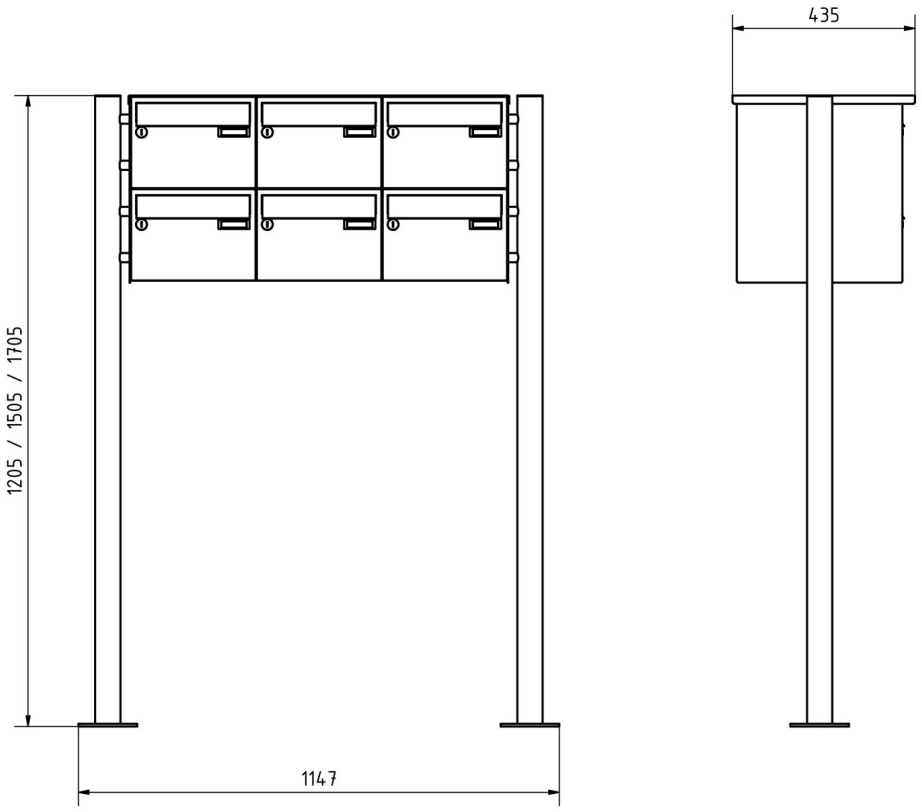


Briefkasten Manufaktur Lippe GmbH
Werler Straße 60
32105 Bad Salzuflen

www.briefkasten-manufaktur.de
info@briefkasten-manufaktur.de
Tel.: +49 5222 807110

Geschäftsführer Oliver Woineck
Ust.ID.Nr. DE303690847
Handelsregister Amtsgericht Lemgo, HRB 8618

# More images

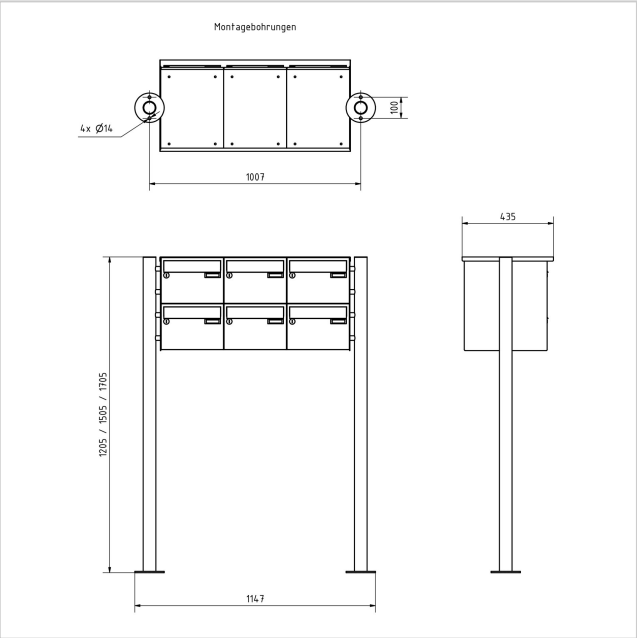








Briefkasten Manufaktur Lippe GmbH
Werler Straße 60
32105 Bad Salzuflen

www.briefkasten-manufaktur.de
info@briefkasten-manufaktur.de
Tel.: +49 5222 807110

Geschäftsführer Oliver Woineck
Ust.ID.Nr. DE303690847
Handelsregister Amtsgericht Lemgo, HRB 8618






Briefkasten Manufaktur Lippe GmbH
Werler Straße 60
32105 Bad Salzuflen

www.briefkasten-manufaktur.de
info@briefkasten-manufaktur.de
Tel.: +49 5222 807110

Geschäftsführer Oliver Woineck
Ust.ID.Nr. DE303690847
Handelsregister Amtsgericht Lemgo, HRB 8618