Conjunto de 4 buzones empotrados BASIC - Edition NELLY - bicolor VA-RAL 7016 gris antracita | con 4 buzones



Product number 382U-7016VA-BS-4

Product description

Instalación empotrada de 4 buzones BASIC – Edition NELLY – Bicolor acero inoxidable / RAL 7016 gris antracita

"Todo comienza con el anhelo." – Nelly Sachs

La Edition NELLY combina la probada técnica de los buzones BASIC con una apariencia claramente más individual. El cuerpo del buzón está fabricado en acero galvanizado y recibe un recubrimiento en polvo en RAL 7016 gris antracita con textura fina mate, mientras que las tapas de inserción son de acero inoxidable V2A 1.4301 pulido con grano 240. Este contraste deliberado bicolor resulta moderno, de alta calidad y se puede combinar con muchas puertas de entrada, ventanas y fachadas. Como versión empotrada con 4 buzones, NELLY no solo está pensada para la recepción de correspondencia, sino como un componente del área de entrada con un diseño limpio. El marco de remate del enlucido pintado en polvo forma un cierre claro con la fachada; su parte superior se convierte en la superficie característica de rotulación de NELLY.

Las ventajas especiales de la Edition NELLY

Marco de rotulación como parte de la fachada

En la versión empotrada, la personalización se integra directamente en la arquitectura: la parte superior del marco de remate del enlucido sirve como superficie de rotulación para el número de la casa y/o el nombre de la calle. De este modo no se requiere una solución de placa adicional, sino que se consigue un aspecto NELLY sereno e integrado.

Bicolor: RAL 7016 se encuentra con acero inoxidable pulido

Briefkasten Manufaktur Lippe GmbH
Werler Straße 60
32105 Bad Salzuflen

www.briefkasten-manufaktur.de
info@briefkasten-manufaktur.de
Tel.: +49 5222 807110

Geschäftsführer Oliver Woineck
Ust.ID.Nr. DE303690847
Handelsregister Amtsgericht Lemgo, HRB 8618

El cuerpo del buzón, de acero galvanizado, está pintado en polvo en RAL 7016 gris antracita con textura fina mate. Las tapas de inserción, en cambio, son de acero inoxidable V2A 1.4301 y están pulidas con grano 240. El marco de remate del enlucido en acero inoxidable está pintado en polvo y separa con limpieza el cuerpo antracita de la fachada.

Gran abertura de inserción para DIN C4

La apertura de inserción de 35 × 325 mm está diseñada para DIN C4 en formato apaisado. También se pueden introducir cartas más grandes sin doblarlas. La versión del buzón cumple la norma DIN EN 13724.

Funcionamiento silencioso en el uso diario

Las tapas de inserción de acero inoxidable pulido están equipadas con un sello de goma que amortigua el ruido. Un soporte de retención del correo facilita la extracción controlada, mientras que las puertas se abren de izquierda a derecha.

Marco de remate del enlucido macizo 25 × 58 mm

El marco de remate del enlucido está compuesto por un perfil angular de acero inoxidable de 25 × 58 mm fabricado en V2A 1.4301 de 1,5 mm de espesor. Pintado en polvo en color RAL, forma un cierre claro y robusto entre la instalación de buzones y la fachada.

Equipamiento y características técnicas

Material y buzón

Versión 4 buzones
Cuerpo del buzón Acero galvanizado; RAL 7016 gris antracita textura fina mate
Tapas de inserción Acero inoxidable V2A 1.4301, pulido grano 240
Apertura de inserción 35 × 325 mm, DIN C4 apaisado
Norma DIN EN 13724

Diseño NELLY y manejo

Rotulación Grabado láser individual en tipografía BML Lasercut
Placa de nombre Placa de nombre intercambiable bajo la tapa de inserción
Soporte de retención del correo Integrado en cada buzón
Recogida del correo Frontal
Apertura de puerta De izquierda a derecha
Sistema de cierre Según la configuración de producto elegida

Montaje y construcción

Tipo de montaje Empotrado
Marco de remate del enlucido Perfil angular de acero inoxidable 25 × 58 mm en V2A 1.4301 de 1,5 mm, pintado en polvo
Superficie de rotulación Marco superior del enlucido con grabado láser individual
Borde de evacuación de agua Integrado en la construcción
Fabricación Fabricado en Alemania por Briefkasten Manufaktur Lippe

Briefkasten Manufaktur Lippe GmbH
Werler Straße 60
32105 Bad Salzuflen

www.briefkasten-manufaktur.de
info@briefkasten-manufaktur.de
Tel.: +49 5222 807110

Geschäftsführer Oliver Woineck
Ust.ID.Nr. DE303690847
Handelsregister Amtsgericht Lemgo, HRB 8618

Aviso sobre la protección frente a la intemperie

La correspondencia queda protegida frente a la humedad y la suciedad en la medida posible si se introduce completamente y la tapa de inserción está cerrada. Envíos sobredimensionados pueden impedir el cierre completo de la tapa.

Aviso sobre la instalación empotrada

La instalación empotrada debe realizarse de forma profesional en la estructura de pared prevista. Al montarla en muros exteriores aislados, conviene prestar especial atención a la estanqueidad y a posibles puentes térmicos.

Product properties

Material de base	Acero galvanizado, Acero inoxidable V2A 1.4301
Serie	BÁSICO
Caja individual por volumen	Normal > 10 litros
Número de cajas	con 4 buzones
Etiquetado de nombres	Placa de identificación
Número de casa	Número de casa grabado con láser
Superficie/color	RAL 7016 gris antracita, Suelo
Retirada de artículos	Parte delantera
Tipo de montaje	Montaje empotrado

Briefkasten Manufaktur Lippe GmbH
Werler Straße 60
32105 Bad Salzuflen

www.briefkasten-manufaktur.de
info@briefkasten-manufaktur.de
Tel.: +49 5222 807110

Geschäftsführer Oliver Woineck
Ust.ID.Nr. DE303690847
Handelsregister Amtsgericht Lemgo, HRB 8618

Dimensions

Altura de la caja individual en mm	330,0
Anchura de la caja individual en mm	355,0
Volumen en litros	12,0
Altura de la ranura para letras en mm	35,0
Anchura de la ranura para letras en mm	325,0
Altura del sistema de buzón en mm	822,0
Anchura del sistema de buzón en mm	763,0
Anchura total en mm	763,0
Profundidad en mm	100,0
Peso en kg	27
Condiciones de entrega	Se entrega completamente montado.

Briefkasten Manufaktur Lippe GmbH
Werler Straße 60
32105 Bad Salzuflen

www.briefkasten-manufaktur.de
info@briefkasten-manufaktur.de
Tel.: +49 5222 807110

Geschäftsführer Oliver Woineck
Ust.ID.Nr. DE303690847
Handelsregister Amtsgericht Lemgo, HRB 8618

Dimension drawing

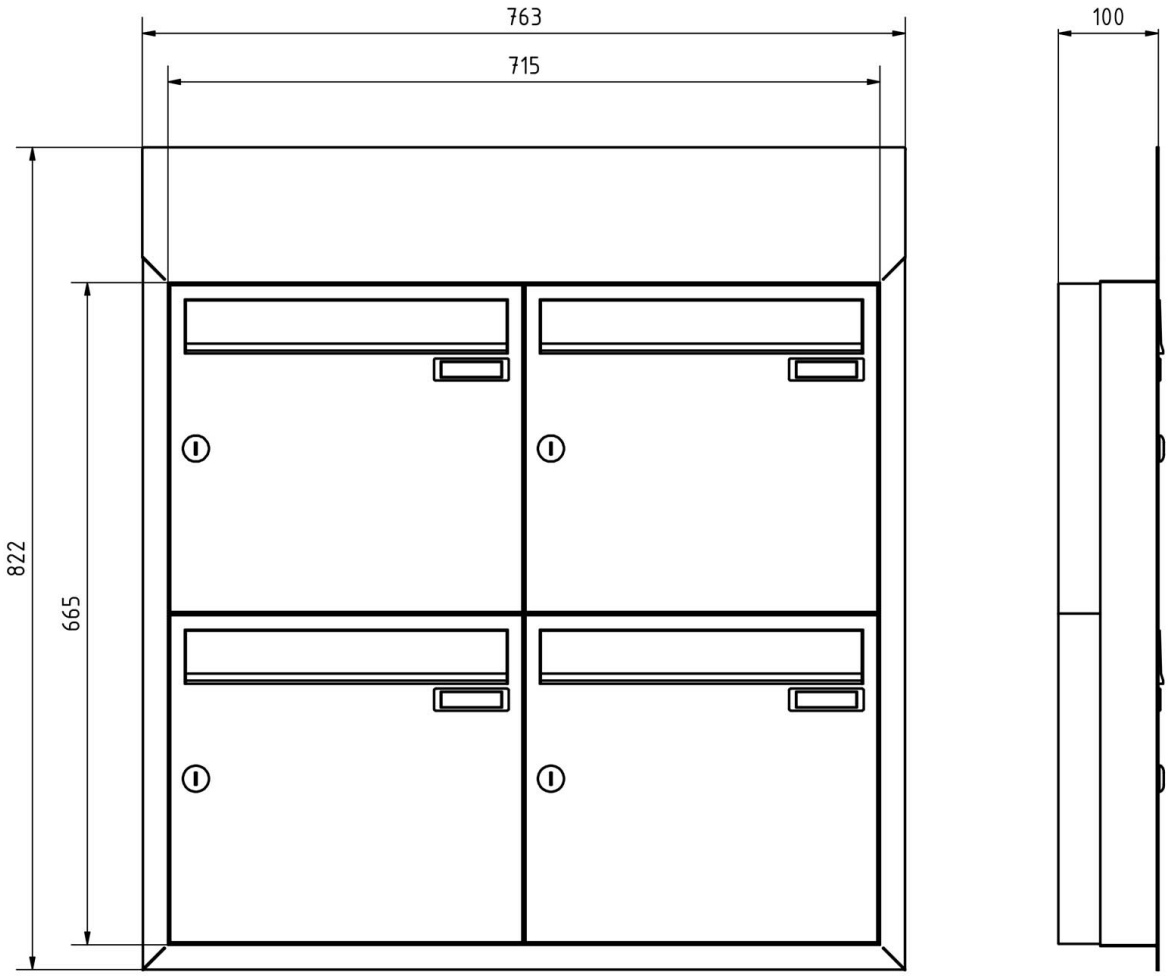

Briefkasten Manufaktur Lippe GmbH
Werler Straße 60
32105 Bad Salzuflen

www.briefkasten-manufaktur.de
info@briefkasten-manufaktur.de
Tel.: +49 5222 807110

Geschäftsführer Oliver Woineck
Ust.ID.Nr. DE303690847
Handelsregister Amtsgericht Lemgo, HRB 8618

More images





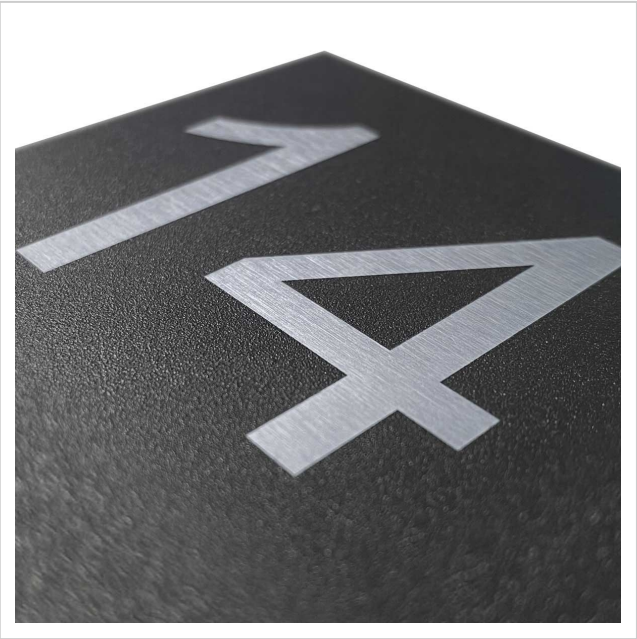



Briefkasten Manufaktur Lippe GmbH
Werler Straße 60
32105 Bad Salzuflen

www.briefkasten-manufaktur.de
info@briefkasten-manufaktur.de
Tel.: +49 5222 807110

Geschäftsführer Oliver Woineck
Ust.ID.Nr. DE303690847
Handelsregister Amtsgericht Lemgo, HRB 8618

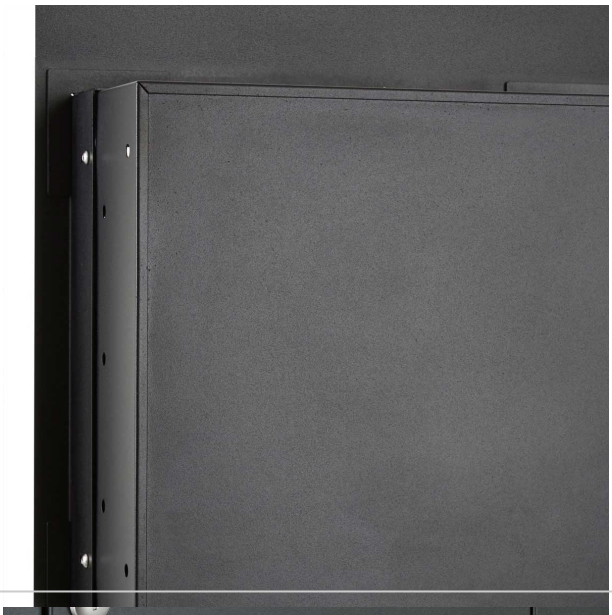



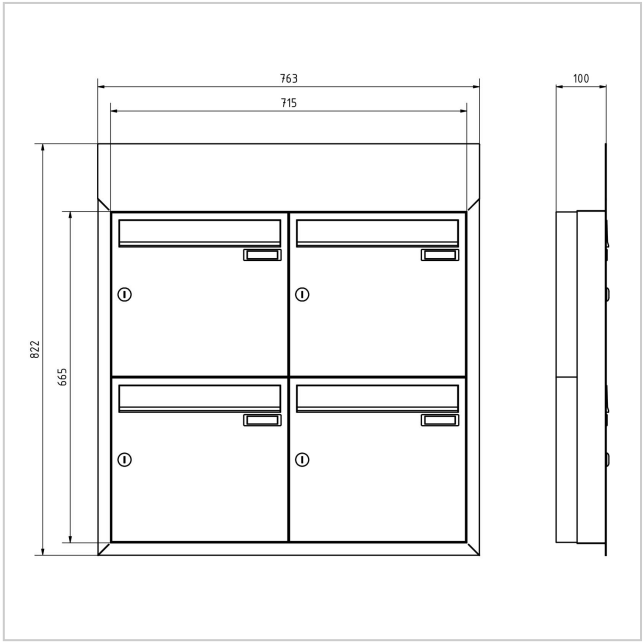

Briefkasten Manufaktur Lippe GmbH
Werler Straße 60
32105 Bad Salzuflen

www.briefkasten-manufaktur.de
info@briefkasten-manufaktur.de
Tel.: +49 5222 807110

Geschäftsführer Oliver Woineck
Ust.ID.Nr. DE303690847
Handelsregister Amtsgericht Lemgo, HRB 8618