Buzón de pie de diseño para 4 (2x2) GOETHE ST-Q - RAL a elección | 100 mm de profundidad | con 4 buzones



Product number 215-STQ-4

Product description

Buzón de pie de diseño 4 unidades (2x2) GOETHE ST-Q - RAL a elección

Buzón de pie para 4 usuarios, fabricado con elementos de soporte rectangulares elegantes. El moderno buzón GOETHE es ideal para zonas de entrada exigentes. Su línea sobria y la ausencia de cerradura visible otorgan a este buzón un aspecto particularmente elegante.

Las dimensiones de las casillas individuales permiten una capacidad de aprox. 16 litros; la amplia abertura de entrada garantiza que, incluso con sobres DIN C4 y revistas o tras ausencias de varios días, la correspondencia no quede arrugada. La innovadora cerradura Push-Key está oculta en el interior del buzón. La llave simplemente se inserta en la apertura existente (no es necesario girarla) y la puerta se abre. Gracias a la disposición de la cerradura, este buzón está diseñado de modo que la puerta de recogida evita que la correspondencia le caiga encima. La pestaña de desagüe protege óptimamente la correspondencia situada en el interior contra las inclemencias del tiempo. La tapa de entrada está equipada con amortiguadores de eje de alta calidad, lo que garantiza un cierre silencioso y evita el traqueteo molesto causado por factores climáticos. Las placas identificativas intercambiables de metacrilato (Plexiglas) se manejan cómodamente desde el frente; para una óptica óptima recomendamos la placa identificativa a ras con grabado láser (véase Accesorios). La segunda placa identificativa está equipada con el inserto 'Publicidad Sí/No'.

Las instalaciones de buzones de la colección GOETHE se caracterizan por el uso consecuente de acero inoxidable y aluminio. El resultado es una gran durabilidad y sostenibilidad. La construcción ha sido desarrollada por nuestros propios ingenieros con vistas a una alta flexibilidad y modularidad, un montaje sencillo de piezas de repuesto y una instalación por parte del cliente sin complicaciones. Para todas las instalaciones GOETHE, las Piezas de repuesto están disponibles directamente en nuestra tienda.

Gracias al diseño, el montaje por parte del cliente resulta sencillo.

Modelo de utilidad protegido según referencia DPMA DE: 20 2021 101 679.5

Briefkasten Manufaktur Lippe GmbH
Werler Straße 60
32105 Bad Salzuflen

www.briefkasten-manufaktur.de
info@briefkasten-manufaktur.de
Tel.: +49 5222 807110

Geschäftsführer Oliver Woineck
Ust.ID.Nr. DE303690847
Handelsregister Amtsgericht Lemgo, HRB 8618

- Buzón de pie para 4 unidades en acero inoxidable y aluminio.
- Casillas fabricadas en acero inoxidable 1.4016 (acero inoxidable magnético), recubiertas con pintura en polvo en RAL a elección.
- Fabricación de calidad - Made in Germany por Briefkasten Manufaktur Lippe.
- Cerradura Push-Key innovadora con 2 llaves por unidad.
- La introducción y la recogida del correo se realizan por la parte frontal. Tapa de entrada con amortiguadores de eje de alta calidad para un depósito de correspondencia muy silencioso.
- Los buzones cumplen la norma DIN/EN 13724. Abertura de entrada (3,5 cm x 36,0 cm) para C4 en posición horizontal; aquí también caben sobres grandes sin doblarse.
- Las puertas de recogida se abren de arriba hacia abajo. De este modo, la correspondencia no puede caerle encima.
- Placa identificativa de metacrilato (Plexiglas) para la inscripción del nombre y segunda placa con inserto 'Publicidad Sí/No' por unidad.
- Protección óptima contra la lluvia mediante rebordes de desagüe y un tejadillo antilluvia de 3 mm en aluminio AlMg3 W19, recubierto con pintura en polvo en RAL a elección.
- Revestimiento lateral de 3 mm en aluminio AlMg3 W19, recubierto con pintura en polvo en RAL a elección.
- Trasera de 1 mm en acero inoxidable V2A 1.4301, recubierta con pintura en polvo en RAL a elección.
- Las columnas de soporte B 40 mm x T 80 mm están hechas de acero inoxidable de 2 mm V2A 1.4301, recubiertas con pintura en polvo en color RAL, para empotrar en hormigón o para montaje atornillado.

Información importante:

Para lograr una protección óptima contra el agua de su correspondencia, el buzón o la instalación de buzones debe situarse, siempre que sea posible, bajo un alero.

La correspondencia solo está protegida contra el agua si se deposita completamente en el buzón y la tapa de entrada está cerrada. El correo que no se introduce completamente permite la entrada de humedad y suciedad en el buzón. Esta instalación está protegida contra la entrada de agua conforme a la norma DIN EN 13724. La entrada de agua no es motivo de reclamación.

Product properties

Superficie/color	Negro intenso RAL 9005, Rojo púrpura RAL 3004, DB 703 mineral de hierro micáceo, RAL 7016 gris antracita, RAL de su elección (según tabla de colores), Aluminio gris RAL 9007, RAL 9016 blanco tráfico
Serie	IR A
Número de cajas	con 4 buzones
Etiquetado de nombres	Placa de identificación
Material de base	Aluminio AlMg3 W19, Acero inoxidable V2A 1.4301, Acero inoxidable 1.4016 (acero inoxidable magnético)
Tipo de montaje	Independiente
Retirada de artículos	Parte delantera
Caja individual por volumen	Grande > 16 litros

Dimensions

Anchura en mm	1
Altura en mm	1
Altura de la caja individual en mm	400,0
Anchura de la caja individual en mm	400,0
Volumen en litros	16
Altura de la ranura para letras en mm	35,0
Anchura de la ranura para letras en mm	360,0
Altura del sistema de buzón en mm	800,0
Anchura del sistema de buzón en mm	800,0
Altura total en mm	1200,0 | 1500,0 | 1700,0 + 23,0
Anchura total en mm	888,0
Profundidad en mm	100,0 + 25,0 Techo de lluvia
Peso en kg	48
Condiciones de entrega	Se suministra en bloques, elementos de soporte / buzón divididos

Dimension drawing

Briefkasten Manufaktur Lippe GmbH
Werler Straße 60
32105 Bad Salzuflen

www.briefkasten-manufaktur.de
info@briefkasten-manufaktur.de
Tel.: +49 5222 807110

Geschäftsführer Oliver Woineck
Ust.ID.Nr. DE303690847
Handelsregister Amtsgericht Lemgo, HRB 8618

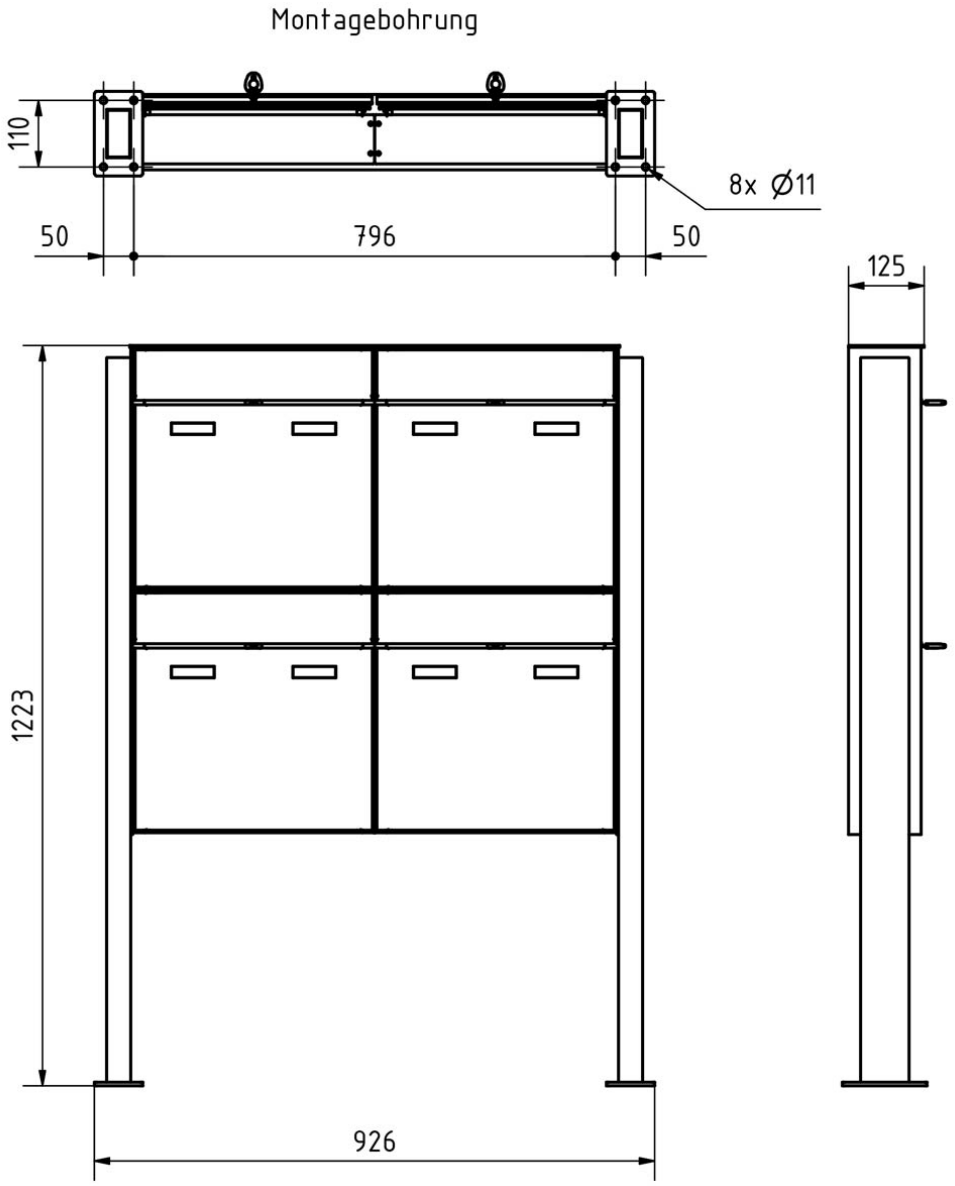

Briefkasten Manufaktur Lippe GmbH
Werler Straße 60
32105 Bad Salzuflen

www.briefkasten-manufaktur.de
info@briefkasten-manufaktur.de
Tel.: +49 5222 807110

Geschäftsführer Oliver Woineck
Ust.ID.Nr. DE303690847
Handelsregister Amtsgericht Lemgo, HRB 8618

More images









Briefkasten Manufaktur Lippe GmbH
Werler Straße 60
32105 Bad Salzuflen

www.briefkasten-manufaktur.de
info@briefkasten-manufaktur.de
Tel.: +49 5222 807110

Geschäftsführer Oliver Woineck
Ust.ID.Nr. DE303690847
Handelsregister Amtsgericht Lemgo, HRB 8618

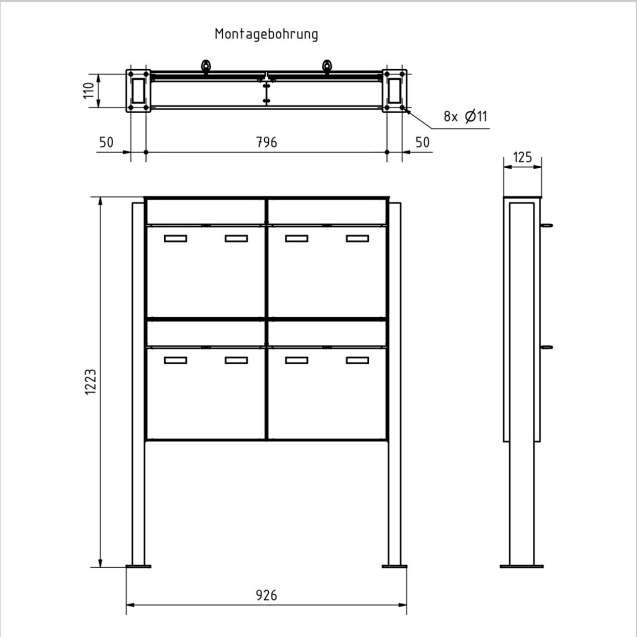

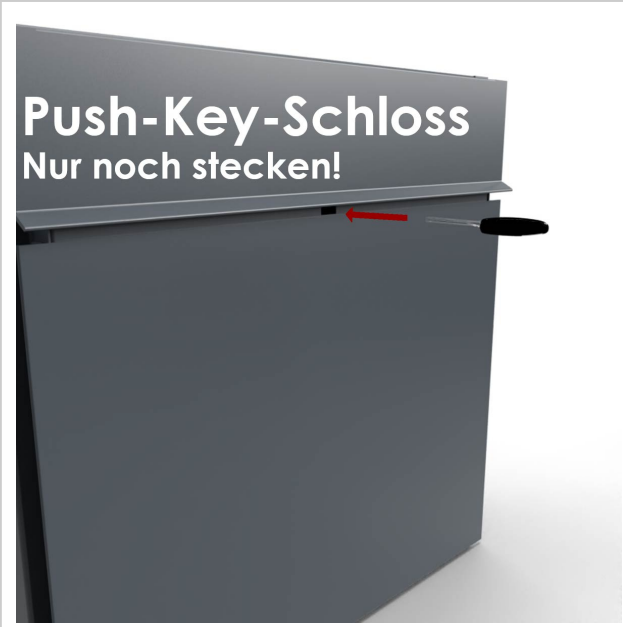

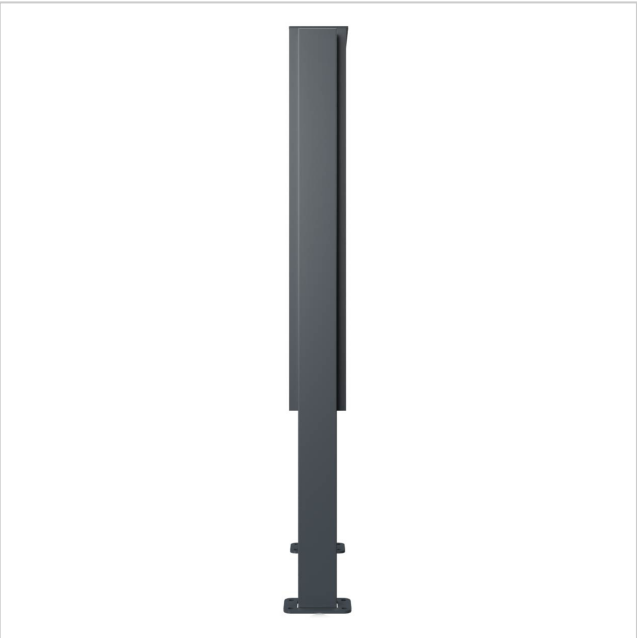



Briefkasten Manufaktur Lippe GmbH
Werler Straße 60
32105 Bad Salzuflen

www.briefkasten-manufaktur.de
info@briefkasten-manufaktur.de
Tel.: +49 5222 807110

Geschäftsführer Oliver Woineck
Ust.ID.Nr. DE303690847
Handelsregister Amtsgericht Lemgo, HRB 8618