# 11 Sistema de buzón de acero inoxidable autoportante Design BASIC Plus 385XP ST-T - RAL a elegir | 300x110x385 mm (AnxAlxPr) - ?? Normal 12 litros | ? Color a su elección | con 11 buzones



**Product number** 385XP-11

## Product description

## Sistema de buzones autoportantes de acero inoxidable para 11 partes Design BASIC Plus 385XP ST-T - RAL a elegir

Moderno buzón independiente de acero inoxidable para 11 partes fabricado en Alemania por Briefkasten Manufaktur.

Los buzones son de acero inoxidable V2A, con recubrimiento de polvo en color RAL, los elementos de soporte son de perfil de aluminio anodizado, con recubrimiento de polvo en color RAL y son de fabricación sólida y al mismo tiempo muy elegantes. Un revestimiento lateral ajustado con tejadillo de protección contra la lluvia y los canales de drenaje de lluvia para una protección óptima contra el agua, una tapa de introducción con labio de goma, la sólida placa de identificación cambiable y la robusta cerradura caracterizan este buzón independiente. Este buzón es fácil de limpiar y robusto.

Los sistemas de buzones de la colección BASIC Plus se caracterizan por el uso consecuente de acero inoxidable V2A y aluminio. El resultado es una larga vida útil y sostenibilidad. El diseño ha sido desarrollado por nuestros propios ingenieros con vistas a una gran flexibilidad y modularidad, un montaje sencillo de las piezas de repuesto y un automontaje sin complicaciones. Las piezas de repuesto están disponibles directamente para todos los sistemas BASIC Plus.

Briefkasten Manufaktur Lippe GmbH
Werler Straße 60
32105 Bad Salzuflen

www.briefkasten-manufaktur.de
info@briefkasten-manufaktur.de
Tel.: +49 5222 807110

Geschäftsführer Oliver Woineck
Ust.ID.Nr. DE303690847
Handelsregister Amtsgericht Lemgo, HRB 8618

- **11 buzones completamente revestidos de polvo en color RAL**
- El sistema es fabricado por Briefkasten Manufaktur. Producción de calidad alemana "Made in Germany".
- Los buzones de acero inoxidable V2A, con recubrimiento de polvo en color RAL, cumplen la norma DIN/EN 13724. Tamaño de inserción (3,5 cm x 26,5 cm) para C4 alto, incluso las cartas grandes caben aquí sin arrugarse.
- Solapas de inserción con reborde de goma insonorizante para una inserción muy silenciosa del correo.
- Las puertas pueden abrirse de izquierda a derecha.
- Incl. 2 llaves con número de llave y placa de identificación intercambiable debajo de la solapa para cada buzón.
- Incl. revestimiento lateral ajustado + cubierta contra la lluvia de acero inoxidable V2A, con recubrimiento en polvo en color RAL.
- Los elementos de soporte son de perfil de aluminio con recubrimiento de polvo en color RAL para atornillar o fijar en hormigón.

**Información importante:**

El poste sólo está protegido de la humedad y la suciedad cuando está completamente introducido y la tapa está cerrada. En determinadas condiciones climatológicas extremas, aún puede entrar agua (hasta 1 cm³ según DIN EN 13724). Esto no es motivo de reclamación.

## Product properties

| | |
|---|---|
| **Superficie/color** | Negro intenso RAL 9005, Rojo púrpura RAL 3004, DB 703 mineral de hierro micáceo, RAL 7016 gris antracita, RAL de su elección (según tabla de colores), Aluminio gris RAL 9007, RAL 9016 blanco tráfico |
| **Serie** | BÁSICO |
| **Caja individual por volumen** | Normal > 10 litros |
| **Etiquetado de nombres** | Placa de identificación |
| **Material de base** | Aluminio AlMg3 W19, Acero inoxidable V2A 1.4301 |
| **Tipo de montaje** | Independiente |
| **Retirada de artículos** | Parte delantera |
| **Número de cajas** | con 11 buzones |

Briefkasten Manufaktur Lippe GmbH
Werler Straße 60
32105 Bad Salzuflen

www.briefkasten-manufaktur.de
info@briefkasten-manufaktur.de
Tel.: +49 5222 807110

Geschäftsführer Oliver Woineck
Ust.ID.Nr. DE303690847
Handelsregister Amtsgericht Lemgo, HRB 8618

# Dimensions

| | |
|---|---|
| **Altura en mm** | 1 |
| **Altura de la caja individual en mm** | 110,0 |
| **Anchura de la caja individual en mm** | 300,0 |
| **Volumen en litros** | 12 |
| **Altura de la ranura para letras en mm** | 35,0 |
| **Anchura de la ranura para letras en mm** | 265,0 |
| **Altura del sistema de buzón en mm** | 660,0 |
| **Anchura del sistema de buzón en mm** | 600,0 |
| **Altura total en mm** | 1200,0 \| 1600,0 |
| **Anchura total en mm** | 700,0 |
| **Profundidad en mm** | 435,0 |
| **Peso en kg** | 66 |
| **Condiciones de entrega** | Se suministra en bloques, elementos de soporte / buzón divididos |

## Dimension drawing

Briefkasten Manufaktur Lippe GmbH
Werler Straße 60
32105 Bad Salzuflen

www.briefkasten-manufaktur.de
info@briefkasten-manufaktur.de
Tel.: +49 5222 807110

Geschäftsführer Oliver Woineck
Ust.ID.Nr. DE303690847
Handelsregister Amtsgericht Lemgo, HRB 8618

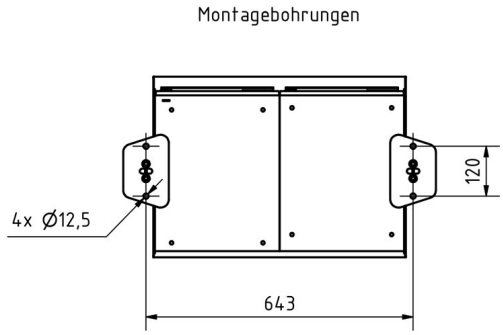


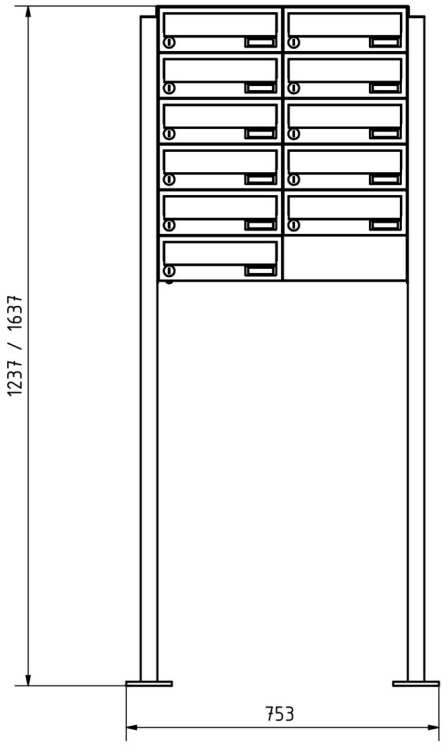


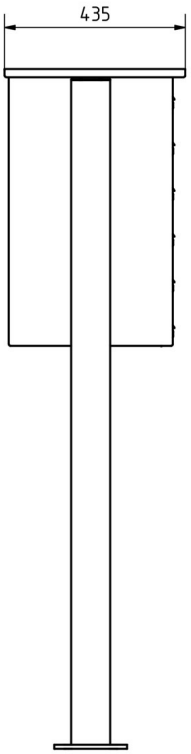


Briefkasten Manufaktur Lippe GmbH
Werler Straße 60
32105 Bad Salzuflen

www.briefkasten-manufaktur.de
info@briefkasten-manufaktur.de
Tel.: +49 5222 807110

Geschäftsführer Oliver Woineck
Ust.ID.Nr. DE303690847
Handelsregister Amtsgericht Lemgo, HRB 8618

# More images







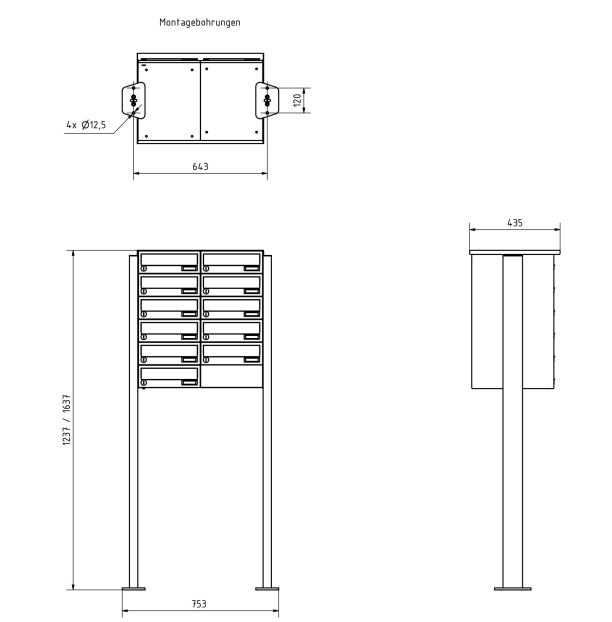


Briefkasten Manufaktur Lippe GmbH
Werler Straße 60
32105 Bad Salzuflen

www.briefkasten-manufaktur.de
info@briefkasten-manufaktur.de
Tel.: +49 5222 807110

Geschäftsführer Oliver Woineck
Ust.ID.Nr. DE303690847
Handelsregister Amtsgericht Lemgo, HRB 8618










Briefkasten Manufaktur Lippe GmbH
Werler Straße 60
32105 Bad Salzuflen

www.briefkasten-manufaktur.de
info@briefkasten-manufaktur.de
Tel.: +49 5222 807110

Geschäftsführer Oliver Woineck
Ust.ID.Nr. DE303690847
Handelsregister Amtsgericht Lemgo, HRB 8618