Buzón BASIC con compartimento para paquetes – montaje empotrado – RAL a elegir



Product number BML3D-WM2E5WUGE9

Product description

Conjunto de buzones con recepción de paquetes: un diseño cuidado para su entrada

El conjunto BASIC Horizontal de Briefkasten Manufaktur le da la bienvenida a usted y a sus visitas con un diseño de líneas claras y ordenadas. Su estructura modular reúne las funciones seleccionadas en una solución organizada y personalizable para el día a día. La serie BASIC ofrece buzones y módulos de accesorios y funciones que pueden combinarse de múltiples formas para crear una entrada armoniosa. El conjunto está previsto para montaje empotrado e incluye un buzón para la correspondencia diaria. Para los envíos de paquetería, incorpora un compartimento para paquetes.

El conjunto se realiza en un color RAL a elegir y tiene unas dimensiones totales de 791 mm de ancho × 605 mm de alto × 403 mm de fondo.

Al pulsar «Configurar ahora», se abre esta misma configuración en el configurador 3D. Allí podrá seguir personalizando el conjunto y realizar el pedido a continuación.

Configurable a su medida

Diseñe su conjunto de buzones a juego con su hogar: pulse «Configurar ahora» para adaptar esta configuración a sus preferencias.

Briefkasten Manufaktur Lippe GmbH
Werler Straße 60
32105 Bad Salzuflen

www.briefkasten-manufaktur.de
info@briefkasten-manufaktur.de
Tel.: +49 5222 807110

Geschäftsführer Oliver Woineck
Ust.ID.Nr. DE303690847
Handelsregister Amtsgericht Lemgo, HRB 8618

- Acabado de los módulos: personalice el color en el configurador 3D con los colores disponibles para esta versión.
- Rotulación personalizada: personalice las superficies previstas para ello con nombres, números de vivienda o textos de su elección. Las rotulaciones mostradas son ejemplos y pueden sustituirse.
- Diseño tipográfico: elija entre los tipos de letra disponibles para la rotulación y ajuste su aspecto en el configurador.
- Equipamiento: añada o cambie los componentes compatibles con el conjunto entre las opciones disponibles en cada caso.

Al realizar cambios personalizados, las dimensiones y el precio se recalculan en el configurador 3D según su selección.

Marco embellecedor para montaje empotrado

El conjunto empotrado está equipado con un marco embellecedor de acero inoxidable V2A de 1,5 mm de espesor. El marco cubre la unión entre el hueco de instalación y la superficie de la pared, proporcionando un remate limpio.

Espacio adicional para paquetes, periódicos y mucho más

Este compartimento para paquetes complementa la recepción de correspondencia y permite recibir paquetes incluso cuando no está en casa. La cerradura para paquetes seleccionada, de la serie BASIC y con tirador en T, permite realizar entregas sin facilitar una llave al servicio de paquetería. Usted habilita el compartimento con su llave para una única entrega. El repartidor abre el compartimento habilitado, deposita el envío, cierra la puerta y bloquea la cerradura presionándola hacia dentro. Para recoger el envío, usted abre con su llave y, a continuación, vuelve a habilitar el compartimento para la siguiente entrega. Hasta entonces, no estará disponible para más entregas sin llave. Las dimensiones exteriores del módulo son 370 × 550 × 385 mm (ancho × alto × fondo). La abertura libre de la puerta y las dimensiones interiores útiles determinan el tamaño de paquete admisible; las dimensiones exteriores no indican el tamaño máximo del paquete. Compruebe previamente que el tamaño del envío se ajusta a las dimensiones interiores del compartimento.

Material y fabricación

Material base: acero inoxidable V2A 1.4301. El acero inoxidable V2A proporciona una base resistente a la corrosión y duradera para la zona de entrada.

El acabado con recubrimiento en polvo se realiza en un color RAL a elegir. Seleccione el color deseado en el configurador 3D.

Buzón y comodidad de uso

Buzón de 370 × 550 × 385 mm: incluye un borde de evacuación de lluvia para una protección óptima frente al agua, un labio de goma continuo para introducir la correspondencia de forma silenciosa, una sólida placa de nombre intercambiable y una cerradura muy robusta. Además, la altura de la ranura de entrada y el estrechamiento del conducto protegen la correspondencia frente a extracciones no autorizadas.

Equipamiento

Placa de nombre de plástico BASIC tipo 2: placa de policarbonato transparente. La etiqueta interior puede sustituirse desde el frontal.

Características de este conjunto de buzones

- Serie de productos: BASIC Horizontal
- Montaje: empotrado
- Acabado: RAL a elegir
- Dimensiones totales: 791 mm de ancho × 605 mm de alto × 403 mm de fondo
- 1 buzón, 1 módulo de accesorios
- Acabado de los módulos: RAL a elegir
- Material base: acero inoxidable V2A 1.4301. Acabado: recubrimiento en polvo o acero inoxidable cepillado

Información importante:

Protección frente al agua: una ubicación resguardada, preferiblemente bajo una marquesina, ayuda a proteger su correspondencia. Los envíos postales deben introducirse por completo y la tapa de la ranura debe quedar cerrada.

Montaje: compruebe el soporte y las condiciones de instalación teniendo en cuenta las dimensiones totales y las instrucciones de montaje.

Product properties

Serie	BÁSICO
Funciones	Compartimento para paquetes
Número de cajas	con 1 caja para paquetes, con 1 buzón
Etiquetado de nombres	Placa de identificación
Material de base	Acero inoxidable V2A 1.4301
Retirada de artículos	Parte delantera
Superficie/color	RAL de su elección (según tabla de colores)
Tipo de montaje	Montaje empotrado

Briefkasten Manufaktur Lippe GmbH
Werler Straße 60
32105 Bad Salzuflen

www.briefkasten-manufaktur.de
info@briefkasten-manufaktur.de
Tel.: +49 5222 807110

Geschäftsführer Oliver Woineck
Ust.ID.Nr. DE303690847
Handelsregister Amtsgericht Lemgo, HRB 8618

Dimensions

Altura de la caja individual en mm	550
Anchura de la caja individual en mm	370
Altura total en mm	605
Anchura total en mm	791
Profundidad en mm	403

Dimension drawing

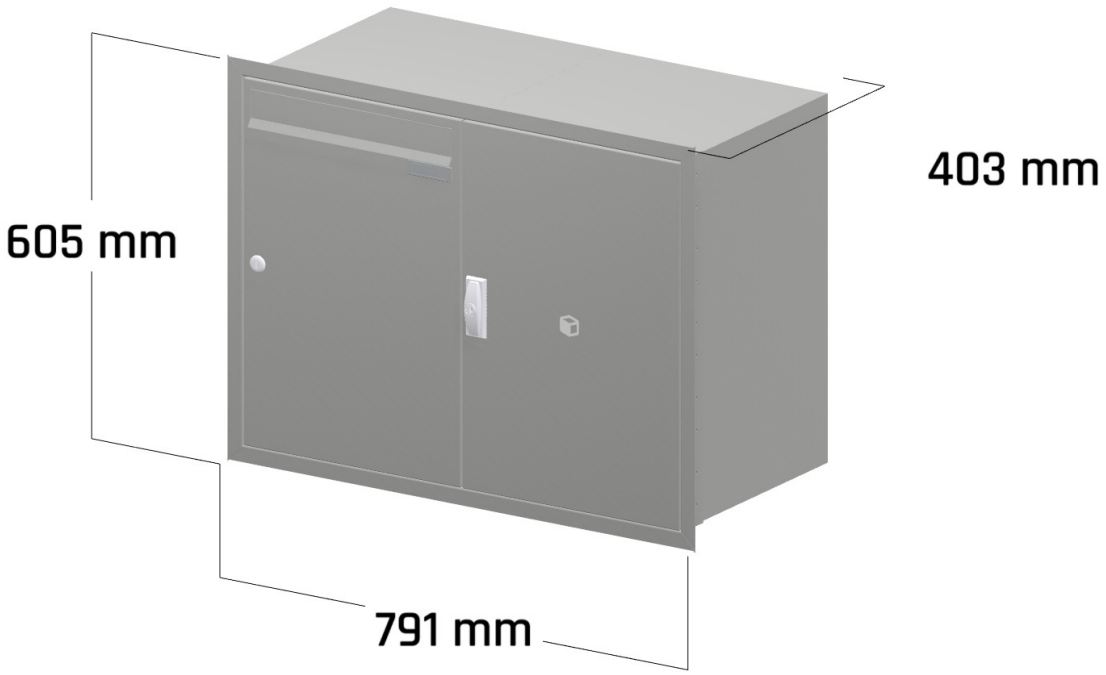

Briefkasten Manufaktur Lippe GmbH
Werler Straße 60
32105 Bad Salzuflen

www.briefkasten-manufaktur.de
info@briefkasten-manufaktur.de
Tel.: +49 5222 807110

Geschäftsführer Oliver Woineck
Ust.ID.Nr. DE303690847
Handelsregister Amtsgericht Lemgo, HRB 8618

More images



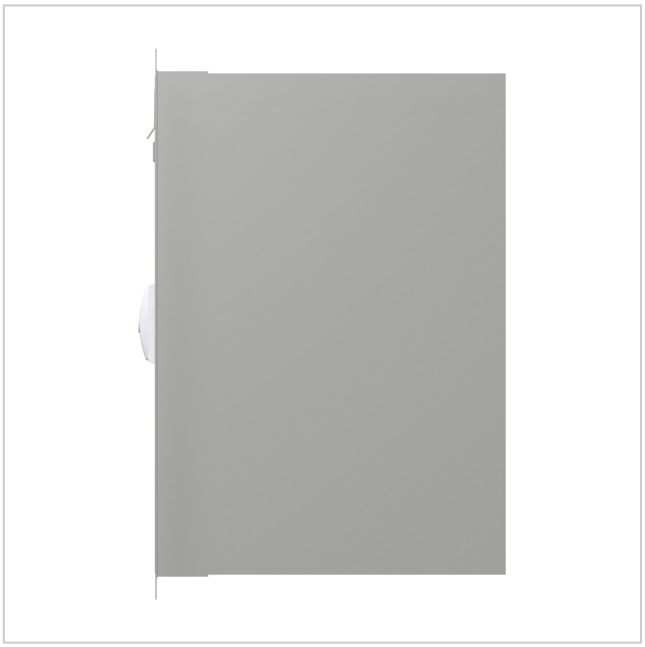

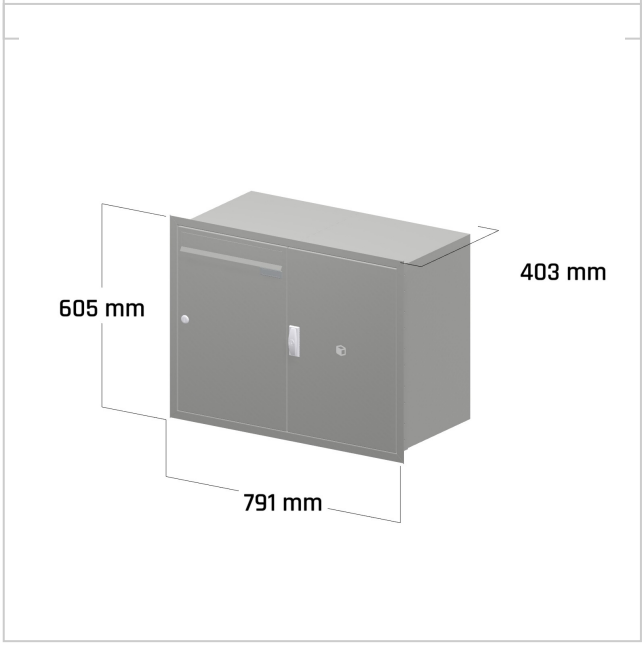

Briefkasten Manufaktur Lippe GmbH
Werler Straße 60
32105 Bad Salzuflen

www.briefkasten-manufaktur.de
info@briefkasten-manufaktur.de
Tel.: +49 5222 807110

Geschäftsführer Oliver Woineck
Ust.ID.Nr. DE303690847
Handelsregister Amtsgericht Lemgo, HRB 8618