Conjunto independiente de 6 buzones Design BASIC 385P-7016-SP con timbre y módulo de interfono, incl. panel lateral y tejadillo protector - buzones horizontales - gris antracita RAL 7016 | RAL 7016 gris antracita textura fina mate | Enlaces | con 6 buzones



Product number 385P-7016-6W-SP-L

Product description

Sistema de buzones independiente BASIC 385P con módulo de timbre/interfono a la izquierda para 6 viviendas – RAL 7016 Gris antracita – versión ancha

El sistema de buzones independiente BASIC 385P para 6 viviendas combina 6 casillas de correo de uso individual con una caja funcional integrada para timbre. De este modo se unifican la recepción de correo, los pulsadores de timbre y la preparación para una técnica de portero compatible en una solución de entrada robusta y ópticamente cerrada para edificios multifamiliares, pequeñas comunidades residenciales y propiedades comerciales. El módulo de timbre/interfono en esta variante está situado a la izquierda del conjunto de buzones.

Los buzones están fabricados en acero galvanizado y presentan un acabado con recubrimiento en polvo mate de fina textura en RAL 7016 Gris antracita. Un revestimiento lateral ajustado con tejadillo y canaletas integradas para la evacuación del agua contribuyen a la protección frente a la intemperie. Los elementos de soporte macizos fabricados en perfil de aluminio anodizado también están pintados con recubrimiento en polvo en RAL 7016 Gris antracita y constituyen una base particularmente estable y duradera para el conjunto independiente.

Cada uno de los 6 buzones tiene aproximadamente 12 litros de capacidad. La abertura de inserción de 35 × 265 mm está diseñada para envíos DIN-C4 en formato vertical. Una lengüeta de goma amortiguadora reduce el golpe de la tapa de inserción. La extracción del correo se realiza por la parte frontal; las puertas de extracción se abren de izquierda a derecha. Por buzón se suministran dos llaves con número de llave y una placa de nombre intercambiable situada debajo de la tapa de inserción.

Las ventajas del sistema de buzones BASIC 385P de un vistazo

Caja funcional con timbre integrada a la izquierda

Briefkasten Manufaktur Lippe GmbH
Werler Straße 60
32105 Bad Salzuflen

www.briefkasten-manufaktur.de
info@briefkasten-manufaktur.de
Tel.: +49 5222 807110

Geschäftsführer Oliver Woineck
Ust.ID.Nr. DE303690847
Handelsregister Amtsgericht Lemgo, HRB 8618

El conjunto combina 6 buzones con 6 pulsadores de timbre de acero inoxidable y una perforación para interfono con adaptador universal. Esto crea una solución central y ordenada para correo y comunicación con visitantes.

Elementos de soporte macizos de aluminio

Perfiles de aluminio anodizado fabricados de forma maciza constituyen la base estable del conjunto independiente. La construcción con recubrimiento en polvo combina alta capacidad de carga con una ejecución duradera para el exterior.

Abertura DIN-C4 con 12 litros de volumen

Los buzones ofrecen aprox. 12 litros de capacidad cada uno. La abertura de inserción de 35 × 265 mm admite envíos DIN-C4 en vertical sin que sea necesario doblar innecesariamente sobres más grandes.

Preparado para comunicación de puerta

La perforación para interfono con adaptador universal está preparada para muchos altavoces empotrables comerciales.

Robusta calidad BASIC en RAL 7016 Gris antracita

Acero galvanizado, componentes de acero inoxidable, elementos de soporte macizos de aluminio y fabricación alemana conforman un sistema de buzones resistente para un uso duradero en la entrada de la propiedad.

Equipamiento del sistema de buzones BASIC 385P

Sistema de buzones

Número de buzones 6 casillas de correo de uso individual
Dimensiones del buzón 300 × 110 × 385 mm (A × H × P) por casilla
Volumen de correo Aprox. 12 litros por buzón
Material Acero galvanizado; revestimiento lateral y tejadillo en acero inoxidable V2A
Superficie RAL 7016 Gris antracita, textura fina mate
Abertura de inserción 35 × 265 mm, apta para DIN C4 vertical
Norma Buzones conforme a DIN EN 13724

Módulo de timbre e interfono

Caja funcional de timbre Acero galvanizado, pintado a juego con recubrimiento en polvo
Posición Izquierda
Pulsadores de timbre 6 pulsadores redondos de acero inoxidable, tipo 4
Perforación para interfono Con adaptador universal para altavoces empotrables comerciales
Placa de nombre Diseñada para ser resistente a la presión y a los impactos

Elementos de soporte macizos de aluminio

Elementos de soporte Perfil de aluminio anodizado fabricado de forma maciza
Acabado Recubrimiento en polvo en RAL 7016 Gris antracita
Tipos de montaje Montaje atornillado o para hormigonar
Montaje atornillado Elementos de soporte seleccionables en 1200 o 1600 mm
Para hormigonar Elementos de soporte seleccionables en 1600 o 2000 mm

Briefkasten Manufaktur Lippe GmbH
Werler Straße 60
32105 Bad Salzuflen

www.briefkasten-manufaktur.de
info@briefkasten-manufaktur.de
Tel.: +49 5222 807110

Geschäftsführer Oliver Woineck
Ust.ID.Nr. DE303690847
Handelsregister Amtsgericht Lemgo, HRB 8618

Estado de entrega Elementos de soporte y conjunto de buzones entregados divididos para facilitar el montaje
Fabricación Fabricado en Alemania por Briefkasten Manufaktur Lippe

Aviso sobre el módulo de timbre/interfono

El adaptador universal es adecuado para muchos altavoces empotrables comerciales. El sistema de intercomunicación o los altavoces empotrables, la fuente de alimentación y el cableado no forman parte del equipamiento básico descrito y deben preverse de forma acorde con el sistema previsto.

Montaje sobre un cimiento

Para el montaje atornillado se requiere un cimiento nivelado y con capacidad portante suficiente. Los elementos de fijación deben seleccionarse en función del cimiento, el peso de la instalación y las condiciones locales de montaje.

Montaje mediante hormigonado

Para la versión para hormigonar, los elementos de soporte de aluminio alargados se anclan en posición vertical en un cimiento de hormigón dimensionado adecuadamente. El tamaño del cimiento y la profundidad de anclaje deben adaptarse a la naturaleza del suelo, las dimensiones de la instalación y las cargas locales.

Aviso sobre la protección frente a la intemperie

El tejadillo, el revestimiento lateral ajustado y las canaletas de desagüe contribuyen a la protección frente a la intemperie. Las piezas de correo deben introducirse completamente para que las tapas de inserción puedan cerrarse por completo. En condiciones meteorológicas extremas, a pesar de una ejecución conforme a norma, puede penetrar una pequeña cantidad de humedad.

Product properties

Material de base	Acero galvanizado, Aluminio AlMg3 W19, Acero inoxidable V2A 1.4301
Serie	BÁSICO
Número de botones de timbre	6 botones
Funciones	Interruptor de la luz, Puesto de interfonía
Caja de funciones preparada para el fabricante	GIRA, Busch Jaeger, Siedle, STR Electrónica, ELCOM, TCS, Ritto, ALGO, Telegärtner, Auerswald, Legrand Bticino, Comelite
Número de cajas	con 6 buzones
Caja individual por volumen	Normal > 10 litros
Etiquetado de nombres	Placa de identificación
Tipo de montaje	Independiente
Superficie/color	RAL 7016 gris antracita
Retirada de artículos	Parte delantera

Briefkasten Manufaktur Lippe GmbH
Werler Straße 60
32105 Bad Salzuflen

www.briefkasten-manufaktur.de
info@briefkasten-manufaktur.de
Tel.: +49 5222 807110

Geschäftsführer Oliver Woineck
Ust.ID.Nr. DE303690847
Handelsregister Amtsgericht Lemgo, HRB 8618

Dimensions

Altura de la caja individual en mm	110,0
Anchura de la caja individual en mm	300,0
Volumen en litros	12
Altura de la ranura para letras en mm	35,0
Anchura de la ranura para letras en mm	265,0
Altura total en mm	1200,0 | 1600,0
Anchura total en mm	700,0
Profundidad en mm	435,0
Peso en kg	63
Condiciones de entrega	La entrega se realiza en bloques; elementos de soporte / buzón entregados por separado

Dimension drawing

Briefkasten Manufaktur Lippe GmbH
Werler Straße 60
32105 Bad Salzuflen

www.briefkasten-manufaktur.de
info@briefkasten-manufaktur.de
Tel.: +49 5222 807110

Geschäftsführer Oliver Woineck
Ust.ID.Nr. DE303690847
Handelsregister Amtsgericht Lemgo, HRB 8618

Montagebohrungen

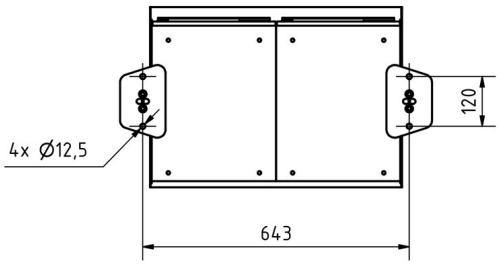

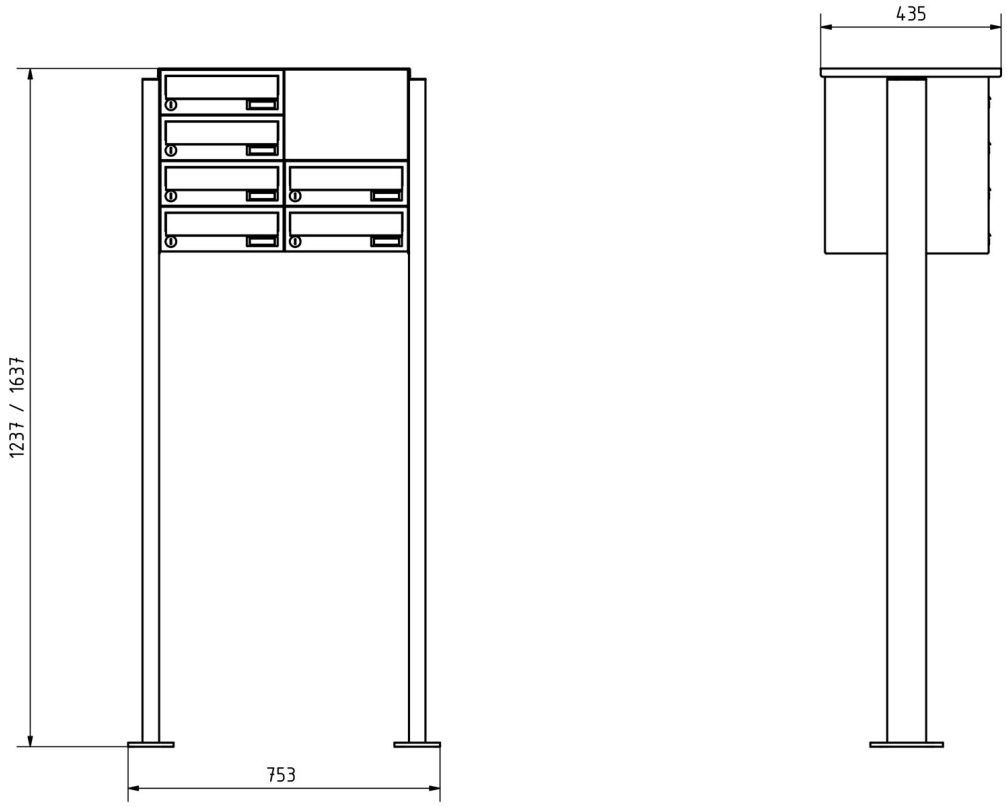

Briefkasten Manufaktur Lippe GmbH
Werler Straße 60
32105 Bad Salzuflen

www.briefkasten-manufaktur.de
info@briefkasten-manufaktur.de
Tel.: +49 5222 807110

Geschäftsführer Oliver Woineck
Ust.ID.Nr. DE303690847
Handelsregister Amtsgericht Lemgo, HRB 8618

More images





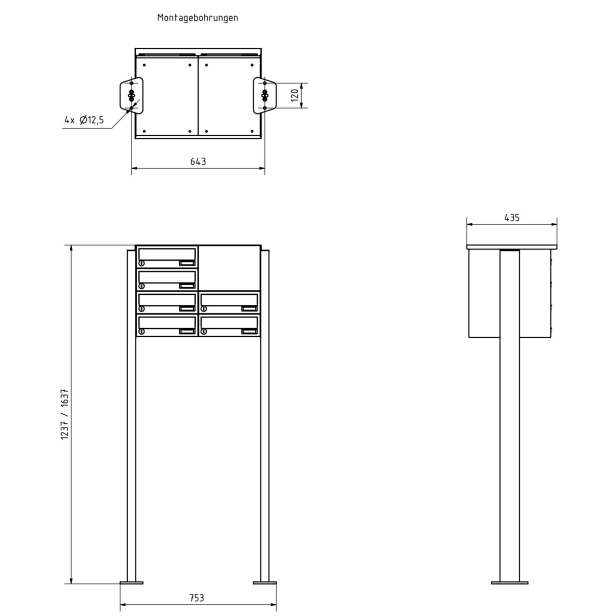



Briefkasten Manufaktur Lippe GmbH
Werler Straße 60
32105 Bad Salzuflen

www.briefkasten-manufaktur.de
info@briefkasten-manufaktur.de
Tel.: +49 5222 807110

Geschäftsführer Oliver Woineck
Ust.ID.Nr. DE303690847
Handelsregister Amtsgericht Lemgo, HRB 8618









Briefkasten Manufaktur Lippe GmbH
Werler Straße 60
32105 Bad Salzuflen

www.briefkasten-manufaktur.de
info@briefkasten-manufaktur.de
Tel.: +49 5222 807110

Geschäftsführer Oliver Woineck
Ust.ID.Nr. DE303690847
Handelsregister Amtsgericht Lemgo, HRB 8618





Briefkasten Manufaktur Lippe GmbH
Werler Straße 60
32105 Bad Salzuflen

www.briefkasten-manufaktur.de
info@briefkasten-manufaktur.de
Tel.: +49 5222 807110

Geschäftsführer Oliver Woineck
Ust.ID.Nr. DE303690847
Handelsregister Amtsgericht Lemgo, HRB 8618