Buzón KANT Edition con compartimento para periódicos - Design Elegance 6 - RAL 7016 gris antracita | RAL 7016 gris antracita textura fina mate



Product number 303-E6-7016VA-AP

Product description

Buzón KANT Edition con compartimento para periódicos - Design Elegance 6 - RAL 7016 gris antracita

El buzón KANT Edition reúne **diseño elegante** y comodidad funcional en un solo producto. Su diseño minimalista con cerradura invisible y elegante posibilidad de rotulación se integra sin esfuerzo en entornos residenciales modernos. Confíe en **calidad duradera** gracias a nuestra excelente selección de materiales y precisión en el acabado.

La generosa capacidad de aproximadamente 12 litros y la inserción por la parte superior garantizan correspondencia sin arrugas, incluso para sobres DIN-C4 y revistas. Para mayor comodidad, el buzón está equipado con **amortiguadores de eje de alta calidad** que permiten un cierre suave y silencioso de la tapa de inserción. El compartimento para periódicos de este buzón ofrece la máxima funcionalidad con posibilidad de uso por ambos lados, ideal para la vida moderna. En el suministro se incluye una tapa de cierre que se puede montar posteriormente y que le permite cerrar de forma fiable el lado expuesto a la intemperie.

Gracias a su diseño, el montaje por parte del usuario es sencillo.

Briefkasten Manufaktur Lippe GmbH
Werler Straße 60
32105 Bad Salzuflen

www.briefkasten-manufaktur.de
info@briefkasten-manufaktur.de
Tel.: +49 5222 807110

Geschäftsführer Oliver Woineck
Ust.ID.Nr. DE303690847
Handelsregister Amtsgericht Lemgo, HRB 8618

- Buzón de superficie de alta calidad fabricado en acero galvanizado, recubierto con pintura en polvo en RAL 7016 gris antracita, textura fina mate.
- Design Elegance 6: frontal de acero inoxidable y delgada tira de acero inoxidable, cepilladas en grano 240.
- La puerta se abre de arriba hacia abajo.
- Inserción por la parte superior, tapa de inserción con amortiguadores de eje de alta calidad para un cierre silencioso.
- Incluye 2 llaves con número de llave.
- El buzón cumple con la norma DIN/EN 13724. Tamaño de la abertura de inserción (3,5 cm x 33,5 cm) para C4 en posición horizontal; aquí caben también sobres grandes sin doblarse.
- Compartimento para periódicos (BH 360x110mm) en acero galvanizado, recubierto con pintura en polvo en RAL 7016 gris antracita, textura fina mate. Abierto por ambos lados (1x tapa de cierre incluida).
- Rotulación opcional con nombre aprox. 8–25 mm de altura.
- Rotulación opcional del número de casa aprox. 60–80 mm de altura.
- Para montaje mural en superficie, incluye tornillos de montaje.

Información importante:

Para lograr una protección óptima contra el agua de su correspondencia, el buzón o la instalación de buzones debería, si es posible, situarse bajo un alero.

La correspondencia solo está protegida contra el agua si se deposita completamente en el buzón y la tapa de inserción está cerrada. La correspondencia que no se introduce completamente permite la entrada de humedad y suciedad en el buzón. Esta instalación está protegida contra la entrada de agua según DIN EN 13724. La entrada de agua no constituye motivo de reclamación.

Product properties

Material de base	Acero galvanizado, Acero inoxidable V2A 1.4301
Serie	KANT
Funciones	Perchero
Caja individual por volumen	Normal > 10 litros
Número de casa	Número de casa grabado con láser
Superficie/color	RAL 7016 gris antracita, Suelo
Etiquetado de nombres	Etiquetado de nombres como grabado láser
Retirada de artículos	Parte delantera
Número de cajas	con 1 buzón
Tipo de montaje	Montaje en superficie

Briefkasten Manufaktur Lippe GmbH
Werler Straße 60
32105 Bad Salzuflen

www.briefkasten-manufaktur.de
info@briefkasten-manufaktur.de
Tel.: +49 5222 807110

Geschäftsführer Oliver Woineck
Ust.ID.Nr. DE303690847
Handelsregister Amtsgericht Lemgo, HRB 8618

Dimensions

Altura de la caja individual en mm	BK 280,0 | ZF 110,0
Anchura de la caja individual en mm	355,0
Volumen en litros	12
Altura de la ranura para letras en mm	35,0
Anchura de la ranura para letras en mm	335,0
Altura del sistema de buzón en mm	412,0
Anchura del sistema de buzón en mm	372,0
Anchura total en mm	372,0
Profundidad en mm	110,0 + 21,0 embellecedor
Peso en kg	6
Condiciones de entrega	La entrega se efectúa con el producto completamente montado.

Dimension drawing

Briefkasten Manufaktur Lippe GmbH
Werler Straße 60
32105 Bad Salzuflen

www.briefkasten-manufaktur.de
info@briefkasten-manufaktur.de
Tel.: +49 5222 807110

Geschäftsführer Oliver Woineck
Ust.ID.Nr. DE303690847
Handelsregister Amtsgericht Lemgo, HRB 8618

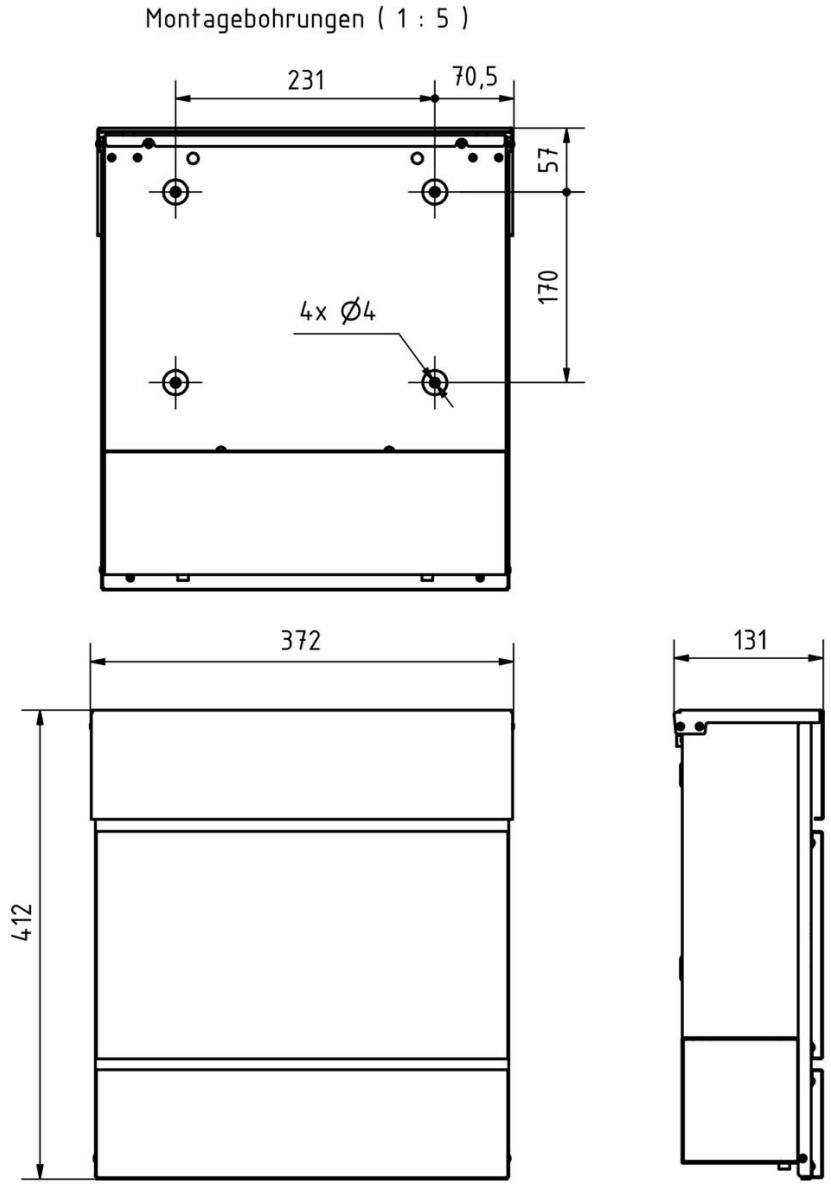

Briefkasten Manufaktur Lippe GmbH
Werler Straße 60
32105 Bad Salzuflen

www.briefkasten-manufaktur.de
info@briefkasten-manufaktur.de
Tel.: +49 5222 807110

Geschäftsführer Oliver Woineck
Ust.ID.Nr. DE303690847
Handelsregister Amtsgericht Lemgo, HRB 8618

More images









Briefkasten Manufaktur Lippe GmbH
Werler Straße 60
32105 Bad Salzuflen

www.briefkasten-manufaktur.de
info@briefkasten-manufaktur.de
Tel.: +49 5222 807110

Geschäftsführer Oliver Woineck
Ust.ID.Nr. DE303690847
Handelsregister Amtsgericht Lemgo, HRB 8618

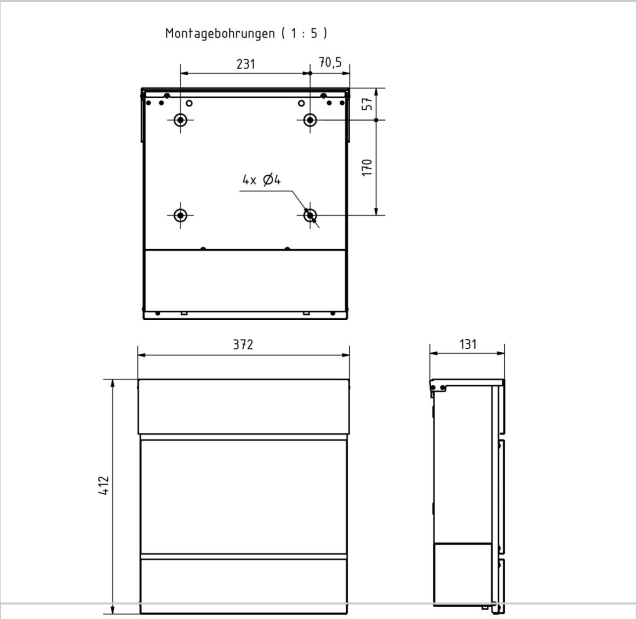





Briefkasten Manufaktur Lippe GmbH
Werler Straße 60
32105 Bad Salzuflen

www.briefkasten-manufaktur.de
info@briefkasten-manufaktur.de
Tel.: +49 5222 807110

Geschäftsführer Oliver Woineck
Ust.ID.Nr. DE303690847
Handelsregister Amtsgericht Lemgo, HRB 8618