Conjunto autoportante de 15 buzones Design BASIC 385-VA ST-R - Acero inoxidable V2A, cepillado | 300x110x385 mm (AnxAlxPr) - ?? Normal 12 litros | con 15 buzones | Acero inoxidable, cepillado



Product number 385-VA-15W

Product description

Instalación de buzones independiente para 15 unidades BASIC 385 para 15 vecinos – ejecución ancha y multicolumnas – Acero inoxidable V2A pulido

Para edificios residenciales de mayor tamaño, complejos de viviendas y exigentes inmuebles comerciales, la BASIC 385 independiente como instalación para 15 vecinos ofrece una solución de entrada duradera y clara. Gracias a la instalación independiente se puede colocar la agrupación de buzones adaptada a la situación del terreno y del acceso.

La versión W distribuye los buzones en una forma de instalación más ancha y multicolumna, creando una fachada clara para varios usuarios.

Los buzones están fabricados en acero inoxidable resistente a la intemperie V2A 1.4301 y presentan un acabado pulido de alta calidad. Una cubierta lateral ajustada con tejadillo de protección contra la lluvia integra los buzones individuales en una instalación cerrada.

Cada compartimento dispone de una abertura de 35 × 265 mm para envíos DIN-C4 en formato vertical. Una lengüeta de goma amortiguadora reduce los ruidos de impacto, mientras que las puertas de recogida frontales se abren de izquierda a derecha. Por buzón se incluyen dos llaves con número de llave y una placa de nombre intercambiable situada debajo de la tapa de entrada.

Ventajas de la BASIC 385 de un vistazo

Elementos de soporte macizos de acero inoxidable

Elementos de soporte de tubo redondo de aprox. 60 mm de diámetro en acero inoxidable V2A 1.4301 pulido forman una base estable para la instalación de buzones independiente. La construcción robusta está diseñada para el uso permanente en la entrada de la propiedad.

Briefkasten Manufaktur Lippe GmbH
Werler Straße 60
32105 Bad Salzuflen

www.briefkasten-manufaktur.de
info@briefkasten-manufaktur.de
Tel.: +49 5222 807110

Geschäftsführer Oliver Woineck
Ust.ID.Nr. DE303690847
Handelsregister Amtsgericht Lemgo, HRB 8618

Gran abertura de inserción conforme a DIN EN 13724

La abertura de inserción de 35 × 265 mm está diseñada para envíos DIN C4 en formato vertical. También se pueden introducir sobres de mayor tamaño sin doblarlos.

Inserción silenciosa y retirada cómoda

Una lengüeta de goma amortiguadora reduce el golpe de las tapas de inserción. La recogida del correo se realiza por la parte frontal mediante puertas que se abren de izquierda a derecha.

Completamente en acero inoxidable pulido

La versión en acero inoxidable combina buzones, revestimiento y elementos de soporte en una instalación de alta calidad y de fácil mantenimiento.

Calidad BASIC probada. Fabricado en Alemania

La combinación de una selección sólida de materiales, buzones conformes a DIN EN 13724 y una construcción fácil de montar hace de la BASIC 385 una solución duradera para el uso diario.

Equipamiento de la instalación de buzones BASIC 385

Instalación de buzones

Configuración Ejecución ancha, multicolumna
Número de buzones 15 compartimentos de correo utilizables de forma separada
Material de los buzones Acero inoxidable V2A 1.4301
Superficie Acero inoxidable V2A 1.4301, pulido
Tejadillo / revestimiento lateral Acero inoxidable V2A 1.4301, pulido
Fabricación Fabricado en Alemania por Briefkasten Manufaktur Lippe

Correo y funcionamiento

Abertura de inserción 35 × 265 mm, apta para DIN C4 vertical
Tapas de inserción Con lengüeta de goma amortiguadora
Retirada del correo Frontal
Apertura de la puerta De izquierda a derecha
Llaves 2 llaves con número por buzón
Placa de nombre Placa de nombre intercambiable debajo de la tapa de entrada
Normativa Buzones conforme a DIN EN 13724

Elementos de soporte y equipamiento

Elementos de soporte Tubo redondo aprox. 60 mm en acero inoxidable V2A 1.4301, pulido
Opciones de montaje Opcionalmente para montaje atornillado o para empotrar en hormigón
Fijación Anclajes de perno para montaje atornillado no incluidos; seleccionar por separado según la cimentación

Tamaño del buzón y volumen

La BASIC 385 está disponible con diferentes tamaños de buzón según la configuración del producto. La versión estándar 300 × 110 × 385 mm ofrece aprox. 12 litros de volumen; según la variante también está disponible 300 × 220 × 385 mm con aprox. 25 litros de volumen.

Montaje mediante empotramiento en hormigón

Para la instalación independiente recomendamos una cimentación de hormigón adecuadamente dimensionada. Al empotrar, los elementos de soporte de acero inoxidable deben alinearse verticalmente y anclarse de forma permanente en la cimentación. El tamaño de la cimentación y la profundidad de empotramiento deben adaptarse a la naturaleza del terreno, al peso de la instalación y a las condiciones locales.

Montaje atornillado sobre una cimentación

Para el montaje atornillado se requiere una cimentación de hormigón plana y portante. Los anclajes de perno o los medios de fijación adecuados deben seleccionarse en función del soporte y de la carga de la instalación. En las versiones BASIC-385-ST-R, los anclajes de perno no forman parte del suministro básico.

Nota sobre protección contra la intemperie

La correspondencia está protegida de la mejor manera frente a la humedad y la suciedad solo si se introduce completamente y la tapa de entrada está cerrada. Los envíos que sobresalgan pueden impedir el cierre completo de la tapa. En condiciones meteorológicas extremas, a pesar de una ejecución conforme a la normativa, puede penetrar humedad en el buzón.

Product properties

Serie	BÁSICO
Caja individual por volumen	Normal > 10 litros
Etiquetado de nombres	Placa de identificación
Tipo de montaje	Independiente
Material de base	Acero inoxidable V2A 1.4301
Número de cajas	con 15 buzones
Retirada de artículos	Parte delantera
Superficie/color	Suelo

Briefkasten Manufaktur Lippe GmbH
Werler Straße 60
32105 Bad Salzuflen

www.briefkasten-manufaktur.de
info@briefkasten-manufaktur.de
Tel.: +49 5222 807110

Geschäftsführer Oliver Woineck
Ust.ID.Nr. DE303690847
Handelsregister Amtsgericht Lemgo, HRB 8618

Dimensions

Altura de la caja individual en mm	110,0
Anchura de la caja individual en mm	300,0
Volumen en litros	12
Altura de la ranura para letras en mm	35,0
Anchura de la ranura para letras en mm	265,0
Altura del sistema de buzón en mm	550,0
Anchura del sistema de buzón en mm	900,0
Altura total en mm	1200,0 | 1500,0 | 1700,0
Anchura total en mm	1060,0
Profundidad en mm	435,0
Peso en kg	76
Condiciones de entrega	La entrega se realiza en bloques; los elementos de soporte/buzón se entregan por separado.

Dimension drawing

Briefkasten Manufaktur Lippe GmbH
Werler Straße 60
32105 Bad Salzuflen

www.briefkasten-manufaktur.de
info@briefkasten-manufaktur.de
Tel.: +49 5222 807110

Geschäftsführer Oliver Woineck
Ust.ID.Nr. DE303690847
Handelsregister Amtsgericht Lemgo, HRB 8618

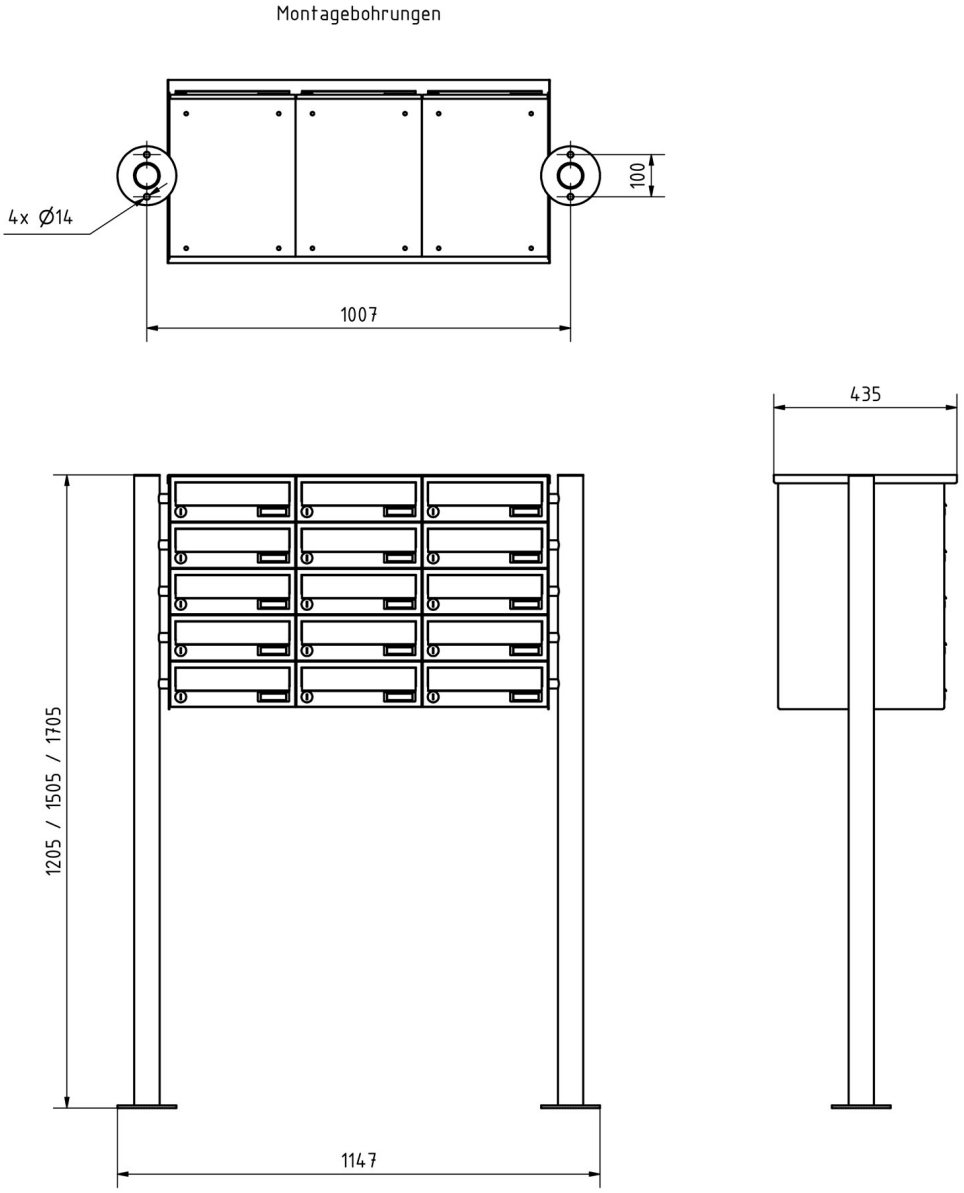

Briefkasten Manufaktur Lippe GmbH
Werler Straße 60
32105 Bad Salzuflen

www.briefkasten-manufaktur.de
info@briefkasten-manufaktur.de
Tel.: +49 5222 807110

Geschäftsführer Oliver Woineck
Ust.ID.Nr. DE303690847
Handelsregister Amtsgericht Lemgo, HRB 8618

More images





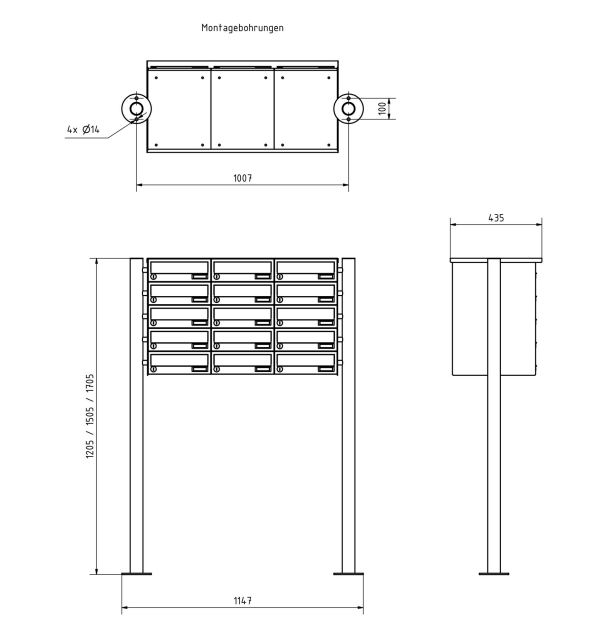



Briefkasten Manufaktur Lippe GmbH
Werler Straße 60
32105 Bad Salzuflen

www.briefkasten-manufaktur.de
info@briefkasten-manufaktur.de
Tel.: +49 5222 807110

Geschäftsführer Oliver Woineck
Ust.ID.Nr. DE303690847
Handelsregister Amtsgericht Lemgo, HRB 8618